THIS DRAWING IS UNPUBLISHED. RELEASED FOR PUBLICATION -,- .
© COPYRIGHT - By - ALL RIGHTS RESERVED.

LOC	DIST
GP	00

REVISIONS

P	LTR	DESCRIPTION	DATE	DWN	APVD
	L3	REVISED PER ECO-11-004835	11MAR11	RK	HMR

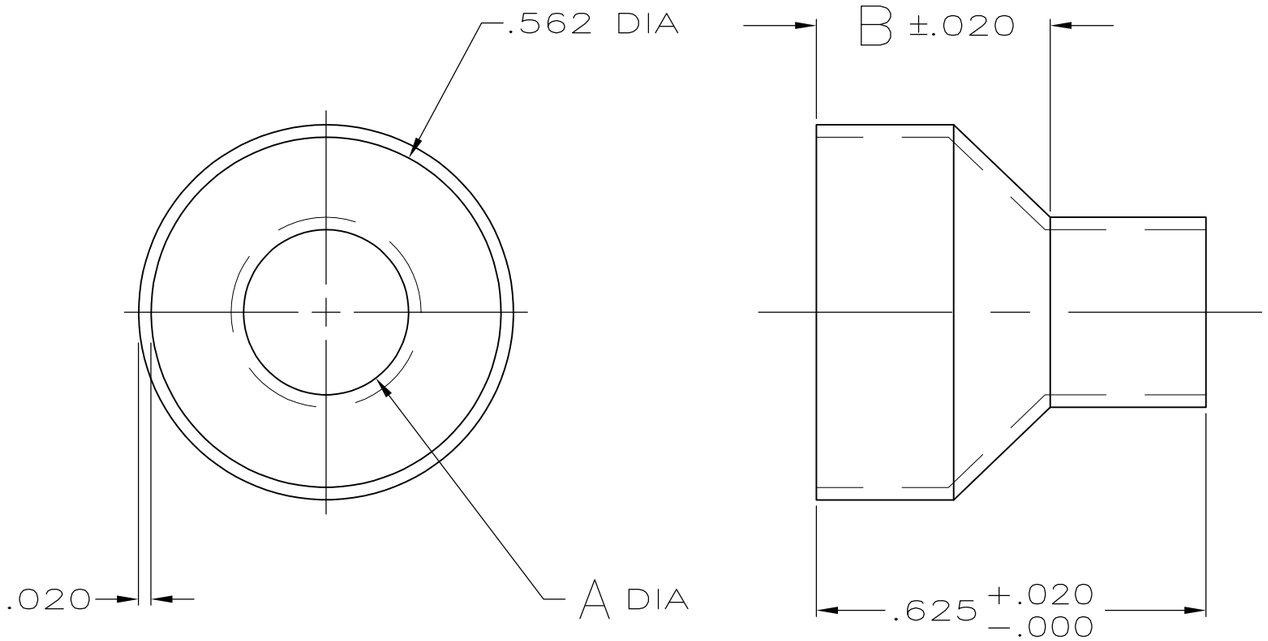

STYLE I (STEPPED)

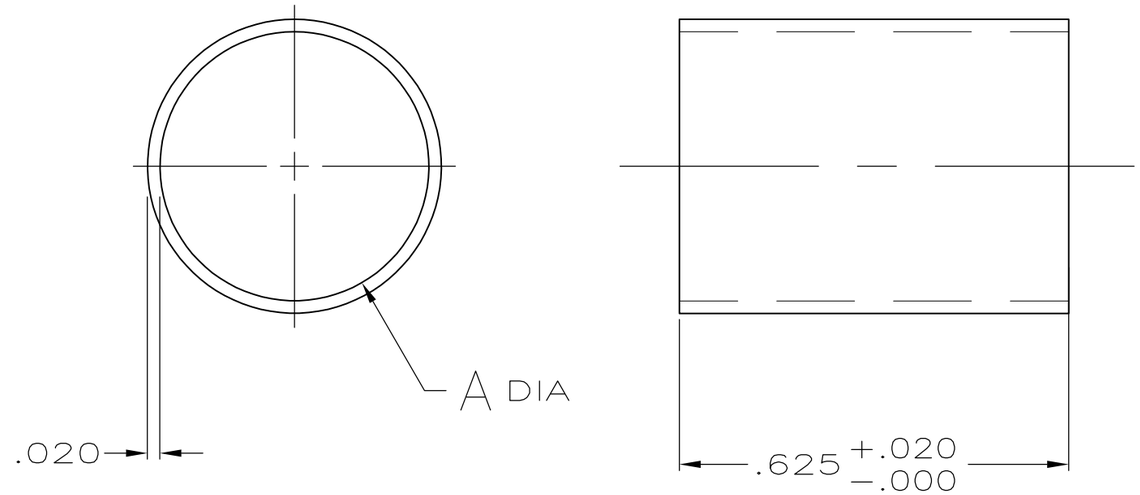

STYLE II (STRAIGHT)

	FINISH	STYLE	INSULATION RANGE DIA	B	A	PART NUMBER
	2	I	.422-.490	.375	.490	3-747580-1
	2	I	.230-.265	.375	.265	2-747580-4
	2	I	.338-.385	.375	.385	2-747580-3
	2	I I	.480-.562	-	.562	2-747580-2
	2	I	.375-.432	.375	.432	2-747580-1
OBSOLETE	1	I	.230-.265	.375	.265	1-747580-0
OBSOLETE	1	I	.338-.385	.375	.385	747580-8
OBSOLETE	1	I I	.480-.562	-	.562	747580-6
OBSOLETE	1	I	.422-.490	.375	.490	747580-5
OBSOLETE	1	I	.375-.432	.375	.432	747580-4

1 .000100 MIN BRIGHT TIN-LEAD OVER .000100 MIN COPPER.
2 .000100 MIN BRIGHT TIN OVER .000100 MIN COPPER.

THIS DRAWING IS A CONTROLLED DOCUMENT.

DIMENSIONS: INCHES

TOLERANCES UNLESS OTHERWISE SPECIFIED:
0 PLC ± -
1 PLC ± -
2 PLC ± -
3 PLC ± .005
4 PLC ± -
ANGLES ± -

MATERIAL: STEEL, ANNEALED

FINISH: SEE TABLE

DWN B. MCMASTER 21MAY04
CHK J. GERACE 21MAY04
APVD M. WALMSLEY 21MAY04
PRODUCT SPEC —
APPLICATION SPEC —
WEIGHT —

TE Connectivity

NAME: OUTER FERRULE, SIZE 4 AND 5, AMPLIMITE SHIELDING HARDWARE

SIZE	CAGE CODE	DRAWING NO	RESTRICTED TO
A3	00779	C-747580	—

CUSTOMER DRAWING

SCALE	SHEET	REV
4:1	1 OF 1	L3

ООО «ЛайфЭлектроникс» “LifeElectronics” LLC

ИНН 7805602321 КПП 780501001 Р/С 40702810122510004610 ФАКБ "АБСОЛЮТ БАНК" (ЗАО) в г.Санкт-Петербурге К/С 30101810900000000703 БИК 044030703

Компания «Life Electronics» занимается поставками электронных компонентов импортного и отечественного производства от производителей и со складов крупных дистрибьюторов Европы, Америки и Азии.

С конца 2013 года компания активно расширяет линейку поставок компонентов по направлению коаксиальный кабель, кварцевые генераторы и конденсаторы (керамические, пленочные, электролитические), за счёт заключения дистрибьюторских договоров

Мы предлагаем:

- *Конкурентоспособные цены и скидки постоянным клиентам.*
- *Специальные условия для постоянных клиентов.*
- *Подбор аналогов.*
- *Поставку компонентов в любых объемах, удовлетворяющих вашим потребностям.*

- *Приемлемые сроки поставки, возможна ускоренная поставка.*
- *Доставку товара в любую точку России и стран СНГ.*
- *Комплексную поставку.*
- *Работу по проектам и поставку образцов.*
- *Формирование склада под заказчика.*

- *Сертификаты соответствия на поставляемую продукцию (по желанию клиента).*
- *Тестирование поставляемой продукции.*
- *Поставку компонентов, требующих военную и космическую приемку.*
- *Входной контроль качества.*
- *Наличие сертификата ISO.*

В составе нашей компании организован Конструкторский отдел, призванный помогать разработчикам, и инженерам.

Конструкторский отдел помогает осуществить:

- *Регистрацию проекта у производителя компонентов.*
- *Техническую поддержку проекта.*
- *Защиту от снятия компонента с производства.*
- *Оценку стоимости проекта по компонентам.*
- *Изготовление тестовой платы монтаж и пусконаладочные работы.*

Тел: +7 (812) 336 43 04 (многоканальный)
Email: org@lifeelectronics.ru

www.lifeelectronics.ru