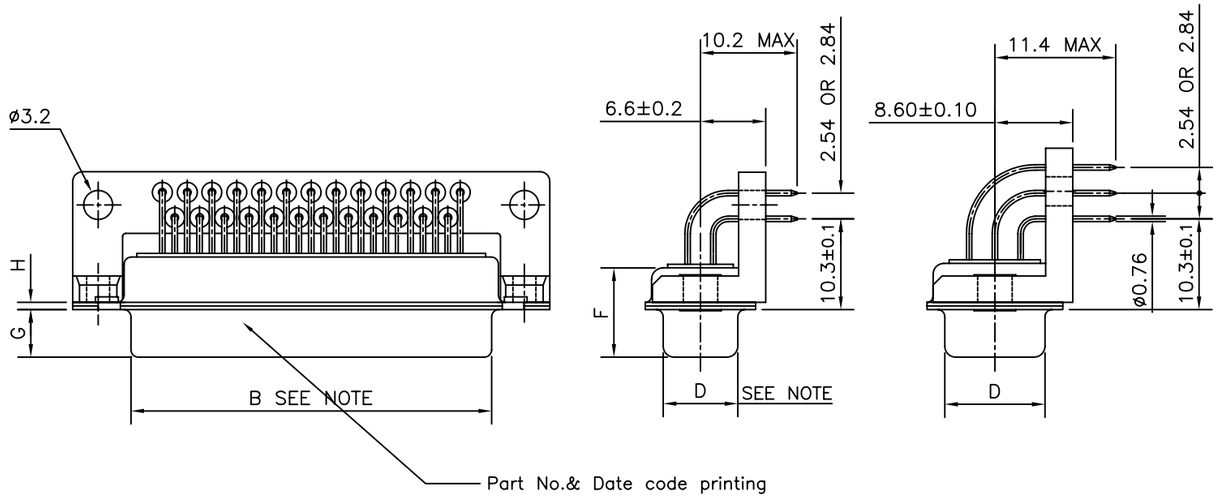

50	P	66.65	52.68	61.11	11.08	14.99	11.09	5.85	1.0
	S	66.65	52.30	61.11	10.62	14.99	11.21	6.05	0.8
37	P	68.94	55.30	63.50	8.23	12.17	11.09	5.85	1.0
	S	68.94	54.71	63.50	7.77	12.17	11.21	6.05	0.8
25	P	52.65	38.84	47.04	8.23	12.17	11.07	5.85	0.8
	S	52.65	38.25	47.04	7.77	12.17	11.21	6.05	0.8
15	P	38.76	25.12	33.32	8.23	12.17	10.99	5.85	0.8
	S	38.76	24.54	33.32	7.77	12.17	11.21	6.05	0.8
09	P	30.43	16.79	24.99	8.23	12.17	10.99	5.85	0.8
	S	30.43	16.21	24.99	7.77	12.17	11.21	6.05	0.8
SHELL SIZE		+0.76 A−0	+0.25 B−0	C ±0.12	+0.25 D−0	+0.76 E−0	F MAX	+0.15 G−0	+0.22 H−0

NOTE:-INSIDE DIMENSIONS OF MALE AND OUTSIDE DIMENSIONS OF THE FEMALE CONNECTOR.

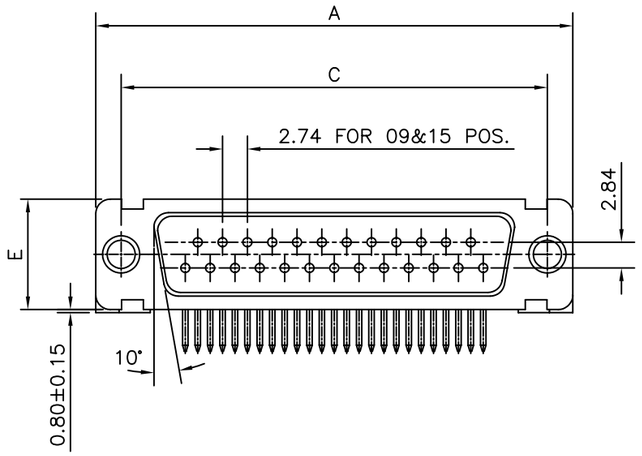

LAYOUT OF 50 POS.CONNECTOR

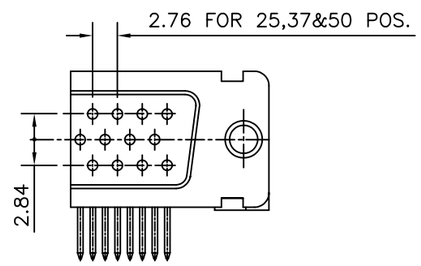

TECHNICAL SPECIFICATIONS

SHELLS	:	CADMIUM PLATED STEEL
INSULATOR MATERIAL	:	SELF EXTINGUISHING THERMOPLASTIC- TO UL CLASS 94 V0 THE HOUSING WILL WITHSTAND EXPOSURE TO 260-265°C IF WE USE PROTECTIVE ADHESIVE (type Kapton or Teflon) OR PROTECTIVE METALLIC DEVICE
CONTACTS DIA ON ACTIVE AREA	:	Ø1 MM.
CONTACTS MATERIAL	:	COPPER ALLOY
CONTACT PLATING	:	GOLD OVER NICKEL
OPERATING TEMPERATURE	:	-55°C +125°C
OPERATING CURRENT	:	7.5 A PER CONTACT
CONTACT RESISTANCE	:	⩽7.3mΩ
INSULATION RESISTANCE	:	⩾5000 MΩ
MAXIMUM VOLTAGE	:	1000 V.r.m.s
MECHANICAL ENDURANCE	:	500 MATINGS
DAMP HEAT	:	56 DAYS

ORDERING INFORMATION

D B M 25 P 8 32 N XXX

- SERIES
- SHELL SIZE — E,A,B,C,D
- CHARECTERISATION — M-DM SERIES
- NO.OF CONTACTS — 09,15,25,37,50
- CONTACTS — P - PIN; S - SOCKET
- TERMINATION TYPE — 5-ANGLED SPILL 2.54mm BETWEEN ROWS; 8-ANGLED SPILL 2.84mm BETWEEN ROWS
- SPECIAL CODES
- OBLIGATORY — N - FOR DM MIL
- SHELL PLATING — BLANK- CADMIUM
- OPTIONS — BLANK-STANDARD
- CONTACT PLATING — 32 - 1.27μAu

"This product meets European Union Directives and other country regulations as described in GS−22−008"

The housing will withstand exposure to 260°C peak temperature for 3.5 seconds in a wave solder application with a 1.6mm minimum thick circuit board.

Packaging as per GS−14−920

ltr	ecn no	dr	date
D	I06-0074	GVJ	2006/06/08
E	I09-0058	AMR	2009/04/15
F	I09-0111	AMR	2009/06/23
G	I09-0178	AMR	2009/08/28

mat'l. code: SEE NOTE 4

surface: ISO 1302 — tolerance: ISO 406 ISO 1101

tolerances unless otherwise specified: angles ±2°; linear ±0.1

projection — MM — scale —

dr	Mini K Vandanath	1999/03/20
engr	George V Joseph	1999/03/20
chr	Abhilash M.R	2009/07/01
appd	Sudhir Varma	2009/07/01

product family

title: D-SUB A/S CONNECTOR (DM SERIES WITH MONOBLOCK BRACKET)

dwg no: C-DSUB-0122 — sheet 1 of 1 — size A3

type: Product Customer Drawing

sheet index — revision G — sheet 1

form: A3

PDM: Rev:G STATUS:Released Printed: Dec 15, 2009

FCIconnect.com
Copyright FCI

ООО «ЛайфЭлектроникс» “LifeElectronics” LLC

ИНН 7805602321 КПП 780501001 Р/С 40702810122510004610 ФАКБ "АБСОЛЮТ БАНК" (ЗАО) в г.Санкт-Петербурге К/С 30101810900000000703 БИК 044030703

Компания «Life Electronics» занимается поставками электронных компонентов импортного и отечественного производства от производителей и со складов крупных дистрибьюторов Европы, Америки и Азии.

С конца 2013 года компания активно расширяет линейку поставок компонентов по направлению коаксиальный кабель, кварцевые генераторы и конденсаторы (керамические, пленочные, электролитические), за счёт заключения дистрибьюторских договоров

Мы предлагаем:

- *Конкурентоспособные цены и скидки постоянным клиентам.*
- *Специальные условия для постоянных клиентов.*
- *Подбор аналогов.*
- *Поставку компонентов в любых объемах, удовлетворяющих вашим потребностям.*

- *Приемлемые сроки поставки, возможна ускоренная поставка.*
- *Доставку товара в любую точку России и стран СНГ.*
- *Комплексную поставку.*
- *Работу по проектам и поставку образцов.*
- *Формирование склада под заказчика.*

- *Сертификаты соответствия на поставляемую продукцию (по желанию клиента).*
- *Тестирование поставляемой продукции.*
- *Поставку компонентов, требующих военную и космическую приемку.*
- *Входной контроль качества.*
- *Наличие сертификата ISO.*

В составе нашей компании организован Конструкторский отдел, призванный помогать разработчикам, и инженерам.

Конструкторский отдел помогает осуществить:

- *Регистрацию проекта у производителя компонентов.*
- *Техническую поддержку проекта.*
- *Защиту от снятия компонента с производства.*
- *Оценку стоимости проекта по компонентам.*
- *Изготовление тестовой платы монтаж и пусконаладочные работы.*

Тел: +7 (812) 336 43 04 (многоканальный)
Email: org@lifeelectronics.ru

www.lifeelectronics.ru