THIS DRAWING IS UNPUBLISHED. RELEASED FOR PUBLICATION 20
© COPYRIGHT 20 BY TYCO ELECTRONICS CORPORATION. ALL RIGHTS RESERVED.

LOC	DIST
AA	22

REVISIONS

P	LTR	DESCRIPTION	DATE	DWN	APVD
	B	ECO-07-022186	20SEPT07	LAM	JW
	B1	**REVISED PER ECO-10-000445**	**11JAN10**	**KK**	**AEG**

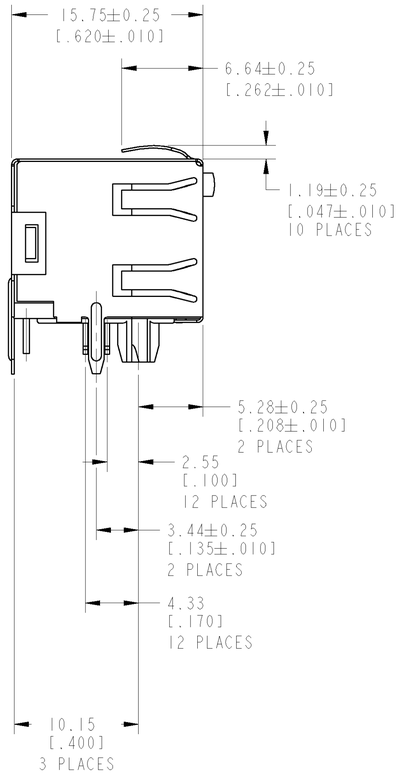

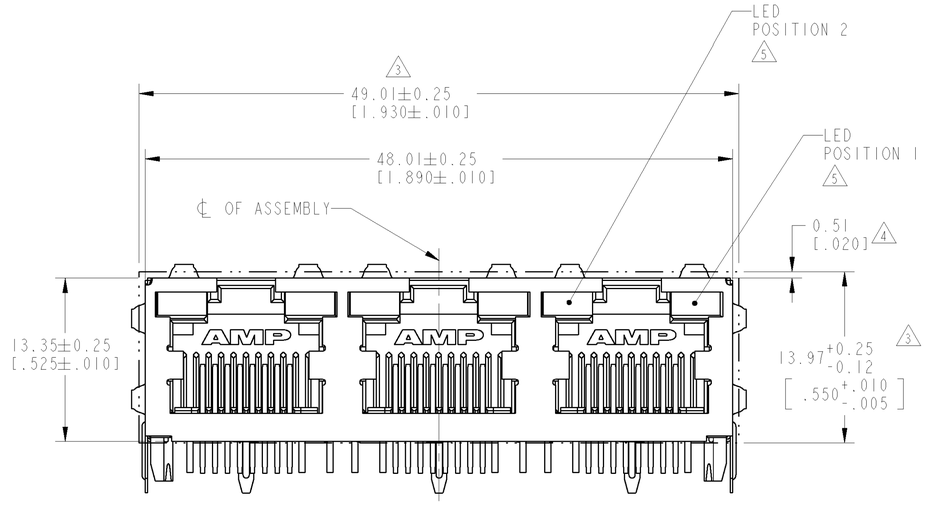

1. MATERIAL: HOUSING - THERMOPLASTIC, BLACK, UL94V-0
   TERMINALS - .36[.014] THICK PHOSPHOR BRONZE PLATED WITH 3.81µm [.000150] MINIMUM THICK MATTE TIN IN SOLDER AREA, 1.27µm [.000050] MINIMUM GOLD IN LOCALIZED PLATE AREA. ENTIRE TERMINAL PLATED WITH 1.27µm [.000050] MINIMUM THICK NICKEL
   SHIELD - 0.196[.0077] THICK COPPER ZINC ALLOY, PREPLATED WITH 1.27µm [.000050] MINIMUM SATIN NICKEL WITH 2.03µm [.000080] MINIMUM TIN POST DIPPED ON PCB TABS
   LIGHT EMITTING DIODE (LED) - DIFFUSED EPOXY LENS 0.51 X 0.51 [.020 X .020] CARBON STEEL WIREFRAME LEADS PREPLATED WITH 1.02 µm [.000040] THICK Cu UNDERPLATE WITH 7.62 µm [.000300] THICK Sn OVER 2.03 µm [.000080] Ag OVER 1.02 µm [.000040] THICK Cu OVER 3.56 µm [.000140] THICK NICKEL
2. JACK CAVITY CONFORMS TO FCC RULES AND REGULATIONS PART 68, SUBPART F

3 SUGGESTED PANEL OPENING DIMENSIONS

4 SUGGESTED CLEARANCE BETWEEN TOP OF CONNECTOR AND TOP OF PANEL OPENING

5 SEE TABLE FOR COLOR OF LEDS AND NUMBER REQUIRED

6. THIS MODULAR JACK WITH INTEREATED LED IS NOT IR REFLOW SOLDERING PROCESS COMPATIBLE

7 OBSOLETE PARTS: OBSOLETE CIS STREAMLINING PER D.RENAUD/D.SINISI

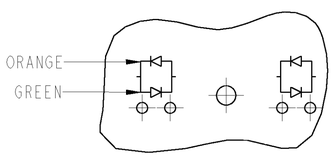

LED CURRENT DIAGRAM
7 ~~6116132-7~~ ONLY

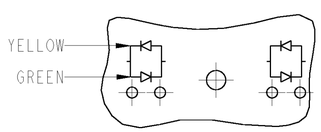

LED CURRENT DIAGRAM
6116132-8 ONLY

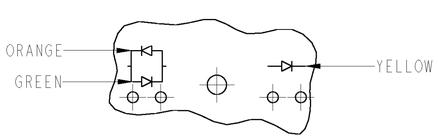

LED CURRENT DIAGRAM
~~6116132-9~~ ONLY
7

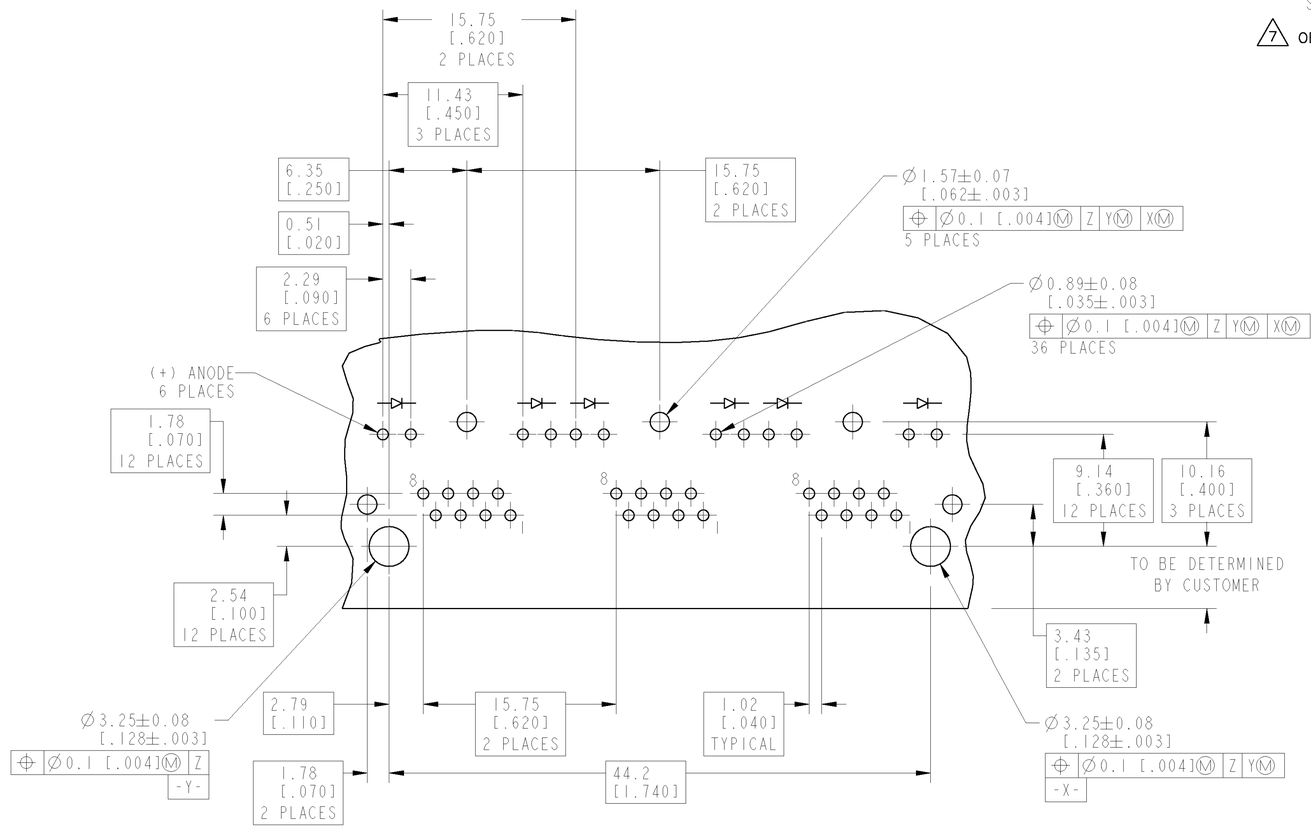

SUGGESTED P.C.B. LAYOUT
(COMPONENT SIDE)

	INDICATOR COLOR		PART NUMBER
7 OBSOLETE	ORANGE/GREEN	YELLOW	~~6116132-9~~
	YELLOW/GREEN	YELLOW/GREEN	6116132-8
OBSOLETE 7	ORANGE/GREEN	ORANGE/GREEN	~~6116132-7~~
	YELLOW	YELLOW	~~6116132-6~~
	GREEN	GREEN	6116132-5
	GREEN	YELLOW	6116132-4
7 OBSOLETE	YELLOW	-	~~6116132-3~~
	-	GREEN	6116132-2
	YELLOW	GREEN	6116132-1
	POSITION 2	POSITION 1	

THIS DRAWING IS A CONTROLLED DOCUMENT FOR TYCO ELECTRONICS CORPORATION. IT IS SUBJECT TO CHANGE AND THE CONTROLLING ENGINEERING ORGANIZATION SHOULD BE CONTACTED FOR THE LATEST REVISION.

DWN	08JUNE2005 D. J. AHERON/L. A. MAYER	tyco Electronics — Tyco Electronics, Harrisburg, PA 17105-3608
CHK	08JUNE2005 J. WESTMAN	
APVD	08JUNE2005 S.FLICKINGER	NAME: INVERTED MODULAR JACK ASSEMBLY, 1 X 3, SHIELDED, PANEL GROUND TABS, LED
PRODUCT SPEC	108-1163-4	
APPLICATION SPEC	114-2154	
WEIGHT	-	

DIMENSIONS: mm [INCH]

TOLERANCES UNLESS OTHERWISE SPECIFIED:
0 PLC ±-
1 PLC ±-
2 PLC ±-
3 PLC ±.125 [.005]
4 PLC ±-
ANGLES ±-

MATERIAL: SEE NOTE 1
FINISH: SEE NOTE 1

SIZE	CAGE CODE	DRAWING NO	RESTRICTED TO
A1	00779	C-6116132	-

CUSTOMER DRAWING — SCALE 4:1 — SHEET 1 OF 1 — REV **B1**

ООО «ЛайфЭлектроникс» “LifeElectronics” LLC

ИНН 7805602321 КПП 780501001 Р/С 40702810122510004610 ФАКБ "АБСОЛЮТ БАНК" (ЗАО) в г.Санкт-Петербурге К/С 30101810900000000703 БИК 044030703

Компания «Life Electronics» занимается поставками электронных компонентов импортного и отечественного производства от производителей и со складов крупных дистрибьюторов Европы, Америки и Азии.

С конца 2013 года компания активно расширяет линейку поставок компонентов по направлению коаксиальный кабель, кварцевые генераторы и конденсаторы (керамические, пленочные, электролитические), за счёт заключения дистрибьюторских договоров

Мы предлагаем:

- *Конкурентоспособные цены и скидки постоянным клиентам.*
- *Специальные условия для постоянных клиентов.*
- *Подбор аналогов.*
- *Поставку компонентов в любых объемах, удовлетворяющих вашим потребностям.*

- *Приемлемые сроки поставки, возможна ускоренная поставка.*
- *Доставку товара в любую точку России и стран СНГ.*
- *Комплексную поставку.*
- *Работу по проектам и поставку образцов.*
- *Формирование склада под заказчика.*

- *Сертификаты соответствия на поставляемую продукцию (по желанию клиента).*
- *Тестирование поставляемой продукции.*
- *Поставку компонентов, требующих военную и космическую приемку.*
- *Входной контроль качества.*
- *Наличие сертификата ISO.*

В составе нашей компании организован Конструкторский отдел, призванный помогать разработчикам, и инженерам.

Конструкторский отдел помогает осуществить:

- *Регистрацию проекта у производителя компонентов.*
- *Техническую поддержку проекта.*
- *Защиту от снятия компонента с производства.*
- *Оценку стоимости проекта по компонентам.*
- *Изготовление тестовой платы монтаж и пусконаладочные работы.*

Тел: +7 (812) 336 43 04 (многоканальный)
Email: org@lifeelectronics.ru

www.lifeelectronics.ru