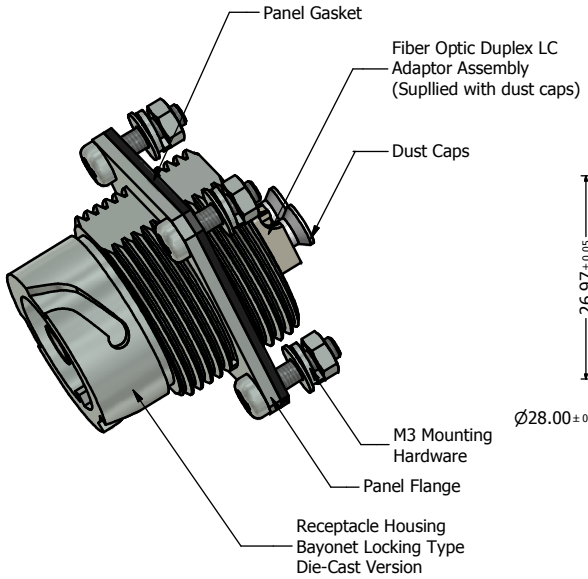

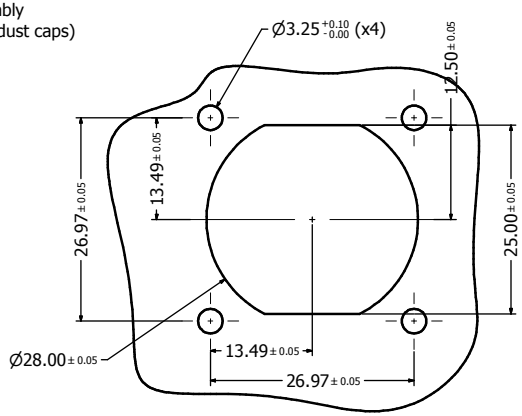

Recommended Double-D Panel Cutout

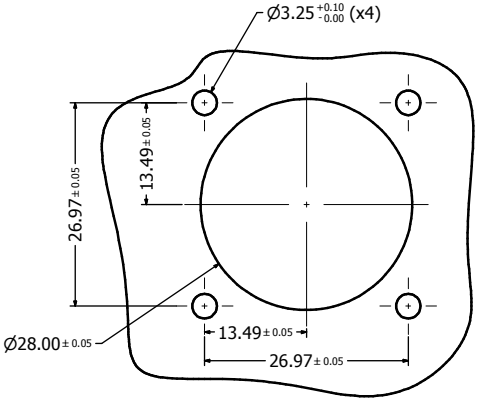

Recommanded Round Panel Cutout

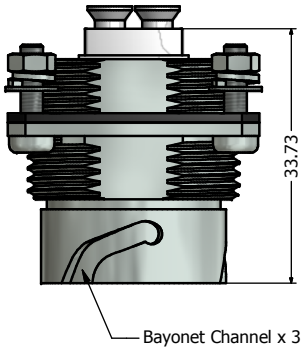

Notes:

1. Material and Finish:
   - Receptacle Housing: Die-Cast, Nickel Plated
   - Panel Gasket: NBR, Color: Black
   - M3 Mounting Hardware: Stainless Steel
     icludes 4 x (screw + nut + flat washer + spring lock washer)
     Duplex LC Adaptor Assembly:
   - Housing: Mod. PPO , UL94 V-0, Color:
     SM Blue/MM Beige/APC SM Green
   - Alignment Sleeves: SM Ceramic/MM Phosphor Bronze
   - Dust Cap: PP, Color: Neutral transparent
   - Operating Temperature: -40˚C to +85˚C
2. Connector can be front or rear mounted to a maximum panel thickness of 3.2mm.
3. IP67 rated when covered or fully mated with the appropriate mating connector
4. Hardware shipped unassembled

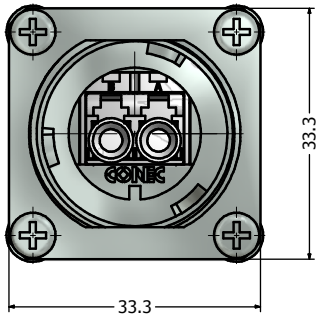

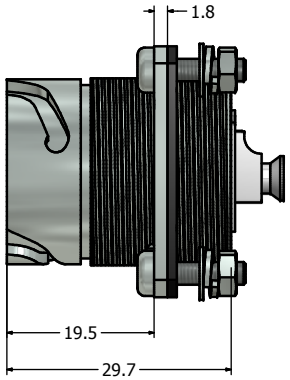

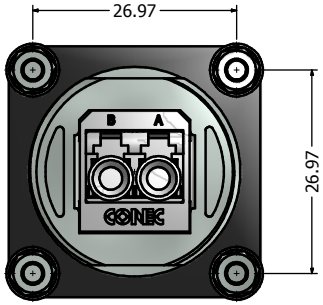

Directive 2002/95/EC RoHS Compliant

Description	Part Number
Single Mode (SM)	17-300670
Multi Mode (MM)	17-300680
APC Single Mode (APC SM)	17-300690

THIS DRAWING MAY NOT BE COPIED OR REPRODUCED IN ANY WAY, NOR MAY IT BE DISCLOSED TO A THIRD PARTY WITHOUT WRITTEN PERMISSION. OWNERSHIP AND COPYRIGHT OF CONEC CORPORATION.

DO NOT ALTER CAD DRAWING BY HAND

Customer:

Name	Title	Approval Date

Rev.	Changes	Date	Name
a	original		

Tolerance
Unless otherwise specified
0 PLC ± 0.30
1 PLC ± 0.20
2 PLC ± 0.10
3 PLC ± 0.05
ANGLES ± 1˚

Autodesk Inventor

	Date	Name
2012		
Draw.	Apr. 17	Vincent Ke
Appd.	Apr. 17	J. Chaudry
Norm		
D-old		

CONEC®

Scale: Dim. in mm

Material: See Notes

Title: IP67 Industrial Duplex LC Receptacle (with Flange) Assembly Kit
Nickel Plated Zinc Die-Cast Version

Drawing No.: 17K1A326

DIN A3

Part No.: SEE PART NUMBER TABLE

Sheet 1/1

ООО «ЛайфЭлектроникс» “LifeElectronics” LLC

ИНН 7805602321 КПП 780501001 Р/С 40702810122510004610 ФАКБ "АБСОЛЮТ БАНК" (ЗАО) в г.Санкт-Петербурге К/С 30101810900000000703 БИК 044030703

Компания «Life Electronics» занимается поставками электронных компонентов импортного и отечественного производства от производителей и со складов крупных дистрибьюторов Европы, Америки и Азии.

С конца 2013 года компания активно расширяет линейку поставок компонентов по направлению коаксиальный кабель, кварцевые генераторы и конденсаторы (керамические, пленочные, электролитические), за счёт заключения дистрибьюторских договоров

Мы предлагаем:

- *Конкурентоспособные цены и скидки постоянным клиентам.*
- *Специальные условия для постоянных клиентов.*
- *Подбор аналогов.*
- *Поставку компонентов в любых объемах, удовлетворяющих вашим потребностям.*

- *Приемлемые сроки поставки, возможна ускоренная поставка.*
- *Доставку товара в любую точку России и стран СНГ.*
- *Комплексную поставку.*
- *Работу по проектам и поставку образцов.*
- *Формирование склада под заказчика.*

- *Сертификаты соответствия на поставляемую продукцию (по желанию клиента).*
- *Тестирование поставляемой продукции.*
- *Поставку компонентов, требующих военную и космическую приемку.*
- *Входной контроль качества.*
- *Наличие сертификата ISO.*

В составе нашей компании организован Конструкторский отдел, призванный помогать разработчикам, и инженерам.

Конструкторский отдел помогает осуществить:

- *Регистрацию проекта у производителя компонентов.*
- *Техническую поддержку проекта.*
- *Защиту от снятия компонента с производства.*
- *Оценку стоимости проекта по компонентам.*
- *Изготовление тестовой платы монтаж и пусконаладочные работы.*

Тел: +7 (812) 336 43 04 (многоканальный)
Email: org@lifeelectronics.ru

www.lifeelectronics.ru