TQM7M6125

Dual-Broadband WCDMA Power Amplifier

Applications

- Smartphones, Tablets and Handsets
- M2M Modules and Connected Devices
- Datacards

Product Features

- Single device for bands primary WCDMA band combinations: 1/8, 2/5, 1/5, and BC 1/0
- 3GPP Bands and Output Power
  - 1 (1920-1980 MHz) 28.3 dBm
  - 2 (1850-1915 MHz) 28.5 dBm
  - 5 (824-849 MHz) 27.6 dBm
  - 8 (880-915 MHz) 28.5 dBm
- High Efficiency
- 4.0 x 3.0 mm, 16-pin Module

General Description

The TQM7M6125 PA Module integrates two high efficiency BiHEMT power amplifiers, two directional couplers and voltage regulation circuitry into a compact 4.0 mm x 3.0 mm package. TriQuint's CuFlip® assembly technology and BiHEMT GaAs process provide a compact, low cost solution optimized for mobile solutions requiring state-of-the-art efficiency and size.

The TQM7M6125 is a dual-broadband power amplifier module covering bands 1, 2, 5 and 8 for use with WCDMA, HSUPA, CDMA , EVDO and LTE modulations. As a result of the combination of high performance, low cost and small size it is well suited for both mobile handset and data card applications.

Key Performance Specifications

Parameter	B1	B2	B5	B8	Units
Gain HPM	28	28	27	27	dB
Output Power	28.3	28.5	27.6	28.5	dBm
PAE	42	43	43	42	%

Functional Block Diagram

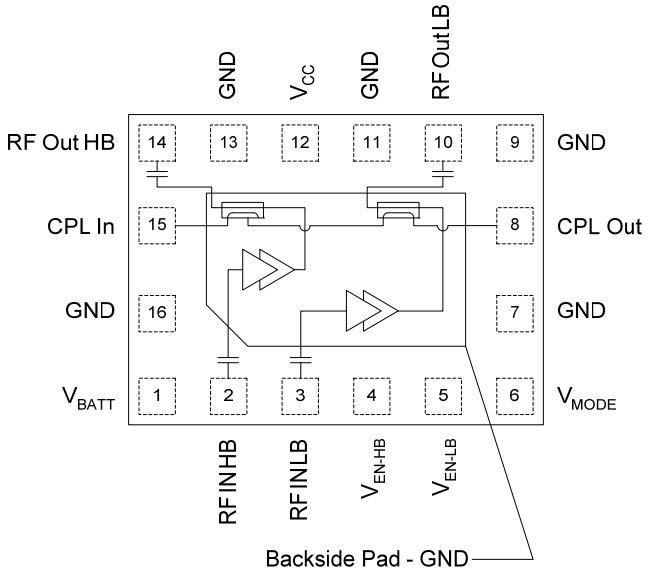

Pin Configuration

Pin No.	Label
1	V_{BATT}
2	RF In HB
3	RF In LB
4	V_{EN-HB}
5	V_{EN-LB}
6	V_{MODE}
8	CPL Out
10	RF Out LB
12	V_{CC}
14	RF Out HB
15	CPL In
7, 9, 11, 13, 16	GND
Backside Pad	GND

Ordering Information

Part No.	Description
TQM7M6125	Dual-Broadband Power Amplifier Module

Standard T/R size = 2500 pieces on a 13" reel.

© 2014 TriQuint

ООО «ЛайфЭлектроникс» “LifeElectronics” LLC

ИНН 7805602321 КПП 780501001 Р/С 40702810122510004610 ФАКБ "АБСОЛЮТ БАНК" (ЗАО) в г.Санкт-Петербурге К/С 30101810900000000703 БИК 044030703

Компания «Life Electronics» занимается поставками электронных компонентов импортного и отечественного производства от производителей и со складов крупных дистрибьюторов Европы, Америки и Азии.

С конца 2013 года компания активно расширяет линейку поставок компонентов по направлению коаксиальный кабель, кварцевые генераторы и конденсаторы (керамические, пленочные, электролитические), за счёт заключения дистрибьюторских договоров

Мы предлагаем:

- *Конкурентоспособные цены и скидки постоянным клиентам.*
- *Специальные условия для постоянных клиентов.*
- *Подбор аналогов.*
- *Поставку компонентов в любых объемах, удовлетворяющих вашим потребностям.*

- *Приемлемые сроки поставки, возможна ускоренная поставка.*
- *Доставку товара в любую точку России и стран СНГ.*
- *Комплексную поставку.*
- *Работу по проектам и поставку образцов.*
- *Формирование склада под заказчика.*

- *Сертификаты соответствия на поставляемую продукцию (по желанию клиента).*
- *Тестирование поставляемой продукции.*
- *Поставку компонентов, требующих военную и космическую приемку.*
- *Входной контроль качества.*
- *Наличие сертификата ISO.*

В составе нашей компании организован Конструкторский отдел, призванный помогать разработчикам, и инженерам.

Конструкторский отдел помогает осуществить:

- *Регистрацию проекта у производителя компонентов.*
- *Техническую поддержку проекта.*
- *Защиту от снятия компонента с производства.*
- *Оценку стоимости проекта по компонентам.*
- *Изготовление тестовой платы монтаж и пусконаладочные работы.*

Тел: +7 (812) 336 43 04 (многоканальный)
Email: org@lifeelectronics.ru

www.lifeelectronics.ru