REVISIONS			
REV	ECN, ERN NO.	DATE	APPRD.
A	PRODUCT DRAWING (EAR 14134)	OCT16/12	K.L.

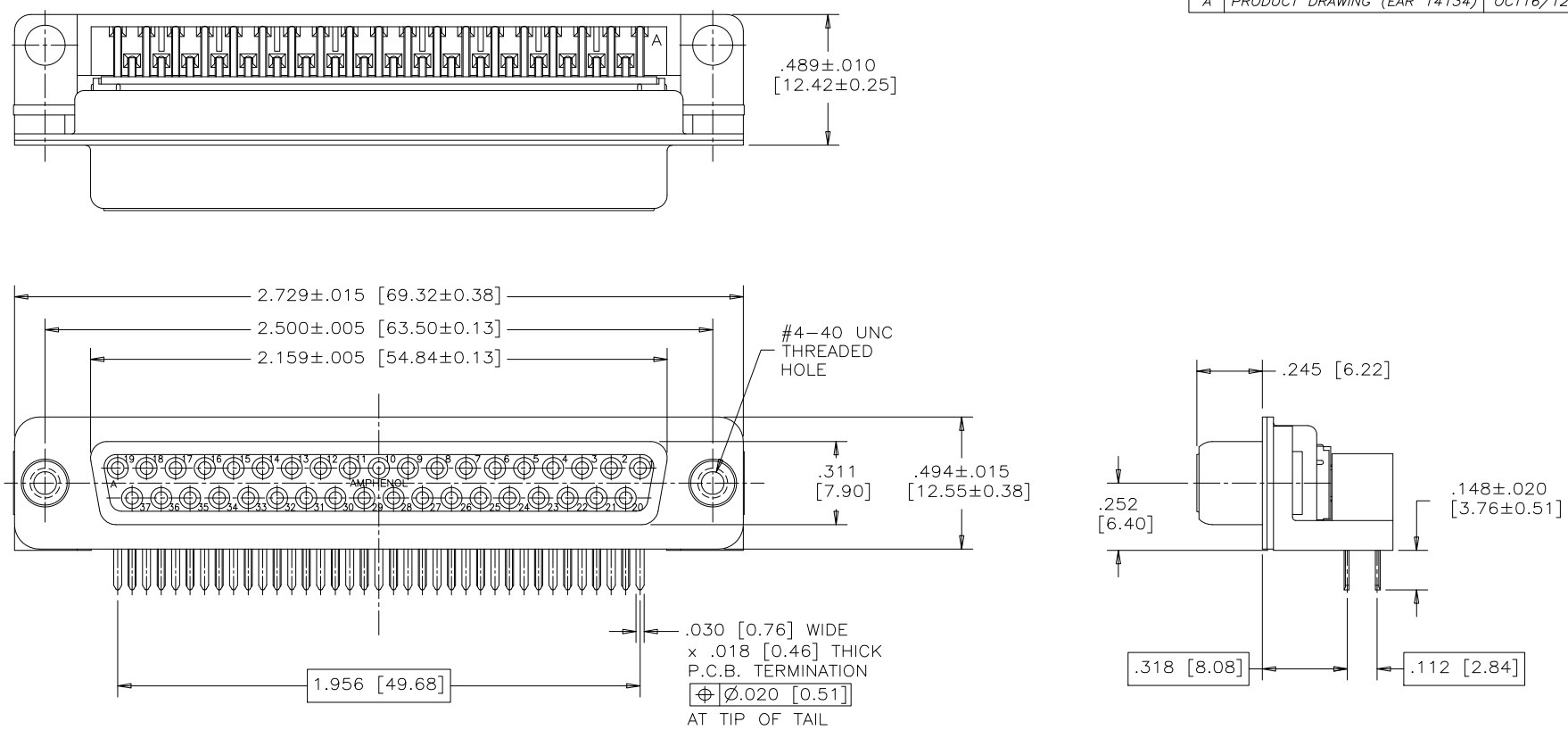

NOTES:

1. MATERIALS: – SHELLS – TIN PLATED STEEL
   – CONTACTS – PHOSPHOR BRONZE PLATED WITH 15μ" [0.38μm] GOLD OVER 50μ" [1.27μm] NICKEL ON THE MATING AREA AND TIN–LEAD ON THE TERMINALS
   – INSULATOR – ENGINEERING THERMOPLASTIC, FLAMMABILITY RATING UL94V–0, BLACK
2. CONTACT RESISTANCE: 15 MILLIOHMS MAXIMUM
3. INSULATION RESISTANCE: 3000 MEGOHMS MINIMUM
4. DIELECTRIC WITHSTANDING VOLTAGE: 600 VDC
5. CURRENT RATING: 5 AMPS MAXIMUM
6. OPERATING TEMPERATURE: –40°C TO 85°C
7. TOLERANCE, UNLESS INDICATED OTHERWISE, ±.005 [0.13]

ORDERING CODE: F C C 1 7 – C 3 7 S A – 3 9 1

- SERIES: FCC17
- SIZE/NUMBER OF CONTACTS: C37
- CONNECTOR STYLE: S=SOCKET
- TERMINATION TYPE: A=.318"[8.08] FOOTPRINT
- MOUNTING: 3=#4–40 UNC THREAD
- FILTER CAPACITANCE: 9=5600 pF ±15%
  REFER TO AMPHENOL CATALOGUE FOR FILTER PERFORMANCE CHARACTERISTICS
- MODIFIER: 1=BOARDLOCK OMITTED

MATERIAL	DRAWN A.ESPIE	DATE OCT16/12	Amphenol Canada Corp.
-------	DESIGNED		TITLE FCC17 FILTERED D–SUB, 37 SIZE SOCKET, .318 F/P BEND, PLASTIC BRACKET, #4–40 THREAD, BOARDLOCK OMITTED
	CHECKED		
	I. E. APPRD.		
	Q. A. APPRD.		
FINISH	DWG. APPRD. K.LAMBIE	OCT16/12	
-------	ENG. REL. NO.		DWG C — DRAWING NO. P–FCC17–C37SA–391 — REV. A
	REF. EAR 14134		
	DIMENSIONS ARE IN INCHES [mm]	CODE ID. NO. 03554	SCALE 3/1 — WT. ------ — SURF. ---- — SHEET 1 OF 1

THIS DOCUMENT CONTAINS PROPRIETARY INFORMATION AND SUCH INFORMATION MAY NOT BE DISCLOSED TO OTHERS FOR ANY PURPOSE OR USED FOR MANUFACTURING PURPOSES WITHOUT WRITTEN PERMISSION FROM AMPHENOL CANADA CORP.

ООО «ЛайфЭлектроникс» “LifeElectronics” LLC

ИНН 7805602321 КПП 780501001 Р/С 40702810122510004610 ФАКБ "АБСОЛЮТ БАНК" (ЗАО) в г.Санкт-Петербурге К/С 30101810900000000703 БИК 044030703

Компания «Life Electronics» занимается поставками электронных компонентов импортного и отечественного производства от производителей и со складов крупных дистрибьюторов Европы, Америки и Азии.

С конца 2013 года компания активно расширяет линейку поставок компонентов по направлению коаксиальный кабель, кварцевые генераторы и конденсаторы (керамические, пленочные, электролитические), за счёт заключения дистрибьюторских договоров

Мы предлагаем:

- *Конкурентоспособные цены и скидки постоянным клиентам.*
- *Специальные условия для постоянных клиентов.*
- *Подбор аналогов.*
- *Поставку компонентов в любых объемах, удовлетворяющих вашим потребностям.*

- *Приемлемые сроки поставки, возможна ускоренная поставка.*
- *Доставку товара в любую точку России и стран СНГ.*
- *Комплексную поставку.*
- *Работу по проектам и поставку образцов.*
- *Формирование склада под заказчика.*

- *Сертификаты соответствия на поставляемую продукцию (по желанию клиента).*
- *Тестирование поставляемой продукции.*
- *Поставку компонентов, требующих военную и космическую приемку.*
- *Входной контроль качества.*
- *Наличие сертификата ISO.*

В составе нашей компании организован Конструкторский отдел, призванный помогать разработчикам, и инженерам.

Конструкторский отдел помогает осуществить:

- *Регистрацию проекта у производителя компонентов.*
- *Техническую поддержку проекта.*
- *Защиту от снятия компонента с производства.*
- *Оценку стоимости проекта по компонентам.*
- *Изготовление тестовой платы монтаж и пусконаладочные работы.*

Тел: +7 (812) 336 43 04 (многоканальный)
Email: org@lifeelectronics.ru

www.lifeelectronics.ru