Altech Corp.®
35 Royal Road • Flemington, NJ 08822-6000
t 908-806-9400 • f 908-806-9490 • www.altechcorp.com

UL-Series - UL489 Miniature Molded Case Circuit Breaker - **2 pole C-Trip - AC**

C UL US LISTED C.B.
E329510

Two Pole

Standard Pack: 6

Weight:
0.3-32A:
1.74kg (3.83lb.)

40-63A:
1.98kg (4.37lb.)

Rated Current	Type/ Cat. No.	Rated Voltage
0.3A	**2C03UL**	480Y/277V AC
0.5A	**2C05UL**	480Y/277V AC
1.0A	**2C1UL**	480Y/277V AC
1.6A	**2C1.6UL**	480Y/277V AC
2.0A	**2C2UL**	480Y/277V AC
3.0A	**2C3UL**	480Y/277V AC
4.0A	**2C4UL**	480Y/277V AC
5.0A	**2C5UL**	480Y/277V AC
6.0A	**2C6UL**	480Y/277V AC
8.0A	**2C8UL**	480Y/277V AC
10A	**2C10UL**	480Y/277V AC
12A	**2C12UL**	480Y/277V AC
13A	**2C13UL**	480Y/277V AC
15A	**2C15UL**	480Y/277V AC
16A	**2C16UL**	480Y/277V AC
20A	**2C20UL**	480Y/277V AC
25A	**2C25UL**	480Y/277V AC
30A	**2C30UL**	480Y/277V AC
32A	**2C32UL**	480Y/277V AC
40A	**2C40UL**	240V AC
50A	**2C50UL**	240V AC
60A	**2C60UL**	240V AC
63A	**2C63UL**	240V AC

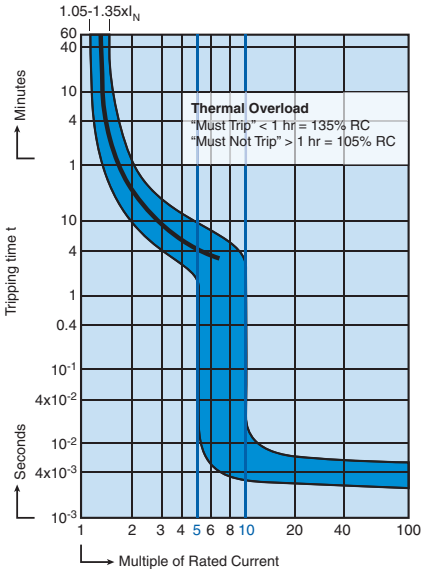

0.3A Through 10A Rated Current

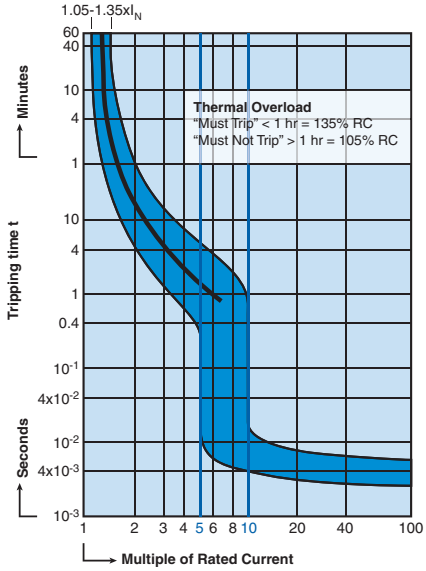

12A Through 63A Rated Current

Current/ Voltage Rating	0.3 - 63A/ 240V AC, 0.3-32A/ 480Y/277V AC*
Calibration Temperature	40°C (104°F)
Ambient Temperature	-25°C to +55°C (-13°F to 131°F)
Storage Temperature	-40°C to +70°C (-40°F to 158°F)
Terminal Torque (min/max)	2 Nm (17.7 lb.in.) / 2.5Nm (22.2 lb.in)
Electrical Life	6000 switching cycles ON/ OFF
Mechanical Life	10000 switching cycles ON/ OFF
Vibration Resistance	> 15g according to DIN EN 60069-2-59 during a load with $I_1 = 1.05 \times I_N$
Resistance to mechanical shocks	25g @ 11ms

**One device dual voltage ratings.*

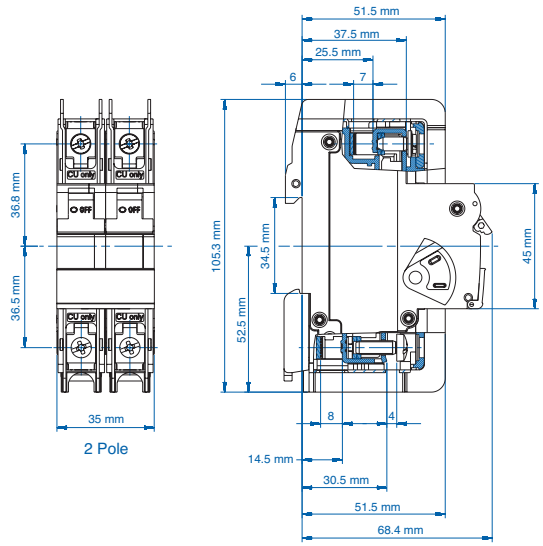

"C" Magnetic Trip Parameters
Rated current 0.3A to 63A.

1. Hold for a minimum of 100ms at surge of 5 times rated current.
2. Trip in under 100ms at 10 times rated current.

Short Circuit Interrupting Capacity

AC

No. Poles	Type	03-32A	33-63A
2-3	AC	10kA @ 120, 240, 480Y/277V	10kA @ 120 240V

ООО «ЛайфЭлектроникс» “LifeElectronics” LLC

ИНН 7805602321 КПП 780501001 Р/С 40702810122510004610 ФАКБ "АБСОЛЮТ БАНК" (ЗАО) в г.Санкт-Петербурге К/С 30101810900000000703 БИК 044030703

Компания «Life Electronics» занимается поставками электронных компонентов импортного и отечественного производства от производителей и со складов крупных дистрибьюторов Европы, Америки и Азии.

С конца 2013 года компания активно расширяет линейку поставок компонентов по направлению коаксиальный кабель, кварцевые генераторы и конденсаторы (керамические, пленочные, электролитические), за счёт заключения дистрибьюторских договоров

Мы предлагаем:

- *Конкурентоспособные цены и скидки постоянным клиентам.*
- *Специальные условия для постоянных клиентов.*
- *Подбор аналогов.*
- *Поставку компонентов в любых объемах, удовлетворяющих вашим потребностям.*

- *Приемлемые сроки поставки, возможна ускоренная поставка.*
- *Доставку товара в любую точку России и стран СНГ.*
- *Комплексную поставку.*
- *Работу по проектам и поставку образцов.*
- *Формирование склада под заказчика.*

- *Сертификаты соответствия на поставляемую продукцию (по желанию клиента).*
- *Тестирование поставляемой продукции.*
- *Поставку компонентов, требующих военную и космическую приемку.*
- *Входной контроль качества.*
- *Наличие сертификата ISO.*

В составе нашей компании организован Конструкторский отдел, призванный помогать разработчикам, и инженерам.

Конструкторский отдел помогает осуществить:

- *Регистрацию проекта у производителя компонентов.*
- *Техническую поддержку проекта.*
- *Защиту от снятия компонента с производства.*
- *Оценку стоимости проекта по компонентам.*
- *Изготовление тестовой платы монтаж и пусконаладочные работы.*

Тел: +7 (812) 336 43 04 (многоканальный)
Email: org@lifeelectronics.ru

www.lifeelectronics.ru