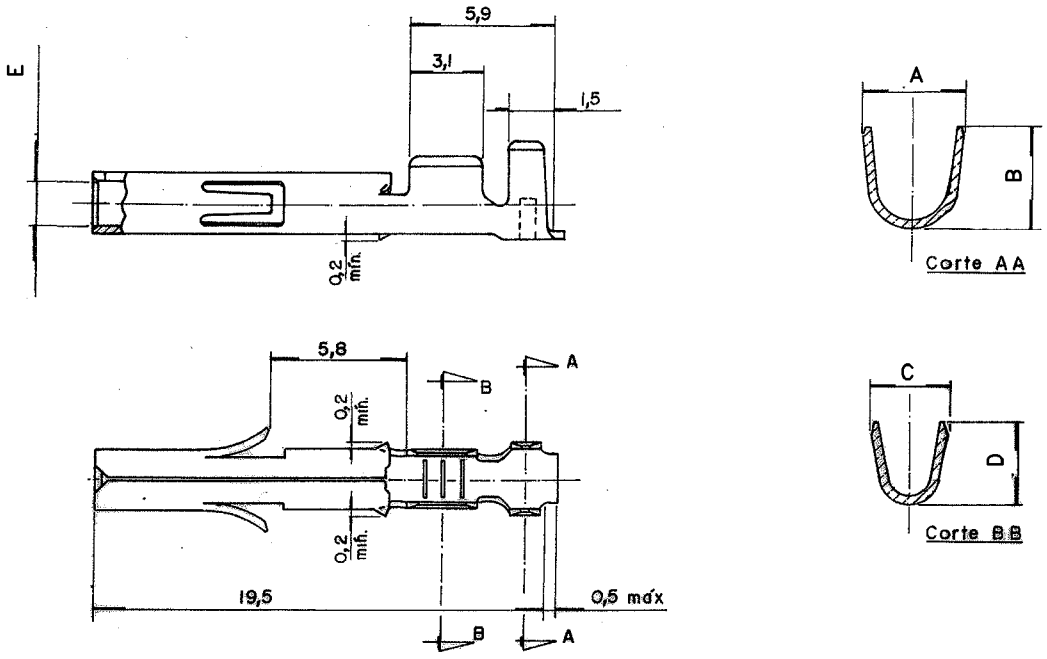

FORÇAS DE INSERÇÃO E EXTRAÇÃO *INSERTION AND EXTRACTION FORCES*					
PINO SÓLIDO *SOLID PIN*			PINO PARTIDO *SPLIT PIN*		
1ª Ins. (máx) *1st Ins. (max)*	1ª Ext. (máx) *1st Ext. (max)*	6ª Ext. (mín) *6th Ext. (min)*	1ª Ins. (máx) *1st Ins. (max)*	1ª Ext. (máx) *1st Ext. (max)*	6ª Ext. (mín) *6th Ext. (min)*
1.28	1.10	0.40	0.90	0.60	0.30

Notas:
Notes:

Descascar o cabo com 3.5mm
Peel the cable with 3.5mm

Fita *Strip*	Granel *Loose Piece*	A ±0.5	B ±0.5	C ±0.5	D ±0.5	E	Material *Material*	Tratamento Superficial *Surface Treatment*	Seção $\frac{MM^2}{AWG}$ *Section*	øIsol. *øIsol.*
UHC1200-BRZ	UHC1210-BRZ	4.0	4.5	3.0	3.4	ø2.05±0.3	LATÃO *Brass* 0.32mm esp. *thickn.*	Pré-estanhado *Pre Tin Plated*	0.5 – 2.0 / 20 – 14	3.3 máx
UHC1200T-BRZ	UHC1210T-BRZ							Pós-estanhado *Pos Tin Plated*		
UHC1201-BRZ	UHC1211-BRZ						BRONZE *Bronze* 0.32mm esp. *thickn.*	Pré-estanhado *Pre Tin Plated*		
UHC1201T-BRZ	UHC1211T-BRZ							Pós-estanhado *Pos Tin Plated*		
UHC1206-BRZ	UHC1216-BRZ							Dourado Seletivo *Selective Gold*		
UHC1100-BRZ	UHC1110-BRZ	3.3	3.3	2.5	2.4	ø1.98 $^{+0.05}_{-0}$	LATÃO *Brass* 0.30mm esp. *thickn.*	Pré-estanhado *Pre Tin Plated*	0.2 – 0.8 / 24 – 18	1.78 – 2.5
UHC1100T-BRZ	UHC1110T-BRZ							Pós-estanhado *Pos Tin Plated*		
UHC1101-BRZ	UHC1111-BRZ						BRONZE *Bronze* 0.30mm esp. *thickn.*	Pré-estanhado *Pre Tin Plated*		
UHC1101T-BRZ	UHC1111T-BRZ							Pós-estanhado *Pos Tin Plated*		
UHC1106-BRZ	UHC1116-BRZ							Dourado Seletivo *Selective Gold*		
Número de Catálogo *Catalog Number*		Dimensões *Dimensions*							Cabo *Cable*	

No. ECN *ECN-NO.*	DATA *DATE*	REVISÃO *REVISION*	POSIÇÃO *POSITION*	DESCRIÇÃO DA MODIFICAÇÃO *CHANGE DESCRIPTION*	DES. POR *DRAWN BY*	VERIF. POR *CHECKED BY*	APROV. POR *APPROVED BY*

ESPECIF. PRODUTO *PRODUCT SPEC.* | ESPECIF. EMBALAGEM *PACKAGING SPEC.* | ESPECIF. APLICAÇÃO *APPLICATION SPEC.*

ESTE DESENHO E TODAS AS OUTRAS INFORMAÇÕES NELE CONTIDAS SÃO CONFIDENCIAIS E DE PROPRIEDADE DA FCI. Este desenho não deve ser copiado, reproduzido ou disponibilizado a terceiros sem expressa autorização por escrito da FCI. © FCI Abril 1999.

THIS DRAWING AND ALL OTHER INFORMATION CONTAINED THEREIN IS PROPRIETARY AND THE PROPERTY OF FCI. This drawing may not be copied, reproduced or disclosed to any third party without the expressed written permission of FCI. © FCI April 1999

TOLERÂNCIAS *TOLERANCES* ±0.3

MATERIAL : *MATERIAL :* Ver Tabela *See Table*

ACABAMENTO SUPERFICIAL *SURFACE FINISH* Ver Tabela *See Table*

CONTRA-PEÇA Nr. *COUNTERPART Nr.*

COR: *COLOUR :*

DESENHO FORA DE ESCALA *DO NOT MEASURE DRAWING*

FERRAM. NO. *TOOL NO.*

NACIONALIDADE *ECO Loc. Code* BR

3RD ANGLE

SISTEMA CAD *CAD SYSTEM*

DIMENSÕES EM MILIMETROS *DIMENSION IN MILLIMETERS*

FORMATO *DWG SIZE* A4

	DATA *DATE*	NOME *NAME*
DES. POR *DRAWN BY*	05.09.08	Rafael
VERIF. POR *CHECKED BY*	05.09.08	Gabriel
APROV. POR *APPROVED BY*	05.09.08	Julio

DESCRIÇÃO *TITLE*
Soquete Universal Hylok
Universal Hylok Socket

NUMERO DE DESENHO *DRAWING NUMBER*
SAU-76495

FOLHA *SHEET* 1 de / of 1

NUMERO ESR *ESR NBR.*

NUM. CATÁLOGO *CAT NO.*

NUM. DE CATÁLOGO *PART NUMBER* VER TABELA *SEE TABLE*

ESCALA *SCALE*

ООО «ЛайфЭлектроникс» “LifeElectronics” LLC

ИНН 7805602321 КПП 780501001 Р/С 40702810122510004610 ФАКБ "АБСОЛЮТ БАНК" (ЗАО) в г.Санкт-Петербурге К/С 30101810900000000703 БИК 044030703

Компания «Life Electronics» занимается поставками электронных компонентов импортного и отечественного производства от производителей и со складов крупных дистрибьюторов Европы, Америки и Азии.

С конца 2013 года компания активно расширяет линейку поставок компонентов по направлению коаксиальный кабель, кварцевые генераторы и конденсаторы (керамические, пленочные, электролитические), за счёт заключения дистрибьюторских договоров

Мы предлагаем:

- *Конкурентоспособные цены и скидки постоянным клиентам.*
- *Специальные условия для постоянных клиентов.*
- *Подбор аналогов.*
- *Поставку компонентов в любых объемах, удовлетворяющих вашим потребностям.*

- *Приемлемые сроки поставки, возможна ускоренная поставка.*
- *Доставку товара в любую точку России и стран СНГ.*
- *Комплексную поставку.*
- *Работу по проектам и поставку образцов.*
- *Формирование склада под заказчика.*

- *Сертификаты соответствия на поставляемую продукцию (по желанию клиента).*
- *Тестирование поставляемой продукции.*
- *Поставку компонентов, требующих военную и космическую приемку.*
- *Входной контроль качества.*
- *Наличие сертификата ISO.*

В составе нашей компании организован Конструкторский отдел, призванный помогать разработчикам, и инженерам.

Конструкторский отдел помогает осуществить:

- *Регистрацию проекта у производителя компонентов.*
- *Техническую поддержку проекта.*
- *Защиту от снятия компонента с производства.*
- *Оценку стоимости проекта по компонентам.*
- *Изготовление тестовой платы монтаж и пусконаладочные работы.*

Тел: +7 (812) 336 43 04 (многоканальный)
Email: org@lifeelectronics.ru

www.lifeelectronics.ru