THIS DRAWING IS UNPUBLISHED.
VERÖFFENTLICHTE ZEICHNUNG
© COPYRIGHT 2004 BY -
RELEASED FOR PUBLICATION - 2005
FREI FÜER VEROFFENTLICHUNG
ALL RIGHTS RESERVED.
ALLE RECHTE VORBEHALTEN.

MATED WITH
PASSEND ZU
1-1718644-5 (12)

PRINT: (2)
5:1

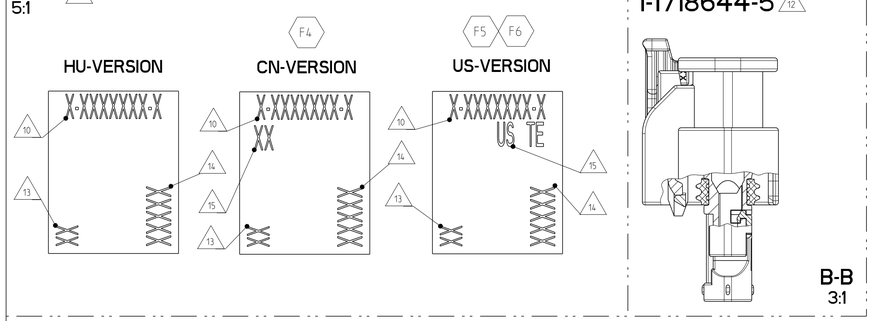

CODINGS
M 2:1

LOC	DIST
FM	-

PROJEKT NR.
EGATN03277

REVISIONS
ÄNDERUNGEN

P	LTR	DESCRIPTION / BESCHREIBUNG	DATE	DWN	APVD
	F3	ECR-14-016277 NEW PN ADDED TO BOM	04NOV2014	SzN	SZG
	F4	LASER PRINT UPDATED WITH CN VERSION	16NOV2015	SzN	RT
	F5	LASER PRINT UPDATED WITH US VERSION	06JUL2017	SzN	LSz
	F6	LASER PRINT CORRECTED	12DEC2017	SzN	LSz

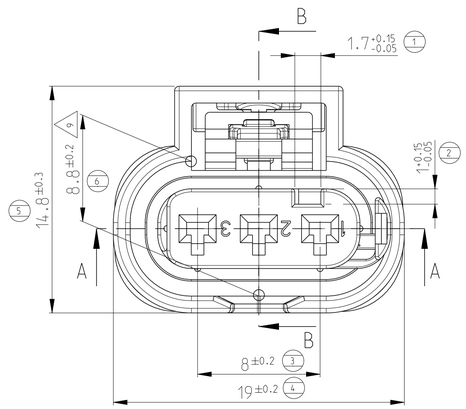

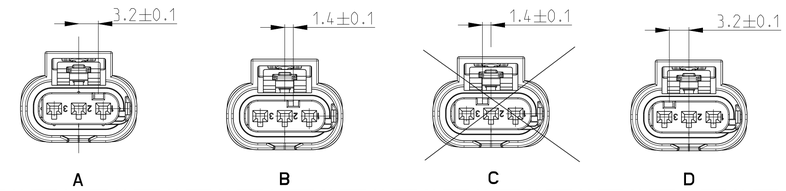

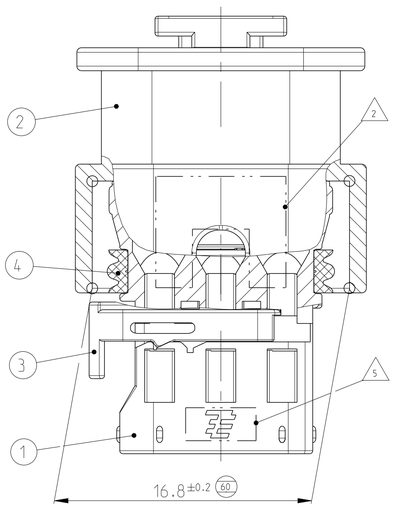

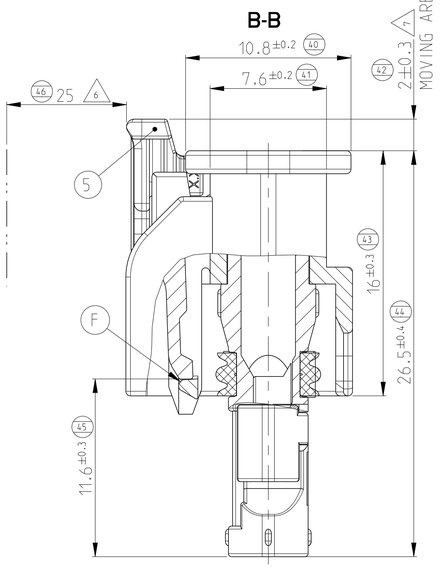

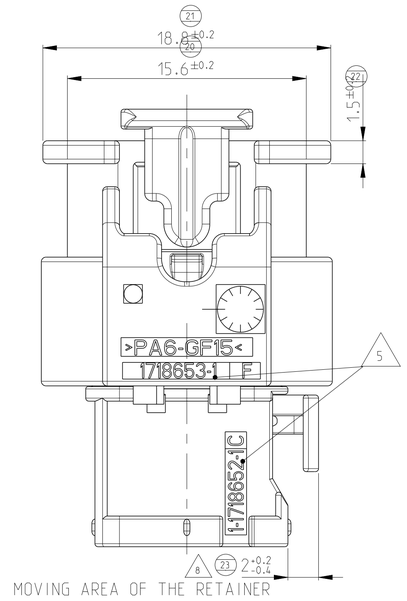

NOTES:
Bemerkungen:

1 ONLY THE GERMAN LANGUAGE VERSION IS AUTHORITATIVE
Massgebend ist nur der deutsche Text

(2) AREA FOR PRINT
Bereich für Bedruckung.

3 USABLE CONTACTS MCON 1.2 LL
SEE TE-NO. 1452674
Verwendbare Kontakte MCON 1.2 LL
siehe TE-Zeichnung 1452674

(4) MAX. WIRE SIZE RANGE 1.0 mm² FLR PERMITTED
FOR CAVITY-Ø 3.55MM
QUANTITY SEE WIRE HARNESS DRAWING
FOR PERMISSIBLE CURRENT CARRYING CAPACITY OF THE SINGLE CONTACT
SEE PRODUCT SPECIFICATION NO.108-18782
max. zulässiger Leitungsquerschnitt 1.0 mm² FLR,
für Kammer-Ø 3.55mm
die Stückzahl ist im Leitungssatz festgelegt
die zulässige Strombelastbarkeit für die einzelnen Kontakte ist
der Spezifikation 108-18782 zu entnehmen

(5) SUPPLIER-MARK
Lieferantenkennzeichnung

(6) SPACE OF ACTIVITY
Betaetigungsfreiraum

(7) SUPPLY CONDITION: CPA IN PRELOCKED POSITION
Auslieferzustand: Gehaeusesicherung in Vorraststellung

(8) SUPPLY CONDITION: RETAINER IN PRELOCKED POSITION
Auslieferzustand: Zweite Kontaktsicherung in Vorraststellung

(9) WARPAGE PERMITTED TO MAX. -0.5mm
Verzug zulaessig bis max. -0.5mm

(10) TE ORDER-NO.
TE Bestell-Nr.

11 ACCORDING TO INTERFACE DRAWING
SEE TE-NO. 114-18679-3
Passend zur Schnittstellen-Zeichnung
siehe TE-Nr. 114-18679-3

(12) VAR II: TEMERATURE RESISTANCE OF PLASTIC PARTS 150 °C
VAR II: Temperaturbestaendigkeit der Kunststoffteile 150 °C

(13) ASSEMBLY LINE SEGMENT IDENTIFICATION
Markierung für Segment der Assembly Anlage

(14) DATE CODE (DDDYY)
Datum Kodierung (TTTJJ)

(15) DIVERGENT MARKING FOR PARTS FROM CHINESE AND U.S. PRODUCTION
Abweichende Beschriftung zulaessig fuer Teile aus China und U.S. -Produktion.

CODING A AS SHOWN
Kodierung A wie gezeichnet

TE-ORDER-NO. (10)	COD	DESCRIPTION	REV	QTY	DESCRIPTION	MATERIAL	SURFACE/COLOUR	ITEM	VAR
4-1718644-1 (F3)	C	3pos. MCON 1.2 - LL Connector Sealed	A	1	MCON 1.2 - CPA	PA46-GF15	GRAY SIML. RAL 7037	5	
				1	3pos. MCON 1.2 - Seal	MVQ	NATURE	4	
				1	3pos. MCON 1.2 - Retainer	PA66-GF15	VIOLETT SIML. RAL 4006	3	
				1	3pos. MCON 1.2 - Protection Cover	PA6-GF15	BLACK SIML. RAL 9011	2	
				1	3pos. MCON 1.2 - Recepticle Hsg.	PA66-GF30	VIOLETT SIML. RAL 4006	1	
2-1718644-5	B	3pos. MCON 1.2 - LL Connector Sealed	A	1	MCON 1.2 - CPA	PA46-GF15	GRAY SIML. RAL 7037	5	
				1	3pos. MCON 1.2 - Seal	MVQ	GREEN	4	
				1	3pos. MCON 1.2 - Retainer	PA66-GF15	VIOLETT SIML. RAL 4006	3	II
				1	3pos. MCON 1.2 - Protection Cover	PA46	BLACK SIML. RAL 9011	2	
				1	3pos. MCON 1.2 - Recepticle Hsg.	PA66-GF30	NATURE	1	(12)
1-1718644-5	A	3pos. MCON 1.2 - LL Connector Sealed	D	1	Gehäusesicherung CPA	PA46-GF15	GRAY SIML. RAL 7037	5	
				1	3pos. MCON 1.2 - Seal	MVQ	GREEN	4	
				1	3pos. MCON 1.2 - Retainer	PA66-GF15	VIOLETT SIML. RAL 4006	3	II
				1	3pos. MCON 1.2 - Protection Cover	PA46	BLACK SIML. RAL 9011	2	
				1	3pos. MCON 1.2 - Recepticle Hsg.	PA66-GF30	BLACK SIML. RAL 9011	1	(12)
2-1718644-1	B	3pos. MCON 1.2 - LL Connector Sealed	F	1	MCON 1.2 - CPA	PA46-GF15	GRAY SIML. RAL 7037	5	
				1	3pos. MCON 1.2 - Seal	MVQ	NATURE	4	
				1	3pos. MCON 1.2 - Retainer	PA66-GF15	VIOLETT SIML. RAL 4006	3	
				1	3pos. MCON 1.2 - Protection Cover	PA6-GF15	BLACK SIML. RAL 9011	2	
				1	3pos. MCON 1.2 - Recepticle Hsg.	PA66-GF30	NATURE	1	I
1-1718644-1	A	3pos. MCON 1.2 - LL Connector Sealed	F	1	MCON 1.2 - CPA	PA46-GF15	GRAY SIML. RAL 7037	5	
				1	3pos. MCON 1.2 - Seal	MVQ	NATURE	4	
				1	3pos. MCON 1.2 - Retainer	PA66-GF15	VIOLETT SIML. RAL 4006	3	
				1	3pos. MCON 1.2 - Protection Cover	PA6-GF15	BLACK SIML. RAL 9011	2	
				1	3pos. MCON 1.2 - Recepticle Hsg.	PA66-GF30	BLACK SIML. RAL 9011	1	

RETAINER IN END POSITION

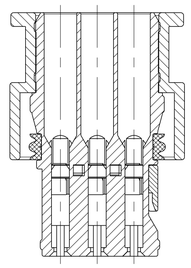

A-A
3:1

CPA IN END POSITION

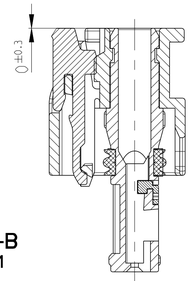

B-B
3:1

3D VIEW
1:1

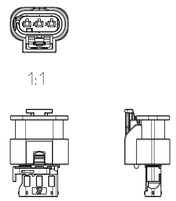

THIS DRAWING IS A CONTROLLED DOCUMENT.
DIESES ZEICHNUNGSDOKUMENT WIRD DURCH APP INCORPORATED KONTROLLIERT.
ÄNDERUNGEN, DIE DEN TECHNISCHEN FORTSCHRITT DIENEN, SIND VORBEHALTEN.
DER ZUSTAND DIESES ZEICHNUNGSDOKUMENTES ERGIBT SICH AUS DEM ARCHIVE.

DIMENSIONS: MASSEINHEITEN: mm
TOLERANCES UNLESS OTHERWISE SPECIFIED: ALLGEMEINTOLERANZEN
0 PLC ±-
1 PLC ±-
2 PLC ±-
3 PLC ±-
4 PLC ±-
ANGLES/WINKEL ±2°
REF. TO DIN 16901 ISO 13920 TO NOM. DIM
MATERIAL - -
FINISH/OBERFLÄCHE/FARBE -

DWN	18OCT2004	C. L'Abbate
CHK	13JAN2005	A. Schroebel
APVD	-	J. Waller
PRODUCT SPEC PRODUKTSPEZ.	108-18969	
APPLICATION SPEC VERARBEITUNGSSPEZ.	114-18661	
WEIGHT GEWICHT	3 g	

TE Connectivity

NAME: 3pos. MCON 1.2 - LL Connector, Sealed
-
-

SIZE	CAGE CODE	DRAWING NO. ZEICHNUNGS-NR.	RESTRICTED TO NUR FUER
A1	00779	C-1718644	-

CUSTOMER DRAWING /KUNDENZEICHNUNG | SCALE MASSSTAB 15:1 | SHEET BLATT 1 OF VON 1 | REV F6

4805 (3/11)

ООО «ЛайфЭлектроникс» “LifeElectronics” LLC

ИНН 7805602321 КПП 780501001 Р/С 40702810122510004610 ФАКБ "АБСОЛЮТ БАНК" (ЗАО) в г.Санкт-Петербурге К/С 30101810900000000703 БИК 044030703

Компания «Life Electronics» занимается поставками электронных компонентов импортного и отечественного производства от производителей и со складов крупных дистрибьюторов Европы, Америки и Азии.

С конца 2013 года компания активно расширяет линейку поставок компонентов по направлению коаксиальный кабель, кварцевые генераторы и конденсаторы (керамические, пленочные, электролитические), за счёт заключения дистрибьюторских договоров

Мы предлагаем:

- *Конкурентоспособные цены и скидки постоянным клиентам.*
- *Специальные условия для постоянных клиентов.*
- *Подбор аналогов.*
- *Поставку компонентов в любых объемах, удовлетворяющих вашим потребностям.*

- *Приемлемые сроки поставки, возможна ускоренная поставка.*
- *Доставку товара в любую точку России и стран СНГ.*
- *Комплексную поставку.*
- *Работу по проектам и поставку образцов.*
- *Формирование склада под заказчика.*

- *Сертификаты соответствия на поставляемую продукцию (по желанию клиента).*
- *Тестирование поставляемой продукции.*
- *Поставку компонентов, требующих военную и космическую приемку.*
- *Входной контроль качества.*
- *Наличие сертификата ISO.*

В составе нашей компании организован Конструкторский отдел, призванный помогать разработчикам, и инженерам.

Конструкторский отдел помогает осуществить:

- *Регистрацию проекта у производителя компонентов.*
- *Техническую поддержку проекта.*
- *Защиту от снятия компонента с производства.*
- *Оценку стоимости проекта по компонентам.*
- *Изготовление тестовой платы монтаж и пусконаладочные работы.*

Тел: +7 (812) 336 43 04 (многоканальный)
Email: org@lifeelectronics.ru

www.lifeelectronics.ru