RPM6400 Series — MIL/COTS DC EMI Power Line Filter

RPM6400
MILITARY/ COTS TO 50A
PERFOMANCE TO 10GHZ
MIL-STD-461/ DO-160

SPECIFICATIONS

Operating Freq.	:	DC
Max. Operating Voltage	:	400VDC
Ambient Temperature	:	-40 to 70C
Hipot Rating (L-G)	:	1800VDC
Terminals (-T)	:	S: M5 Studs
Applications	:	Mil-461/ DO-160 (Grounded and un-grounded returns)
Call for other termination types (e.g. Circular Mil-Connectors, etc.)		

TYPICAL INSERTION LOSS, dB (50/50ohm)

FREQ (MHz)	.01	.15	.5	1	10	1000	10000
CM(dB)	30	50	60	60	70	70	70
DM(dB)	34	45	65	65	60	-	-

SCHEMATIC

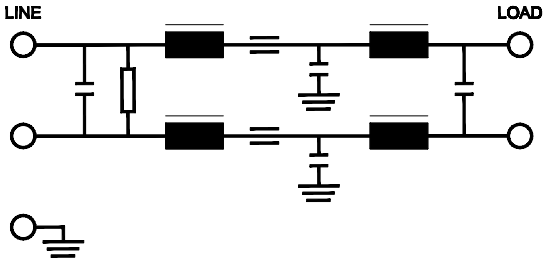

PART NUMBER/ ORDERING

RPM6400	-X (Amps)	-T	Weight LBS (KG) Typ.
	5	S	2.0 (0.9)
	10		2.0 (0.9)
	20		4.0 (1.8)
	25		4.0 (1.8)
	50		5.0 (2.3)

Reference purposes only.
Specifications are subject to change.
Consult factory to verify specifications.

www.radiuspower.com
Engineering Assistance: engg@radiuspower.com
Sales:sales@radiuspower.com

RPM6400
Mechanical Dimensions

5/10Amp

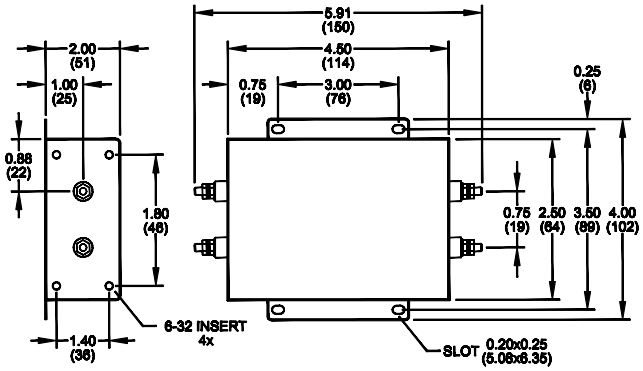

20/25Amp

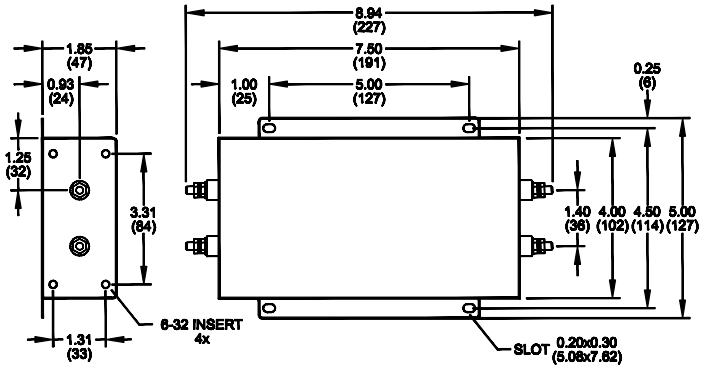

50Amp

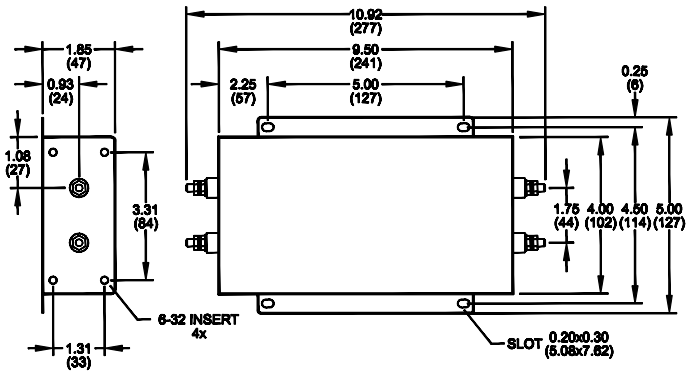

TYPICAL TOLERANCE: +/-0.02 (0.50)

ООО «ЛайфЭлектроникс» “LifeElectronics” LLC

ИНН 7805602321 КПП 780501001 Р/С 40702810122510004610 ФАКБ "АБСОЛЮТ БАНК" (ЗАО) в г.Санкт-Петербурге К/С 30101810900000000703 БИК 044030703

Компания «Life Electronics» занимается поставками электронных компонентов импортного и отечественного производства от производителей и со складов крупных дистрибьюторов Европы, Америки и Азии.

С конца 2013 года компания активно расширяет линейку поставок компонентов по направлению коаксиальный кабель, кварцевые генераторы и конденсаторы (керамические, пленочные, электролитические), за счёт заключения дистрибьюторских договоров

Мы предлагаем:

- *Конкурентоспособные цены и скидки постоянным клиентам.*
- *Специальные условия для постоянных клиентов.*
- *Подбор аналогов.*
- *Поставку компонентов в любых объемах, удовлетворяющих вашим потребностям.*

- *Приемлемые сроки поставки, возможна ускоренная поставка.*
- *Доставку товара в любую точку России и стран СНГ.*
- *Комплексную поставку.*
- *Работу по проектам и поставку образцов.*
- *Формирование склада под заказчика.*

- *Сертификаты соответствия на поставляемую продукцию (по желанию клиента).*
- *Тестирование поставляемой продукции.*
- *Поставку компонентов, требующих военную и космическую приемку.*
- *Входной контроль качества.*
- *Наличие сертификата ISO.*

В составе нашей компании организован Конструкторский отдел, призванный помогать разработчикам, и инженерам.

Конструкторский отдел помогает осуществить:

- *Регистрацию проекта у производителя компонентов.*
- *Техническую поддержку проекта.*
- *Защиту от снятия компонента с производства.*
- *Оценку стоимости проекта по компонентам.*
- *Изготовление тестовой платы монтаж и пусконаладочные работы.*

Тел: +7 (812) 336 43 04 (многоканальный)
Email: org@lifeelectronics.ru

www.lifeelectronics.ru