THIS DRAWING IS UNPUBLISHED.
VERTRAULICHE UNVERGEFFENTLICHTE ZEICHNUNG
© COPYRIGHT – TE Connectivity
RELEASED FOR PUBLICATION
FREI FUER VEROEFFENTLICHUNG
ALL RIGHTS RESERVED.
ALLE RECHTE VORBEHALTEN.

REVISIONS AENDERUNGEN					
P	LTR	DESCRIPTION BESCHREIBUNG	DATE	DWN	APVD
	A5	REVISED PER ECR-16-016696	29AUG2017	NG	MKO
	A6	REVISED PER ECR-16-016780	29AUG2017	NG	MKO

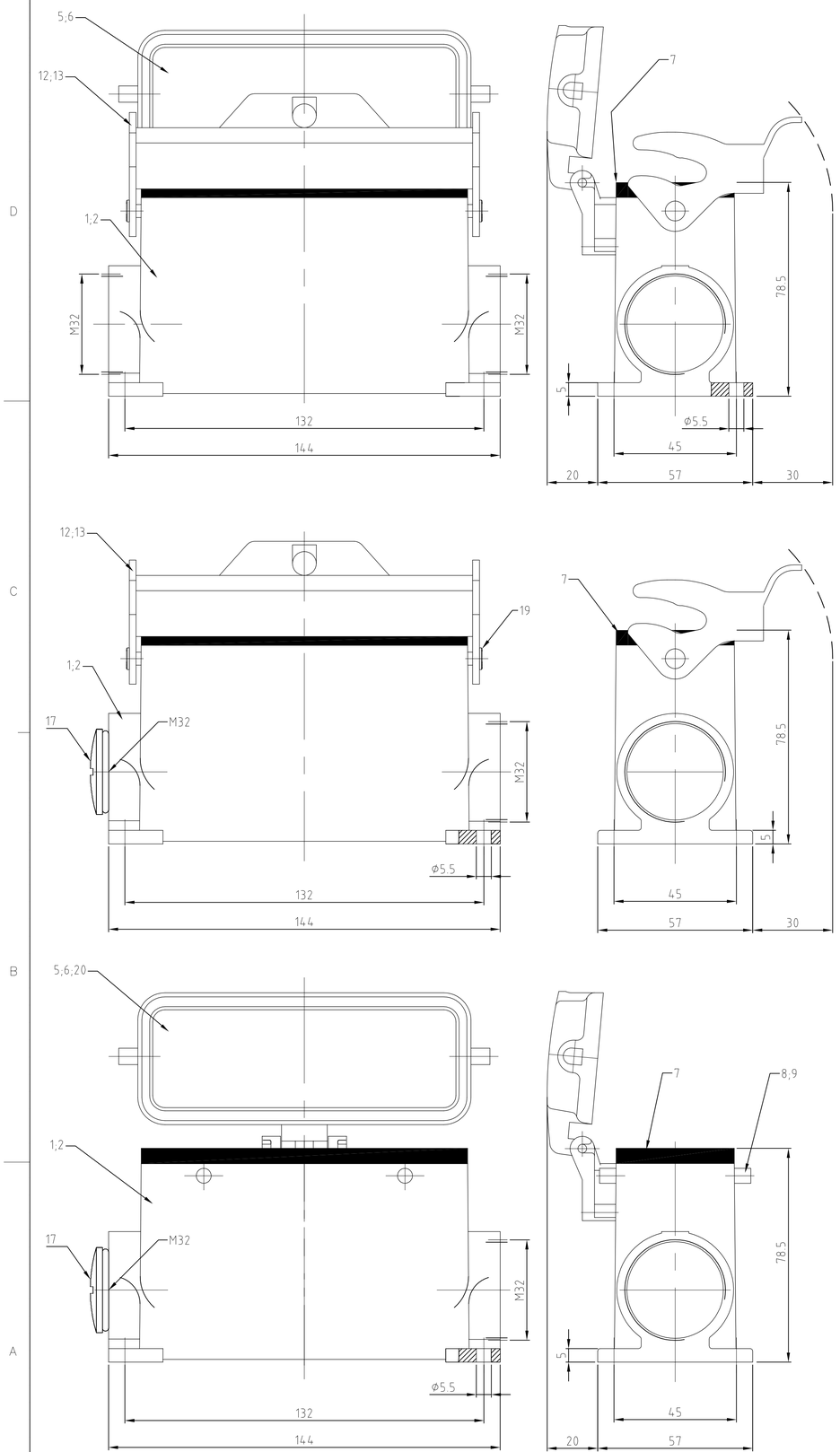

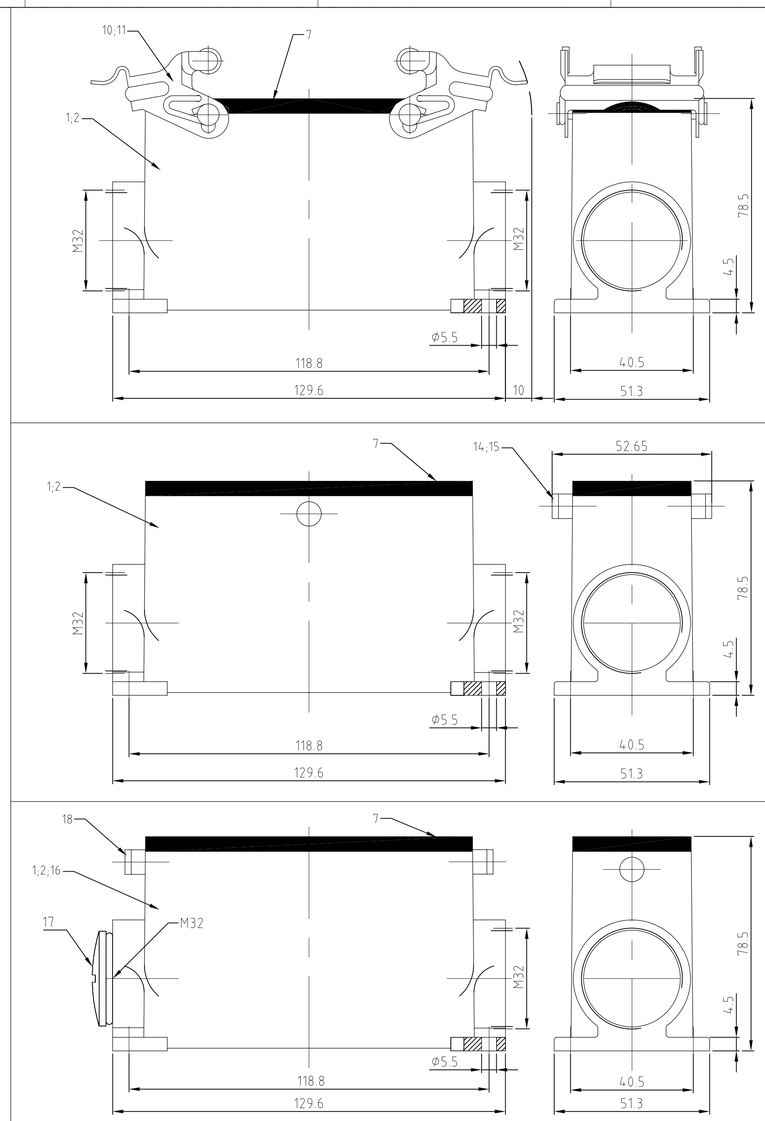

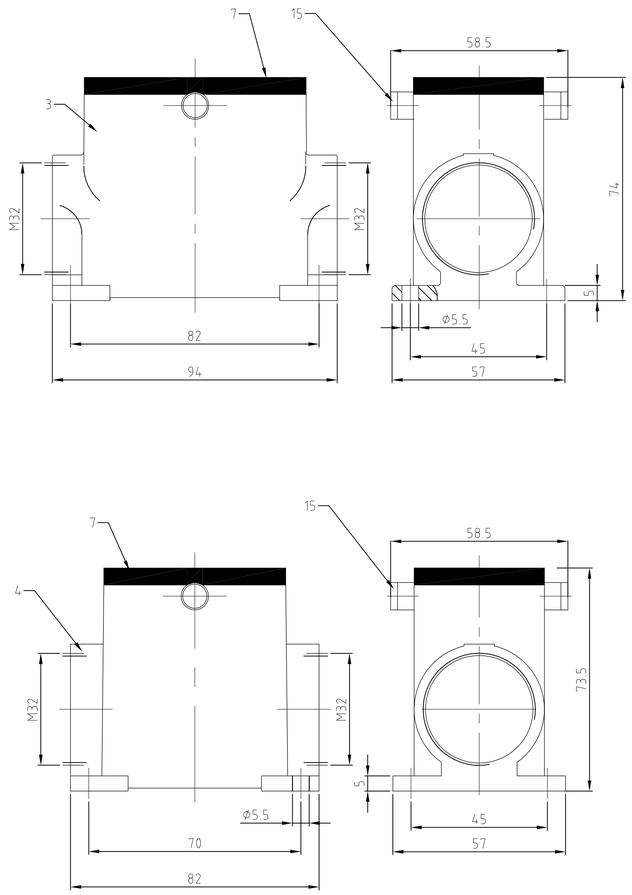

NOTES:

1 Material: Housing: aluminium diecasting alloy
Seals: NEOPRENE

2 SURFACE: VARNISH- GREY
- ALUMINIUM OXID +
VARNISH BLACK

3 PACKAGING:
PACKAGING QUANTITY: 5 PIECES

4 SPECIAL PACKAGING: Krauss-Maffei
PACKAGING UNIT: 50 PIECES IN Krauss-Maffei-Box

5 WITHOUT HTS LOGO

6 VARNISH ON THE INSIDE NOT NECESARILY

HD.64.SGD.LB.2.M32.Z-6S	HD.64.SG.LB.2.M32.Z-6S	HD.64.SGD.LB.2.M32.Z	HD-X/Z.24.SG-2VGR.2.M32.Z	HD.64.SG.VS.2.M32.Z	HD-Z.64.SG-2VGR.2.M32.Z	HD-X.64.SG.VS.2.M32.Z	HD-X.64.SGD.LB.2.M32.Z	HD-X.64.SG.LB.2.M32.Z	HD-X.64.SGD.2.M32.Z	HD.64.SG.VS.2.M32.Z	HD.64.SG.LB.2.M32.Z	HD.64.SGD.LB.2.M32.Z	HD.64.SGD.2.M32.Z	ORDERING TEXT / BESTELLTEXT	DESCRIPTION	MATERIAL	SURFACE	COLOR	ITEM NO. POS.	REMARKS
1															cover	aluminium/ALU		grau	20	ohne Logo
2	2														clip positioner	steel	verzinkt/zink plated	blue	19	
2															clip bolt	steel		blue	18	
1	1														Blanking Piece with Seal	steel		blue	17	M64
1	1														surface mounted housing side entry	aluminium/ALU		grau	16	ohne Logo
			2	2			2								clip bolt	stainless steel			15	
						2									clip bolt	steel	zink plated	blue	14	
									1	1					side clip	stainless steel			13	
1	1	1										1	1		side clip	steel	zink plated	blue	12	
								2							clip positioner	stainless steel			11	
					2						2				clip positioner	steel	zink plated	blue	10	
										4					clip bolt	stainless steel			9	
														4	clip bolt	steel	zink plated	blue	8	
1	1	1	1	1	1	1	1	1	1	1	1	1	1	1	seal	Neoprene		schwarz	7	
										1	1				cover	aluminium/ALU	aluminium oxid	schwarz	6	
		1											1	1	cover	aluminium/ALU		grau	5	
			1												surface mounted housing side entry	aluminium/ALU	aluminium oxid	schwarz	4	BG3
				1											surface mounted housing side entry	aluminium/ALU	aluminium oxid	schwarz	3	BG4
							1	1	1	1	1				surface mounted housing side entry	aluminium/ALU	aluminium oxid	schwarz	2	BG8
		1			1	1						1	1	1	surface mounted housing side entry	aluminium/ALU		grau	1	
1-6	1-5	1-4	1-4	1-1	0-9	1-3	1-2	1+0	0-8	0+7	0-6	0+5	0-4	0-3	0-2	0-1				

THIS DRAWING IS A CONTROLLED DOCUMENT.
DIESE ZEICHNUNG IST EIN KONTROLLIERTES DOKUMENT

DIMENSIONS: MASSE\MEIHTEN mm

TOLERANCES UNLESS OTHERWISE SPECIFIED: ALLGEMEINTOLERANZEN
n. ISO 8015
n. ISO 8768 - mH -E
n. DIN 16901 - 1&0
0 PLC ±
1 PLC ±
2 PLC ±
3 PLC ±
4 PLC ±
ANGLES/WINKEL ± –

MATERIAL –

FINISH/OBERFLAECHE/FARBE –

DWN 30.09.03 Schneider
CHK 30.09.03 Schweiger
APVD –

PRODUCT SPEC PRODUKTSPEZ 108-74003
APPLICATION SPEC VERARBEITUNGSSPEZ 114-74001
WEIGHT GEWICHT –

TE Connectivity

NAME
Sourface mounted housing side entry
Sockelgehäuse HD.16/24/64.SG.2.M32.Z
–

SIZE A1 | CAGE CODE 00779 | DRAWING NO ZEICHNUNGS-NR C-1106469 | RESTRICTED TO NUR FUER –

CUSTOMER DRAWING /KUNDENZEICHNUNG | SCALE MASSSTAB 1:1 | SHEET BLATT 1 OF VON 1 | REV A6

ООО «ЛайфЭлектроникс» “LifeElectronics” LLC

ИНН 7805602321 КПП 780501001 Р/С 40702810122510004610 ФАКБ "АБСОЛЮТ БАНК" (ЗАО) в г.Санкт-Петербурге К/С 30101810900000000703 БИК 044030703

Компания «Life Electronics» занимается поставками электронных компонентов импортного и отечественного производства от производителей и со складов крупных дистрибьюторов Европы, Америки и Азии.

С конца 2013 года компания активно расширяет линейку поставок компонентов по направлению коаксиальный кабель, кварцевые генераторы и конденсаторы (керамические, пленочные, электролитические), за счёт заключения дистрибьюторских договоров

Мы предлагаем:

- *Конкурентоспособные цены и скидки постоянным клиентам.*
- *Специальные условия для постоянных клиентов.*
- *Подбор аналогов.*
- *Поставку компонентов в любых объемах, удовлетворяющих вашим потребностям.*

- *Приемлемые сроки поставки, возможна ускоренная поставка.*
- *Доставку товара в любую точку России и стран СНГ.*
- *Комплексную поставку.*
- *Работу по проектам и поставку образцов.*
- *Формирование склада под заказчика.*

- *Сертификаты соответствия на поставляемую продукцию (по желанию клиента).*
- *Тестирование поставляемой продукции.*
- *Поставку компонентов, требующих военную и космическую приемку.*
- *Входной контроль качества.*
- *Наличие сертификата ISO.*

В составе нашей компании организован Конструкторский отдел, призванный помогать разработчикам, и инженерам.

Конструкторский отдел помогает осуществить:

- *Регистрацию проекта у производителя компонентов.*
- *Техническую поддержку проекта.*
- *Защиту от снятия компонента с производства.*
- *Оценку стоимости проекта по компонентам.*
- *Изготовление тестовой платы монтаж и пусконаладочные работы.*

Тел: +7 (812) 336 43 04 (многоканальный)
Email: org@lifeelectronics.ru

www.lifeelectronics.ru