High Voltage Series Non-Magnetic Trimmer Capacitors

Part Number	Capacitance (pF)		Q (Min)	DC Working Voltage	DC Withstanding Voltage	Dielectric	Fig.	"A" Dim. ± .016	"B" Dim. ± .016
	From Below	To Above	100 MHz						
NMNT1-20*	0.1	1	2000	10000	20000	PTFE	1	1.185	1.125
NMNT5-8	0.8	5	2000	4000	8000	PTFE	3	—	—
NMNT5-25	0.5	5	1800	12500	25000	PTFE	1	2	0.75
NMNT10-3	1	10	3500	1500	3000	PTFE	2	1.69	0.31
NMNT10-4	1	10	3500	2000	4000	PTFE	2	1.69	0.31
NMNT10-6	1	10	2000	3000	6000	PTFE	1	1.15	0.38
NMNT10-7	1	10	2000	3500	7000	PTFE	1	1.85	0.38
NMNT10-12	2	10	1800	6000	12000	PTFE	1	1.83	0.63
NMNT15	1	15	2000	2000	4000	PTFE	2	1.69	0.31
NMNT20-9	3	20	2300	4500	9000	PTFE	1	1.24	0.63
NMNT23-6	3	23	2200	3000	6000	PTFE	1	1.7	0.38
NMNT25-6	5	25	2000	3000	6000	PTFE	1	1.62	0.63
NMNT25-12	7	25	1500	6000	12000	PTFE	1	1.77	1.13
NMNT30	4	30	1200	3000	6000	PTFE	1	2.25	1.5
NMNT50	5	50	700	4500	9000	PTFE	1	2.25	1.5
NMNT70-6	2.5	70	650	3000	6000	PTFE	1	3	0.7
NMNT70-15	6.5	70	650	7500	15000	PTFE	1	3.25	1.63
NMNT75-5	1	75	650	2500	5000	PTFE	1	2.8	0.8
NMNT75-8	1	75	650	4000	8000	PTFE	1	2.8	0.8
NMNT85	5	85	600	3000	6000	PTFE	1	3.25	1.5

*NO LEAD

High Voltage Series Non-Magnetic Trimmer Capacitors

FIG. 1

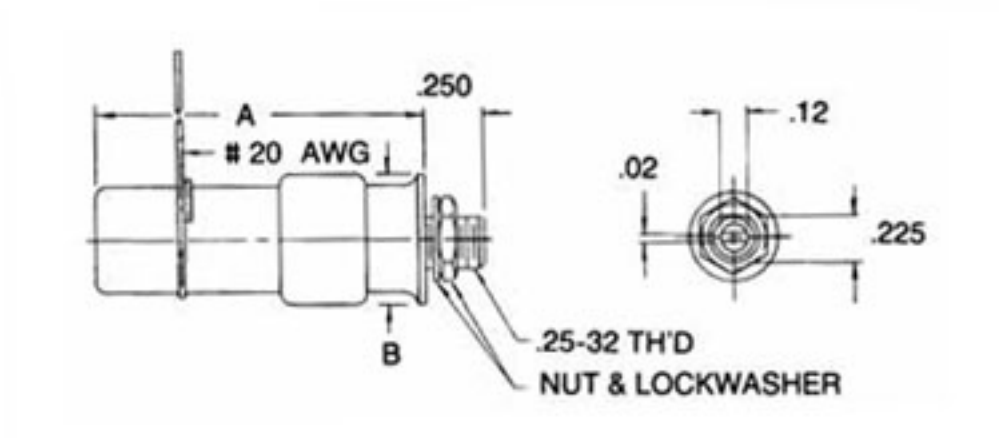

FIG. 2

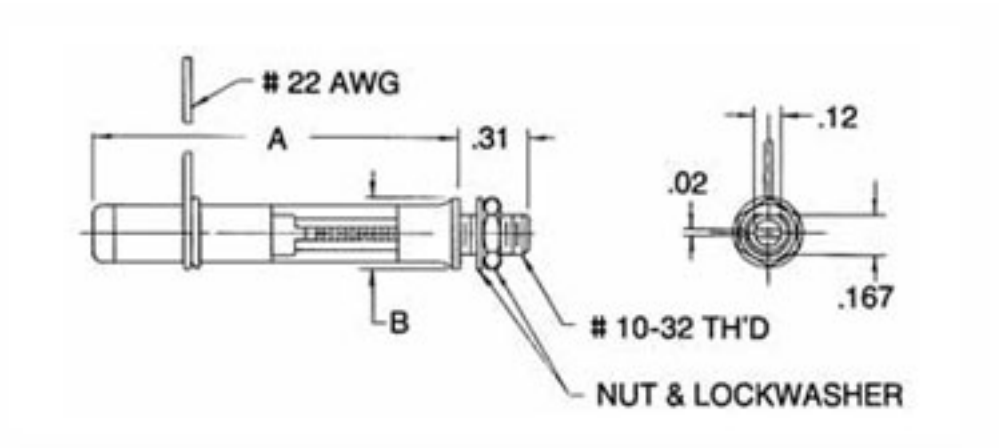

FIG. 3

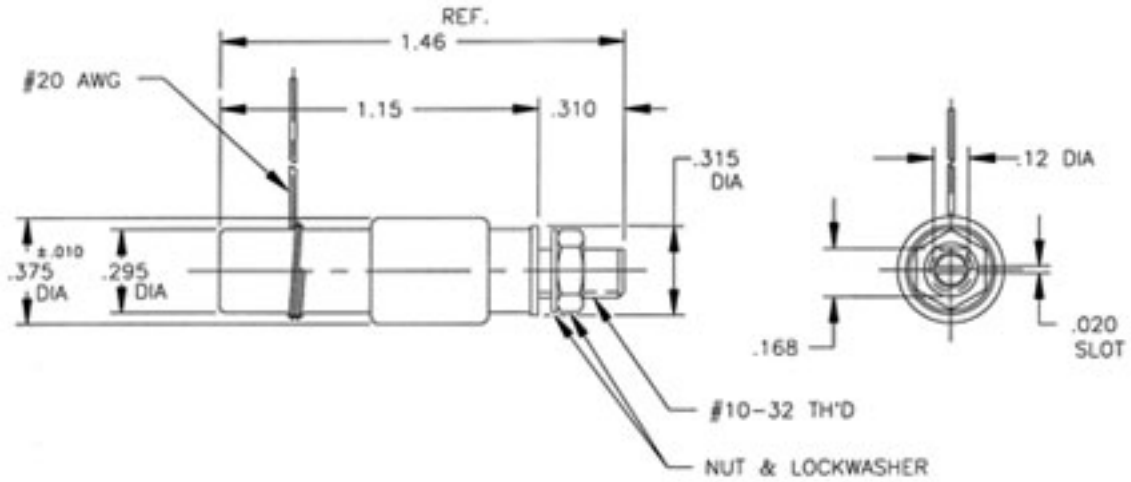

Extended Shaft Option

Add "E" to end of part number

ООО «ЛайфЭлектроникс» “LifeElectronics” LLC

ИНН 7805602321 КПП 780501001 Р/С 40702810122510004610 ФАКБ "АБСОЛЮТ БАНК" (ЗАО) в г.Санкт-Петербурге К/С 30101810900000000703 БИК 044030703

Компания «Life Electronics» занимается поставками электронных компонентов импортного и отечественного производства от производителей и со складов крупных дистрибьюторов Европы, Америки и Азии.

С конца 2013 года компания активно расширяет линейку поставок компонентов по направлению коаксиальный кабель, кварцевые генераторы и конденсаторы (керамические, пленочные, электролитические), за счёт заключения дистрибьюторских договоров

Мы предлагаем:

- *Конкурентоспособные цены и скидки постоянным клиентам.*
- *Специальные условия для постоянных клиентов.*
- *Подбор аналогов.*
- *Поставку компонентов в любых объемах, удовлетворяющих вашим потребностям.*

- *Приемлемые сроки поставки, возможна ускоренная поставка.*
- *Доставку товара в любую точку России и стран СНГ.*
- *Комплексную поставку.*
- *Работу по проектам и поставку образцов.*
- *Формирование склада под заказчика.*

- *Сертификаты соответствия на поставляемую продукцию (по желанию клиента).*
- *Тестирование поставляемой продукции.*
- *Поставку компонентов, требующих военную и космическую приемку.*
- *Входной контроль качества.*
- *Наличие сертификата ISO.*

В составе нашей компании организован Конструкторский отдел, призванный помогать разработчикам, и инженерам.

Конструкторский отдел помогает осуществить:

- *Регистрацию проекта у производителя компонентов.*
- *Техническую поддержку проекта.*
- *Защиту от снятия компонента с производства.*
- *Оценку стоимости проекта по компонентам.*
- *Изготовление тестовой платы монтаж и пусконаладочные работы.*

Тел: +7 (812) 336 43 04 (многоканальный)
Email: org@lifeelectronics.ru

www.lifeelectronics.ru