Copying of this document and giving it to others and the use or communication of the contents thereof, are forbidden without express authority. Offenders are liable to the payment of damages. All rights are reserved in the event of the grant of a patent or the registration of the utility model or design.

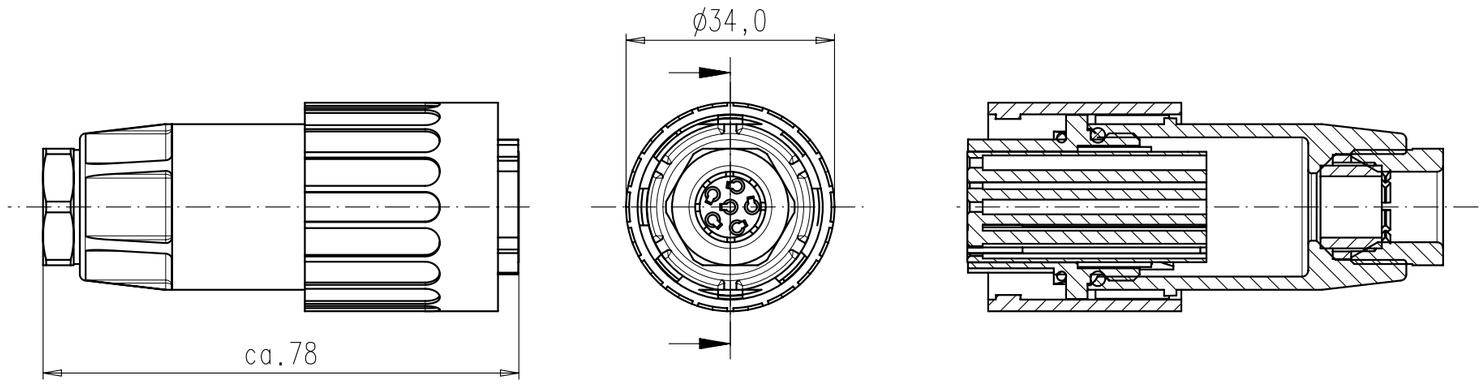


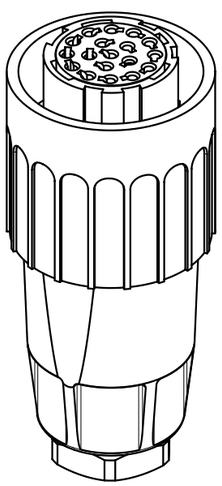

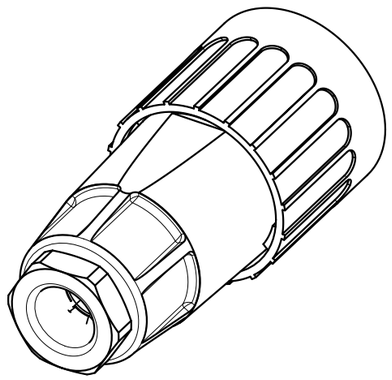

| | |
|---|---|
| Polzahl<br>No. of poles | 17+PE |
| Bemessungsspannung<br>Rated voltage | 100 V AC/DC |
| Anschlußtechnik<br>Type of termination | Crimpen<br>crimp |
| Anschlussquerschnitt<br>wire gauge | 0,09-1,0mm²<br>AWG 28-18 |
| Strombelastbarkeit Tu +55°C<br>Current carrying capacity | 6A |
| Durchgangswiderstand<br>Contact resistance | <5 mOhm |
| Temperaturbereich<br>Temperature range | -40°C bis +125°C<br>-40°F up to +257°F |
| Schutzart<br>Protection class | IP 65 (in gestecktem Zustand)<br>IP 65 (in mated condition) |
| Mechanische Lebensdauer<br>Mechanical operations | >500 Steckzyklen<br>>500 mating cycles |
| Gehäuse<br>Housing | Polyamid<br>Polyamide |
| Kontaktträger<br>insert | Polyamid<br>Polyamide |
| Kontaktoberfläche<br>contact plating | Versilbert<br>Silver plated |
| Dichtungen<br>Gaskets | Neoprene |
| Verriegelung<br>Locking | Bajonett<br>Bayonet |
| Anschließbare Kabeldurchmesser<br>possible cable diameters | ø8,0-10,0mm |

Crimpkontakt bitte separat bestellen
Please order crimp contacts separately
N 02 015 0052 (0,09-0,25mm²)
N 02 015 0046 (0,35-0,5mm²)
N 02 015 0047 (0,75-1,0mm²)

All technical data have been measured in a laboratory environment and can be different during practical usage of the product.
Any product information is for descriptive usage only and not legally binding; particularly the information does not constitute or provide any legal guaranties.

Alle technischen Daten wurden unter Laborbedingungen ermittelt und können im Praxisbetrieb abweichen. Es handelt sich bei den Angaben weder um Beschaffenheits- noch um Haltbarkeitsgarantien

Weitergabe sowie Vervielfältigung dieser Unterlage, Verwertung und Mitteilung ihres Inhalts nicht gestattet, soweit nicht ausdrücklich zugestanden. Zuwiderhandlungen verpflichten zu Schadenersatz. Alle Rechte für den Fall der Patenterteilung oder Gebrauchsmuster-Eintragung vorbehalten.

| | | | |
|---|---|---|---|
| 01 | 201200155 | 25.01.13 | IM |
| Index | Änderung/*Description* | Datum/*Date* | Name |

Masse (errechnet)/*Calc WT:* 9
Prüfmaß/*Testdimension*
Teileindex
*Partindexnumber*

Zul. Abw./*Tolerances:* DIN/ISO 13715

| 13 | Datum/*Date* | Name |
|---|---|---|
| Gez. *Drawn* | 25.01. | Mohrlang |
| Gepr. *Checked* | | i.A. |

Amphenol-Tuchel Electronics GmbH

Maßstab/*Scale* 1:1 | A3

CUSTOMER DRAWING

Kabeldose komplett
female cable connector

M C016 10D017 002 1

Blatt/*Sheet* 1 / 1 Bl.

Ers. f./*Replacement for:*

Mohrlang/25.01.2013

ООО «ЛайфЭлектроникс» “LifeElectronics” LLC

ИНН 7805602321 КПП 780501001 Р/С 40702810122510004610 ФАКБ "АБСОЛЮТ БАНК" (ЗАО) в г.Санкт-Петербурге К/С 30101810900000000703 БИК 044030703

*Компания «Life Electronics» занимается поставками электронных компонентов импортного и отечественного производства от производителей и со складов крупных дистрибьюторов Европы, Америки и Азии.*

*С конца 2013 года компания активно расширяет линейку поставок компонентов по направлению коаксиальный кабель, кварцевые генераторы и конденсаторы (керамические, пленочные, электролитические), за счёт заключения дистрибьюторских договоров*

*Мы предлагаем:*

- *Конкурентоспособные цены и скидки постоянным клиентам.*
- *Специальные условия для постоянных клиентов.*
- *Подбор аналогов.*
- *Поставку компонентов в любых объемах, удовлетворяющих вашим потребностям.*

- *Приемлемые сроки поставки, возможна ускоренная поставка.*
- *Доставку товара в любую точку России и стран СНГ.*
- *Комплексную поставку.*
- *Работу по проектам и поставку образцов.*
- *Формирование склада под заказчика.*

- *Сертификаты соответствия на поставляемую продукцию (по желанию клиента).*
- *Тестирование поставляемой продукции.*
- *Поставку компонентов, требующих военную и космическую приемку.*
- *Входной контроль качества.*
- *Наличие сертификата ISO.*

*В составе нашей компании организован Конструкторский отдел, призванный помогать разработчикам, и инженерам.*

*Конструкторский отдел помогает осуществить:*

- *Регистрацию проекта у производителя компонентов.*
- *Техническую поддержку проекта.*
- *Защиту от снятия компонента с производства.*
- *Оценку стоимости проекта по компонентам.*
- *Изготовление тестовой платы монтаж и пусконаладочные работы.*

*Тел: +7 (812) 336 43 04 (многоканальный)*
*Email: org@lifeelectronics.ru*

***www.lifeelectronics.ru***