PA5 Series

High Amperage | High Temperature | Heavy Duty | Rear Panel Mount | Standard PCB Mount | RoHS

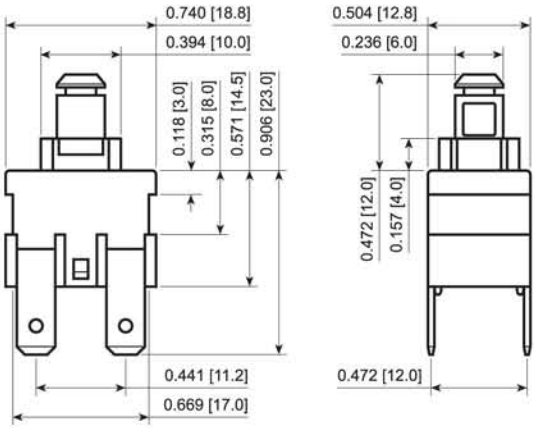

Actuator Options

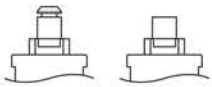

Snap-In | Flat

Terminal Options

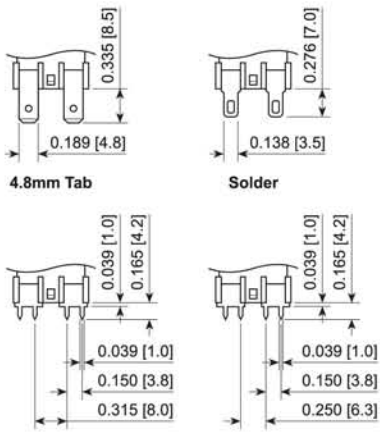

4.8mm Tab | Solder | PCB Pins (8.0mm Spacing) | PCB Pins (6.3mm Spacing)

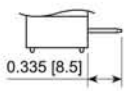

Horizontal 4.8mm Tab

Mounting Options

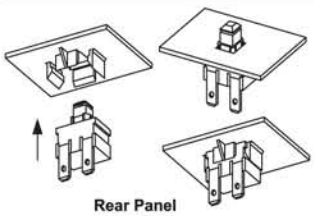

Rear Panel

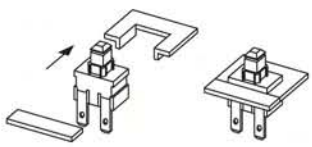

Lateral Panel

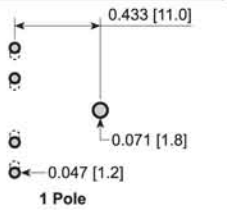

1 Pole

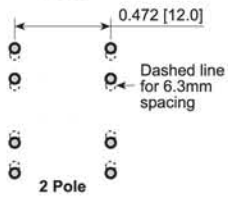

2 Pole

PCB Layout

FEATURES:

- Durable, Robust and Economical
- Easily Customized Actuator
- High Power Ratings
- Engineered For Use as a Foot Switch
- Popular Industry Design

SPECIFICATIONS:

Rating: *Rating Option C:*
16A 125/250VAC [UR, cUR]
16(4)A 250V~ 1E4 T125/55 [ENEC]

Rating Option J:
16A 125/250VAC [UR, cUR]
16(8)A 250V~ 1E4 T125/55 [ENEC]

Temperature: -20°C to 125°C
Electrical Life: 10,000 Cycles
Contact Resistance: 20mΩ Max. at 1A 5VDC
Insulation Resistance: 100MΩ Min. at 500VDC
Dielectric Strength: 1,000VAC for 1 Minute

MATERIALS:

Upper Body: Polyamide 6/6, UL94 V-2
Lower Body: PBT, UL94 V-2
Actuator: PBT, UL94 V-2
Contacts: Silver Alloy
Terminals: Silver Plated Copper

PA512C

PA524C

SPECIFICATIONS SUBJECT TO CHANGE WITHOUT NOTICE

Series	Terminal	Function	Rating
PA5 - Snap-in Actuator **PA5F** - Flat Actuator	**1** - 4.8mm Tab **2** - Solder **3** - PCB Pins (8.0mm Spacing) **4** - PCB Pins (6.3mm Spacing) **5** - Horizontal 4.8mm Tab	*1 Pole:* **1** - Off-On **4** - Off-(On) *2 Pole:* **2** - Off-On **E** - Off-(On)	**C** - 16A 125/250AC [UL, CSA] 16(4)A 250V~ 1E4 [ENEC] **J** - 16A 125/250AC [UL, CSA] 16(8)A 250V~ 1E4 [ENEC]

EXAMPLE PART NUMBERS:

PA511C — *1P Off-On*
4.8mm Tab Terminals, Snap-In Actuator

PA512C — *2P Off-On*
4.8mm Tab Terminals, Snap-In Actuator

PA514C — *1P Off-(On)*
4.8mm Tab Terminals, Snap-In Actuator

PA51EC — *2P Off-(On)*
4.8mm Tab Terminals, Snap-In Actuator

ООО «ЛайфЭлектроникс» “LifeElectronics” LLC

ИНН 7805602321 КПП 780501001 Р/С 40702810122510004610 ФАКБ "АБСОЛЮТ БАНК" (ЗАО) в г.Санкт-Петербурге К/С 30101810900000000703 БИК 044030703

Компания «Life Electronics» занимается поставками электронных компонентов импортного и отечественного производства от производителей и со складов крупных дистрибьюторов Европы, Америки и Азии.

С конца 2013 года компания активно расширяет линейку поставок компонентов по направлению коаксиальный кабель, кварцевые генераторы и конденсаторы (керамические, пленочные, электролитические), за счёт заключения дистрибьюторских договоров

Мы предлагаем:

- *Конкурентоспособные цены и скидки постоянным клиентам.*
- *Специальные условия для постоянных клиентов.*
- *Подбор аналогов.*
- *Поставку компонентов в любых объемах, удовлетворяющих вашим потребностям.*

- *Приемлемые сроки поставки, возможна ускоренная поставка.*
- *Доставку товара в любую точку России и стран СНГ.*
- *Комплексную поставку.*
- *Работу по проектам и поставку образцов.*
- *Формирование склада под заказчика.*

- *Сертификаты соответствия на поставляемую продукцию (по желанию клиента).*
- *Тестирование поставляемой продукции.*
- *Поставку компонентов, требующих военную и космическую приемку.*
- *Входной контроль качества.*
- *Наличие сертификата ISO.*

В составе нашей компании организован Конструкторский отдел, призванный помогать разработчикам, и инженерам.

Конструкторский отдел помогает осуществить:

- *Регистрацию проекта у производителя компонентов.*
- *Техническую поддержку проекта.*
- *Защиту от снятия компонента с производства.*
- *Оценку стоимости проекта по компонентам.*
- *Изготовление тестовой платы монтаж и пусконаладочные работы.*

Тел: +7 (812) 336 43 04 (многоканальный)
Email: org@lifeelectronics.ru

www.lifeelectronics.ru