NOTES:

1. ROHS COMPLIANT
2. STORAGE TEMPERATURE: −50°C TO +150°C
3. COMPLIANCE TO J−STD:
   A. J−STD−002: SOLDERABILITY AT 245°C REFLOW PROFILE
   B. J−STD−020: LEVEL 1, NO MOISTURE SENSITIVE
4. QUALIFIED PER AEC−Q200
5. PPAP LEVEL 3
6. FACTORY TS−16949 CERTIFIED
7. PARTS ARE PACKAGED IN TAPE AND REEL

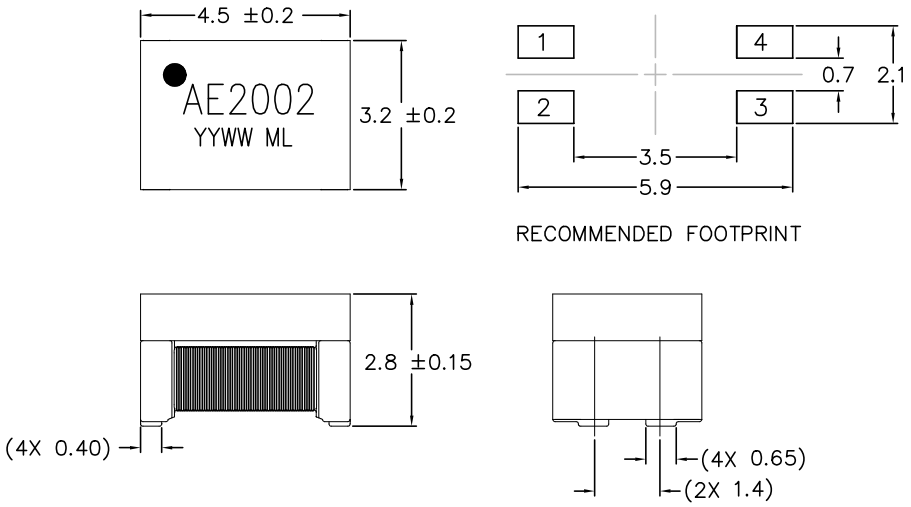

ELECTRICAL CHARACTERISTICS AT +25°C UNLESS OTHER SPECIFIED

PARAMETER	SPECIFICATIONS			
OPERATING TEMP	−40°C TO +125°C			
TURNS RATIO AND POLARITY PINS (1−4) TO PINS (2−3)	1.00 ± 2%, PER SCHEMATIC			
DC RESISTANCE PINS 1−4; PINS 2−3	5.0 OHMS MAX			
INDUCTANCE (OCL) PINS 1−4; PINS 2−3	160 uH TYP. @ 100 kHz, 100 mV			
INSERTION LOSS (SDD21) PINS (1−2) TO PINS (3−4)	DC−100 KHz	1−60 MHz		
	−0.5 dB MAX	−1.0 dB MAX		
RETURN LOSS (SDD11) (Z OUT = 100 OHM ± 1%)	1−10 MHz	30 MHz	60 MHz	
	−26 dB MIN	−21.1 dB MIN	−18 dB MIN	
COMMON− TO COMMON−MODE REJECTION (SCC21)	1 MHz	10−100 MHz	400 MHz	1000 MHz
	−23 dB MIN	−42 dB MIN	−25 dB MIN	−15 dB MIN
COMMON− TO DIFFERENTIAL−MODE REJECTION (SDS21)	1−10 MHz	100 MHz	1000 MHz	
	−70 dB MIN	−50 dB MIN	−24 dB MIN	
CURRENT RATING	100 mA MAX			
VOLTAGE RATING	60 VDC MAX			

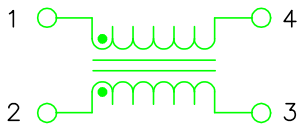

SCHEMATIC

ALL DIMENSION ARE SHOWN IN MILLIMETERS.
UNLESS OTHERWISE SPECIFIED,
THE FOLLOWING TOLERANCES APPLY:
X.X = ±0.1

© Copyright, 2019. Pulse Electronics Corp. All rights reserved. Pulse confidential & proprietary. (03/20/19)

PRODUCT DESCRIPTION	TLA DRAWING	PS DRAWING	SHEET	PART NO.	DATASHEET REV.
CM CHOKE,100BASE−T1,1812 SIZE	AE2002−10	PS−2808.002−D	1 OF 1	AE2002	S

ООО «ЛайфЭлектроникс» “LifeElectronics” LLC

ИНН 7805602321 КПП 780501001 Р/С 40702810122510004610 ФАКБ "АБСОЛЮТ БАНК" (ЗАО) в г.Санкт-Петербурге К/С 30101810900000000703 БИК 044030703

Компания «Life Electronics» занимается поставками электронных компонентов импортного и отечественного производства от производителей и со складов крупных дистрибьюторов Европы, Америки и Азии.

С конца 2013 года компания активно расширяет линейку поставок компонентов по направлению коаксиальный кабель, кварцевые генераторы и конденсаторы (керамические, пленочные, электролитические), за счёт заключения дистрибьюторских договоров

Мы предлагаем:

- *Конкурентоспособные цены и скидки постоянным клиентам.*
- *Специальные условия для постоянных клиентов.*
- *Подбор аналогов.*
- *Поставку компонентов в любых объемах, удовлетворяющих вашим потребностям.*

- *Приемлемые сроки поставки, возможна ускоренная поставка.*
- *Доставку товара в любую точку России и стран СНГ.*
- *Комплексную поставку.*
- *Работу по проектам и поставку образцов.*
- *Формирование склада под заказчика.*

- *Сертификаты соответствия на поставляемую продукцию (по желанию клиента).*
- *Тестирование поставляемой продукции.*
- *Поставку компонентов, требующих военную и космическую приемку.*
- *Входной контроль качества.*
- *Наличие сертификата ISO.*

В составе нашей компании организован Конструкторский отдел, призванный помогать разработчикам, и инженерам.

Конструкторский отдел помогает осуществить:

- *Регистрацию проекта у производителя компонентов.*
- *Техническую поддержку проекта.*
- *Защиту от снятия компонента с производства.*
- *Оценку стоимости проекта по компонентам.*
- *Изготовление тестовой платы монтаж и пусконаладочные работы.*

Тел: +7 (812) 336 43 04 (многоканальный)
Email: org@lifeelectronics.ru

www.lifeelectronics.ru