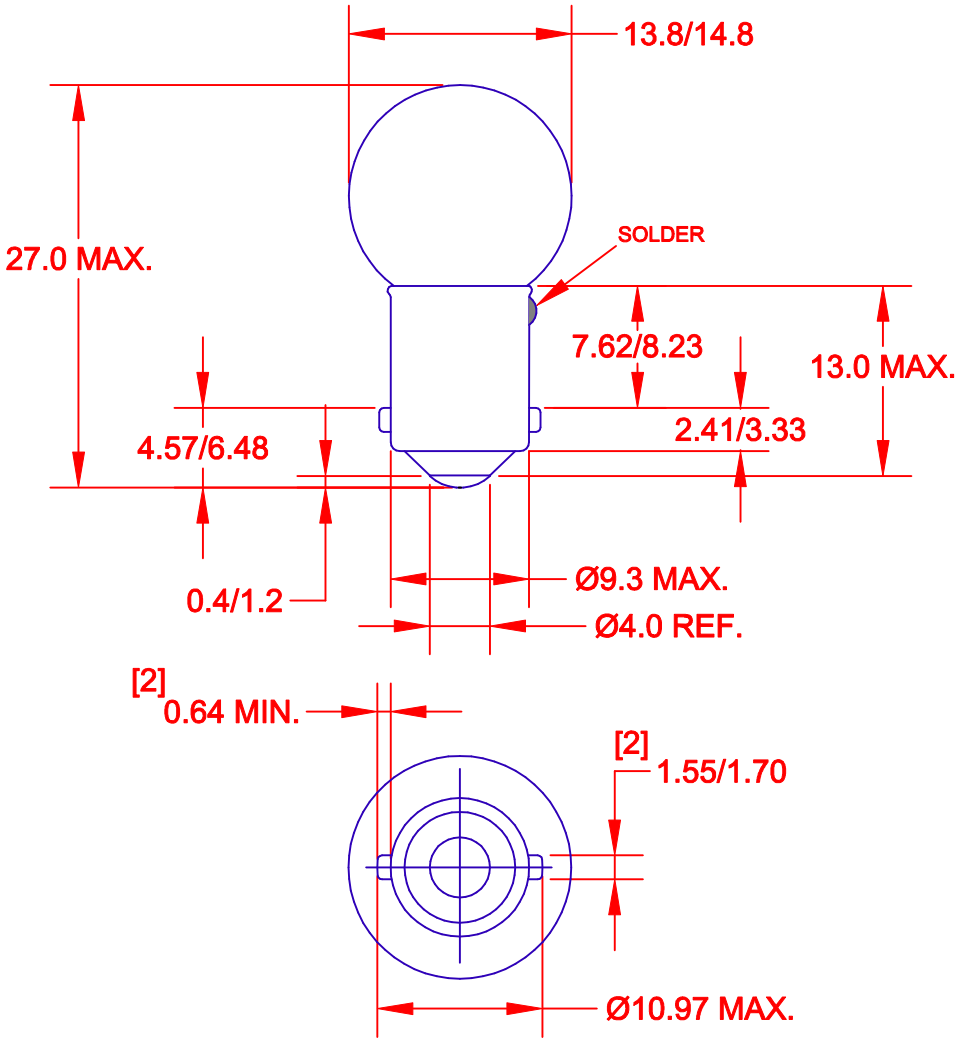

JKL LAMP NUMBER	VOLTS RATED	AMPS ±10%	MSCP ±25%	LUMENS ±25%	AVERAGE LIFE HRS.	FILAMENT TYPE
55	7.0	.410	2.00	25.14	500	C-2R
57	14.0	.240	2.00	25.14	500	C-2F
*257	14.0	.270	1.60	20.11	500	C-2R
1895	14.0	.270	2.00	25.14	2,000	C-2F

* FLASHER TYPE LAMP.

NOTES:

1. FLASHER TYPE LAMPS HAVE A BI-METAL STRIP ADDED TO THE FILAMENT MOUNT TO PROVIDE THE FLASHING. HEAT FROM THE FILAMENT CAUSES THIS STRIP TO BEND AWAY FROM THE LEAD WIRE, BREAKING THE CIRCUIT. AS THE BI-METAL STRIP COOLS IT RETURNS TO IT'S ORIGINAL POSITION AGAINST THE LEAD WIRE AND THE LAMP LIGHTS.

2. FLASHER TYPE LAMPS ARE DESIGNED TO RANDOMLY BLINK AT THE APPROXIMATE RATE OF 50-150 FLASHERS PER MINUTE AT NORMAL ROOM TEMPERATURE, SOME WILL BE OUTSIDE THIS RANGE. AS AMBIENT TEMPERATURE AND/OR INPUT VOLTAGE CHANGES, THE FLASH RATE MAY VARY CONSIDERABLY.

REV. NO.	DESCRIPTION/ECO NUMBER	APPV'D DATE
B	#57 FILAMENT C-2V TO C-2F	9/7/01
A	ADD NOTES	6/14/01
	RELEASED AS CAD	3/8/01

METRIC — THIRD ANGLE PROJECTION

DIMENSIONS ARE IN MILLIMETERS
TOLERANCE UNLESS OTHERWISE SPECIFIED
1 PL +/- 0.2
2 PL +/- 0.20
ANGLE +/- 0

JKL COMPONENTS CORPORATION

TITLE: G-4 1/2 SINGLE CONTACT BAYONET BASE LAMP

DRAWN BY: L. WENGSTROM | APPV'D BY: QC | DATE: 9/7/01 | SIZE: A | FSCM NO.: 55335 | DRAWING NO.: BAYONET SINGLE CONTACT G-4 1/2

- CAD DRAWING - MANUAL REVISIONS NOT PERMITTED | SCALE: NONE | RELEASED DATE: 3/8/01 | REVISION DATE: 9/7/01 | REV. NO.: B | SHEET 1 OF 1

ООО «ЛайфЭлектроникс» “LifeElectronics” LLC

ИНН 7805602321 КПП 780501001 Р/С 40702810122510004610 ФАКБ "АБСОЛЮТ БАНК" (ЗАО) в г.Санкт-Петербурге К/С 30101810900000000703 БИК 044030703

Компания «Life Electronics» занимается поставками электронных компонентов импортного и отечественного производства от производителей и со складов крупных дистрибьюторов Европы, Америки и Азии.

С конца 2013 года компания активно расширяет линейку поставок компонентов по направлению коаксиальный кабель, кварцевые генераторы и конденсаторы (керамические, пленочные, электролитические), за счёт заключения дистрибьюторских договоров

Мы предлагаем:

- *Конкурентоспособные цены и скидки постоянным клиентам.*
- *Специальные условия для постоянных клиентов.*
- *Подбор аналогов.*
- *Поставку компонентов в любых объемах, удовлетворяющих вашим потребностям.*

- *Приемлемые сроки поставки, возможна ускоренная поставка.*
- *Доставку товара в любую точку России и стран СНГ.*
- *Комплексную поставку.*
- *Работу по проектам и поставку образцов.*
- *Формирование склада под заказчика.*

- *Сертификаты соответствия на поставляемую продукцию (по желанию клиента).*
- *Тестирование поставляемой продукции.*
- *Поставку компонентов, требующих военную и космическую приемку.*
- *Входной контроль качества.*
- *Наличие сертификата ISO.*

В составе нашей компании организован Конструкторский отдел, призванный помогать разработчикам, и инженерам.

Конструкторский отдел помогает осуществить:

- *Регистрацию проекта у производителя компонентов.*
- *Техническую поддержку проекта.*
- *Защиту от снятия компонента с производства.*
- *Оценку стоимости проекта по компонентам.*
- *Изготовление тестовой платы монтаж и пусконаладочные работы.*

Тел: +7 (812) 336 43 04 (многоканальный)
Email: org@lifeelectronics.ru

www.lifeelectronics.ru