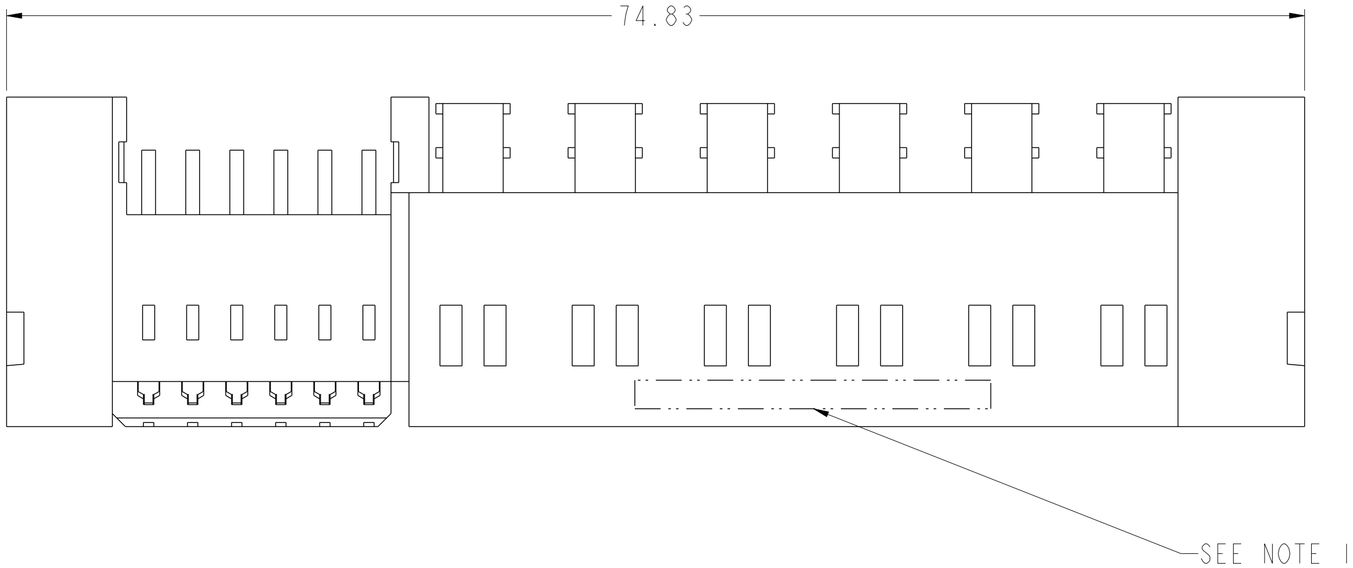

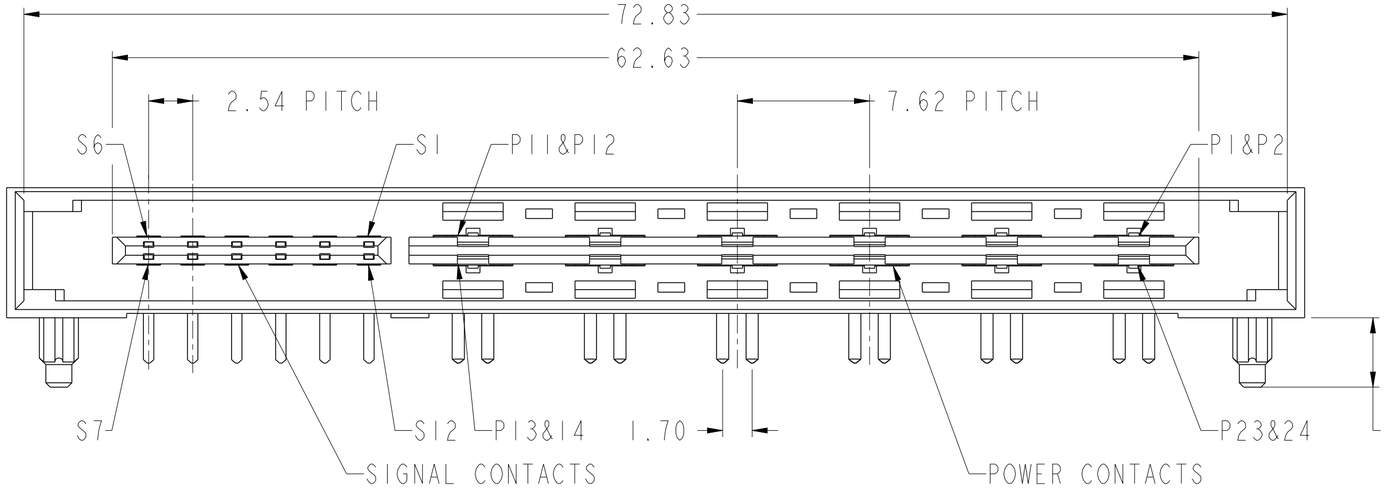

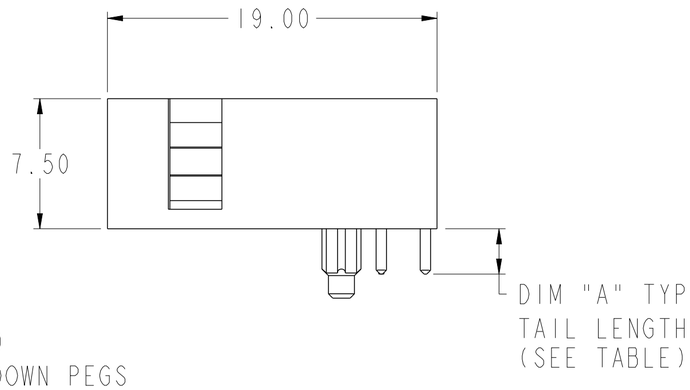

spec ref	-			dr	Feng Zheng	2017/03/27	projection	MM	size A2 / scale 3:1
tolerance std ISO 406 ISO 1101	TOLERANCES UNLESS OTHERWISE SPECIFIED			eng	Feng Zheng	2017/05/05			ecn no -
				chr	Terris Liu	2017/05/05			
				appr	Pei-Ming Zheng	2017/05/05	product family	HPCE	rel level Released
surface ✓	linear	0.X	±0.5	Amphenol FCi	title: HPCE CTB R/A HEADER 12HP12S with short latch		dwg no 10143280		rev A
		0.XX	±0.25						
		0.XXX	±0.10						
ISO 1302	angular	0°	±2°		cat. no. -		Product - Customer Drw		sheet 1 of 3

© 2016 AFCI

CONTACT TYPE	TOP LAYER DESCRIPTION	TABLE 1 (HPCE / SOLDER TAILS) PLATED THROUGH-HOLE REQUIREMENTS				
		DRILLED HOLE DIAMETER	COPPER THICKNESS	TIN-LEAD THICKNESS	TIN THICKNESS	FINISHED HOLE DIAMETER
POWER & SIGNAL	TIN-LEAD	1.10-1.16 (1.15 DRILL)	0.025 - 0.050	0.005 - 0.015	--	0.94 - 1.10
	IMMERSION TIN	1.10-1.16 (1.15 DRILL)	0.025 - 0.050	--	0.9 - 1.5um	0.94 - 1.10
	COPPER	1.10-1.16 (1.15 DRILL)	0.025 - 0.050	--	--	0.94 - 1.10

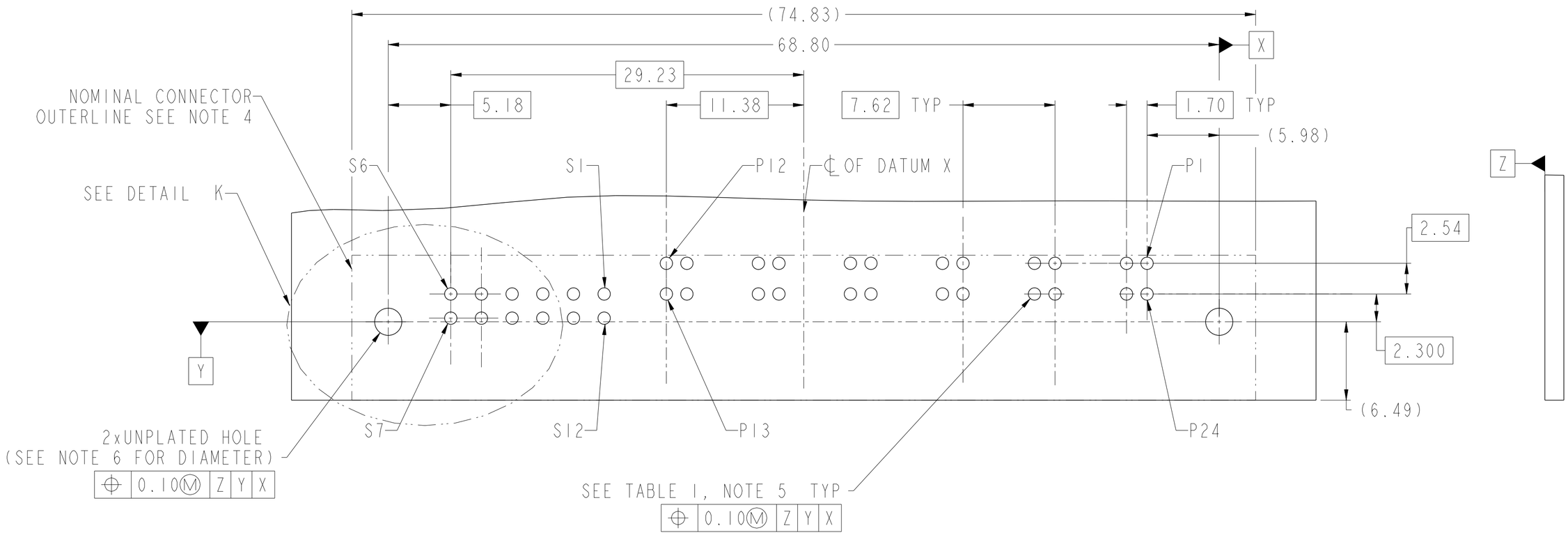

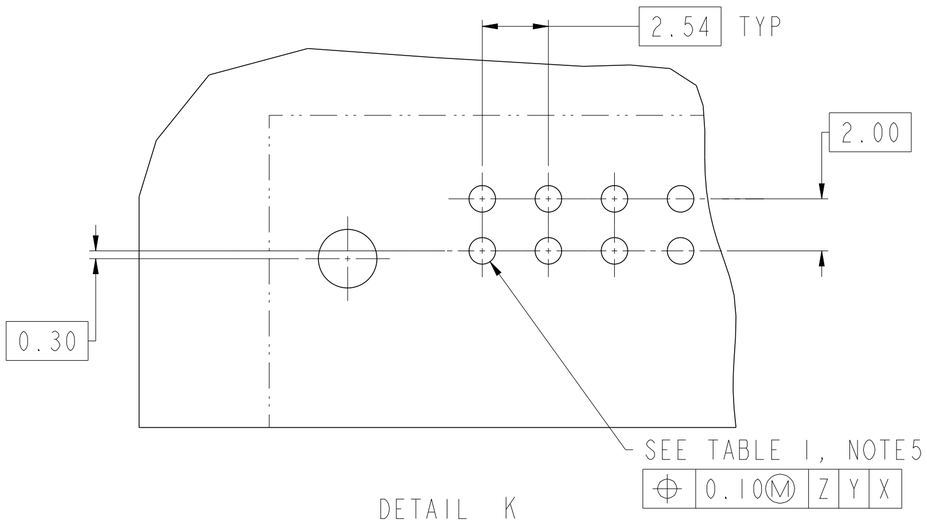

DETAIL K
SCALE 6:1

RECOMMENDED PCB LAYOUT
VIEW FROM CONNECTOR SIDE

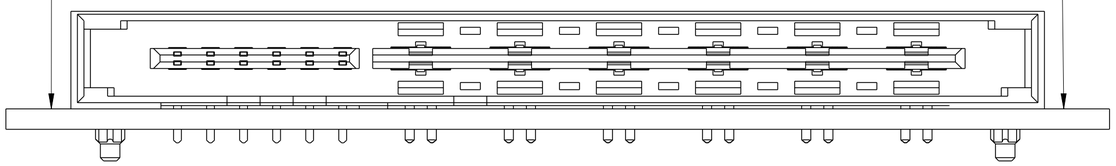

spec ref -			dr	Feng Zheng	2017/03/27	projection	MM
tolerance std ISO 406 ISO 1101	TOLERANCES UNLESS OTHERWISE SPECIFIED		eng	Feng Zheng	2017/05/05	size A2	scale 3:1
			chr	Terris Liu	2017/05/05	ecn no -	
			appr	Pei-Ming Zheng	2017/05/05	product family HPCE	rel level Released
surface ISO 1302	linear	0.X	±0.5	Amphenol FCi	title HPCE CTB R/A HEADER 12HP12S with short latch	dwg no 10143280	rev A
		0.XX	±0.25				
		0.XXX	±0.10				
	angular	0°	±2°		cat. no. -	Product - Customer Drw	sheet 2 of 3

© 2016 AFCI

PRODUCT PART NUMBER

10143280-□□□□□ LF

BASE PART NUMBER

CONTACT AREA PLATING :
2: GXT PLATING OVER NI

FIRST MATE LAST BREAK PIN POSTION
000: ALL PINS ARE LONG PINS SEE TABLE

DIM "A", TAIL LENGTH
1: 2.60±0.25mm (PCB THK 1.57±0.13mm)
2: 3.25±0.25mm (PCB THK 2.36±0.13mm)

NOTES:

1. PART NUMBER AND DATE CODE TO BE MARKED ON THIS SURFACE.
   THE MARK CAN BE OMITTED IF THERE IS NOT ENOUGH SPACE ON THIS SURFACE.
2. CONNECTOR MATERIALS:
   HOUSING: HIGH TEMPERATURE THERMAL PLASTIC WITH GLASS FIBER, UL94V-0, BLACK
   CONTACT: HIGH PERFORMANCE COPPER ALLOY.
3. CONTACT FINISH REF: GS-12-1031 SECTION 5.2.
4. DENOTES CONNECTOR KEEP OUT ZONE.
5. ALL HOLE DIAMETERS ARE FINISHED HOLE SIZES.
6. MOUNTING HOLES ARE UNPLATED
   ∅2.25±0.05 FOR SOLDER TAILS
7. THE HOUSING WILL WITHSTAND EXPOSURE TO 245 °C PEAK TEMPERATUREFOR 10 SECONDS
   IN A WAVE SOLDER APPLICATION.
8. THIS PRODUCT MEETS EUROPEN UNION DIRECTIVES AND OTHER COUNTRY REGULATIONS AS DESCRIBED IN GS-47-0004.
9. PRODUCT SPECIFICATION : GS-12-1031.
   APPLICATION SPECIFICATION : GS-20-0369
   PRODUCT PACKAGE SPECIFICATION: GS-14-2272.

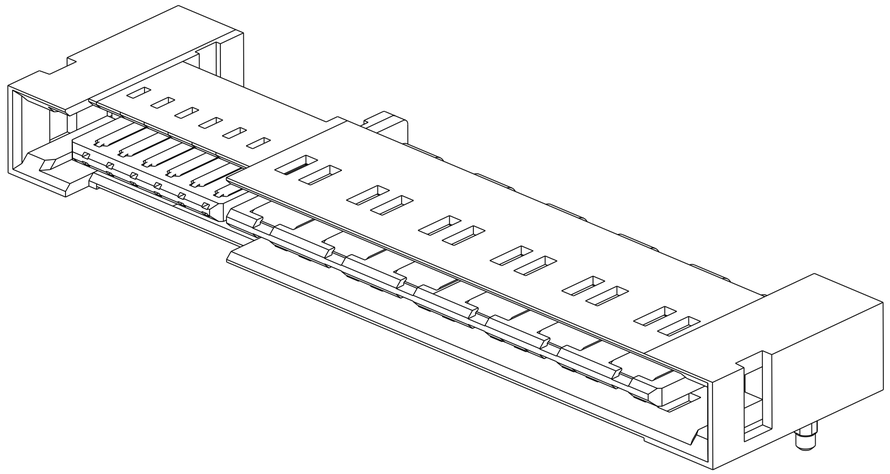

spec ref -			dr	Feng Zheng	2017/03/27	projection	MM	size A2	scale 3:1
tolerance std ISO 406 ISO 1101	TOLERANCES UNLESS OTHERWISE SPECIFIED		eng	Feng Zheng	2017/05/05			ecn no -	
			chr	Terris Liu	2017/05/05				
			appr	Pei-Ming Zheng	2017/05/05	product family	HPCE	rel level	Released
surface	linear	0.X	±0.5	Amphenol FCi	title	HPCE CTB R/A HEADER 12HP12S with short latch		dwg no 10143280	rev A
		0.XX	±0.25						
		0.XXX	±0.10						
ISO 1302	angular	0°	±2°		cat. no.	-	Product - Customer Drw		sheet 3 of 3

© 2016 AFCI

Amphenol FCi

Crea File - REV E - 2016-02-12

ООО «ЛайфЭлектроникс» “LifeElectronics” LLC

ИНН 7805602321 КПП 780501001 Р/С 40702810122510004610 ФАКБ "АБСОЛЮТ БАНК" (ЗАО) в г.Санкт-Петербурге К/С 30101810900000000703 БИК 044030703

Компания «Life Electronics» занимается поставками электронных компонентов импортного и отечественного производства от производителей и со складов крупных дистрибьюторов Европы, Америки и Азии.

С конца 2013 года компания активно расширяет линейку поставок компонентов по направлению коаксиальный кабель, кварцевые генераторы и конденсаторы (керамические, пленочные, электролитические), за счёт заключения дистрибьюторских договоров

Мы предлагаем:

- *Конкурентоспособные цены и скидки постоянным клиентам.*
- *Специальные условия для постоянных клиентов.*
- *Подбор аналогов.*
- *Поставку компонентов в любых объемах, удовлетворяющих вашим потребностям.*

- *Приемлемые сроки поставки, возможна ускоренная поставка.*
- *Доставку товара в любую точку России и стран СНГ.*
- *Комплексную поставку.*
- *Работу по проектам и поставку образцов.*
- *Формирование склада под заказчика.*

- *Сертификаты соответствия на поставляемую продукцию (по желанию клиента).*
- *Тестирование поставляемой продукции.*
- *Поставку компонентов, требующих военную и космическую приемку.*
- *Входной контроль качества.*
- *Наличие сертификата ISO.*

В составе нашей компании организован Конструкторский отдел, призванный помогать разработчикам, и инженерам.

Конструкторский отдел помогает осуществить:

- *Регистрацию проекта у производителя компонентов.*
- *Техническую поддержку проекта.*
- *Защиту от снятия компонента с производства.*
- *Оценку стоимости проекта по компонентам.*
- *Изготовление тестовой платы монтаж и пусконаладочные работы.*

Тел: +7 (812) 336 43 04 (многоканальный)
Email: org@lifeelectronics.ru

www.lifeelectronics.ru