REVISIONS			
REV	DESCRIPTION, ECN, EAR NO.	DATE	APP'D
A	PROPOSAL DRAWING	JUN18/15	Lawrence
B	PROPOSAL DRAWING	MAY0818	Lawrence

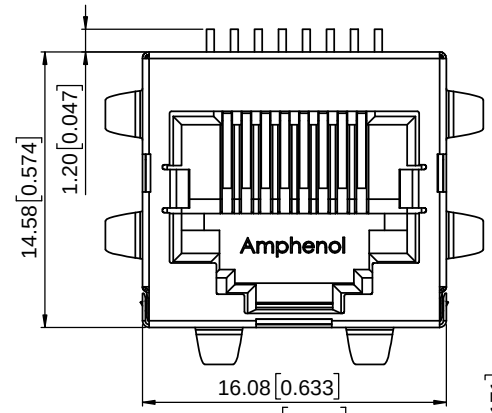

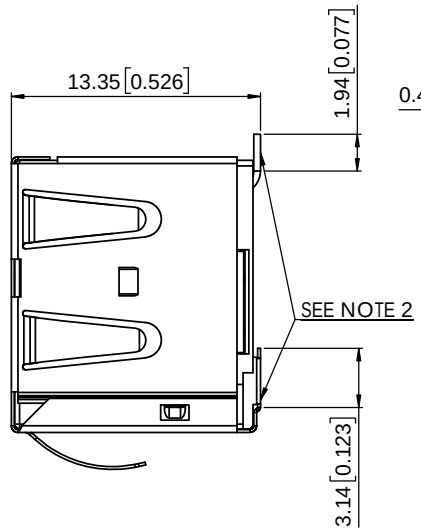

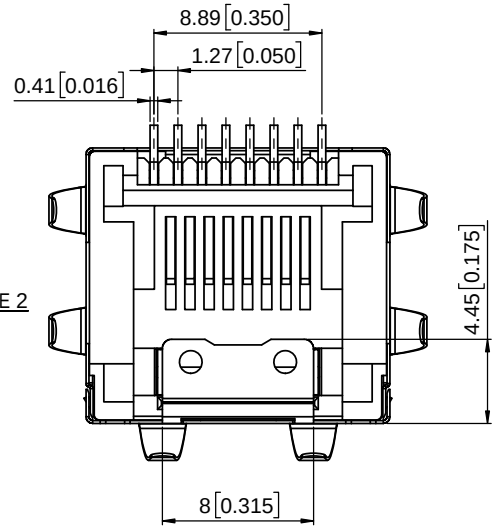

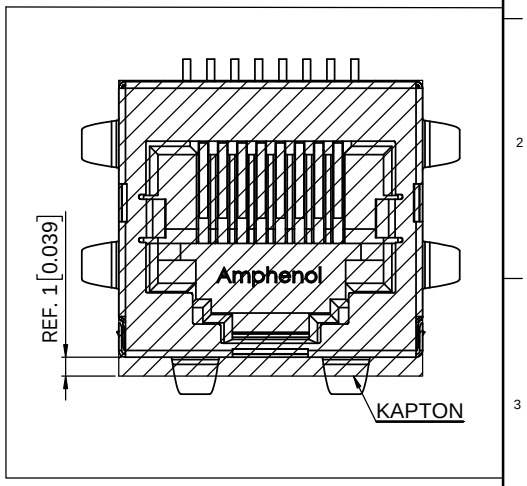

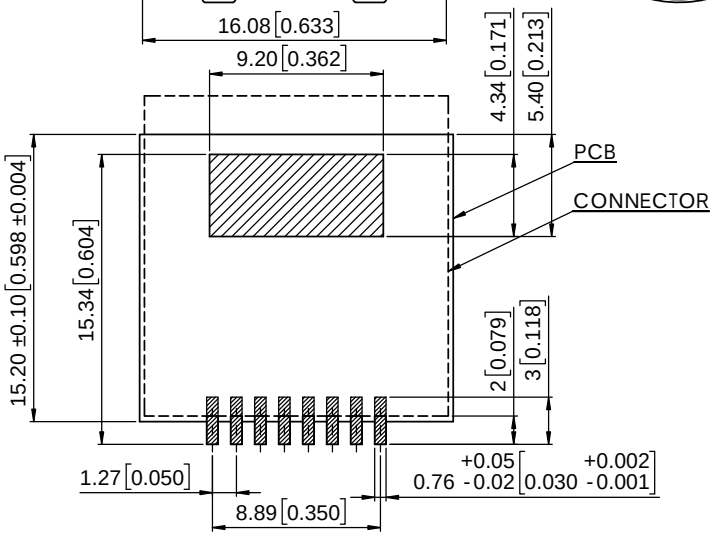

RECOMMENDED P.C.B LAYOUT
COMPONENT SIDE OF BOARD
TOLERANCE: +/- 0.05[0.002]

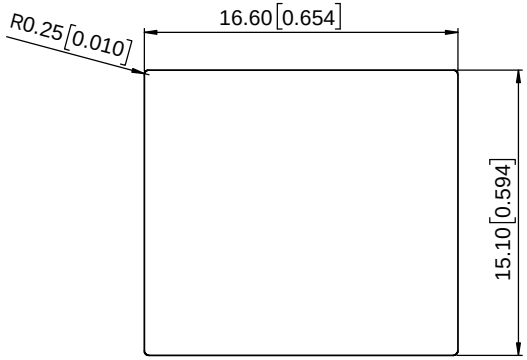

RECOMMENDED PANEL CUTOUT

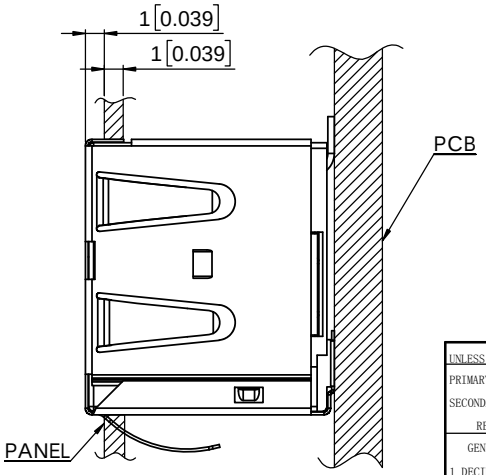

1. MATERIALS:
   HOUSING: HIGH TEMPERATURE ENGINEERING THERMOPLASTIC, FLAMMABILITY RATING UL94 V-0, COLOUR: BLACK
   CONTACTS: PHOSPHOR BRONZE
   PLATING: SELECTIVE GOLD PLATING ON MATING SURFACES; 100u"[2.54 MICRONS]MIN. MATTE TIN ON SOLDER TAILS 50u"[1.27 MICRONS]MIN. NICKEL UNDERPLATING OVERALL

   SHIELD: STAINLESS STEEL WITH MATTE TIN PLATING

2. COPLANARITY SPECIFICATION:
   WITH THE MODULAR JACK SITTING ON A LEVEL SURFACE, THE MAXIMUM GAP BETWEEN THE LEVEL SURFACE AND ALL TERMINAL TAILS AND BOTH FITTING NAILS IS 0.10[.004].

AMPHENOL PART NUMBER: RJE23-188-3X1X-X

GOLD PLATING OPTION
1= 6u" [0.15 MICRONS] GOLD PLATING
2= 15u" [0.38 MICRONS] GOLD PLATING
3= 30u" [0.76 MICRONS] GOLD PLATING
4= 50u" [1.27 MICRONS] GOLD PLATING

MODIFIER CODE
5= WITH KAPTON TAPE
6= WITHOUT KAPTON TAPE

PACKAGING OPTION
BLANK= STANDARD (TRAY WITHOUT MYLAR)
T= TAPE AND REEL

UNLESS SPECIFIED OTHERWISE		DRAWN Justin Feng	JUN18/15
PRIMARY UNITS	MILLIMETERS	CHECKED L.Chan	JUN18/15
SECONDARY	INCHES	M.E. APP'D	
REFERENCE IN PARENTHESES		Q.A. APP'D	
GENERAL TOLERANCES FOR MM		DWG APPR.	
1 DECIMAL PLACE	0.38	ENG. REL. NO.	
2 DECIMAL PLACES	0.25	REF.	
3 DECIMAL PLACES	0.XXX	THIRD ANGLE PROJECTION	DO NOT SCALE DRAWING
ANGULAR DEGREES	1.5		

Amphenol Canada Corp.
www.amphenolcanada.com

TITLE:
RJ45 SINGLE PORT MODULAR JACK, TOP ENTRY, 8P8C, SURFACE MOUNT, SHIELD WITH TABS-RoHS COMPLIANT

DWG. NO. P-RJE23-188-3X1X-X REV B

CODE ID NO. 03554 | DWG SIZE: C | SCALE: 5:1 | SHEET 1 OF 1

THIS DOCUMENT CONTAINS PROPRIETARY INFORMATION AND SUCH INFORMATION MAY NOT BE DISCLOSED TO OTHERS FOR ANY PURPOSE OR USED FOR MANUFACTURING PURPOSES WITHOUT WRITTEN PERMISSION FROM AMPHENOL CANADA CORP.

ООО «ЛайфЭлектроникс» “LifeElectronics” LLC

ИНН 7805602321 КПП 780501001 Р/С 40702810122510004610 ФАКБ "АБСОЛЮТ БАНК" (ЗАО) в г.Санкт-Петербурге К/С 30101810900000000703 БИК 044030703

Компания «Life Electronics» занимается поставками электронных компонентов импортного и отечественного производства от производителей и со складов крупных дистрибьюторов Европы, Америки и Азии.

С конца 2013 года компания активно расширяет линейку поставок компонентов по направлению коаксиальный кабель, кварцевые генераторы и конденсаторы (керамические, пленочные, электролитические), за счёт заключения дистрибьюторских договоров

Мы предлагаем:

- *Конкурентоспособные цены и скидки постоянным клиентам.*
- *Специальные условия для постоянных клиентов.*
- *Подбор аналогов.*
- *Поставку компонентов в любых объемах, удовлетворяющих вашим потребностям.*

- *Приемлемые сроки поставки, возможна ускоренная поставка.*
- *Доставку товара в любую точку России и стран СНГ.*
- *Комплексную поставку.*
- *Работу по проектам и поставку образцов.*
- *Формирование склада под заказчика.*

- *Сертификаты соответствия на поставляемую продукцию (по желанию клиента).*
- *Тестирование поставляемой продукции.*
- *Поставку компонентов, требующих военную и космическую приемку.*
- *Входной контроль качества.*
- *Наличие сертификата ISO.*

В составе нашей компании организован Конструкторский отдел, призванный помогать разработчикам, и инженерам.

Конструкторский отдел помогает осуществить:

- *Регистрацию проекта у производителя компонентов.*
- *Техническую поддержку проекта.*
- *Защиту от снятия компонента с производства.*
- *Оценку стоимости проекта по компонентам.*
- *Изготовление тестовой платы монтаж и пусконаладочные работы.*

Тел: +7 (812) 336 43 04 (многоканальный)
Email: org@lifeelectronics.ru

www.lifeelectronics.ru