4.5 TO 24 VDC UNIPOLAR DEVICE

# SR3F-A1A

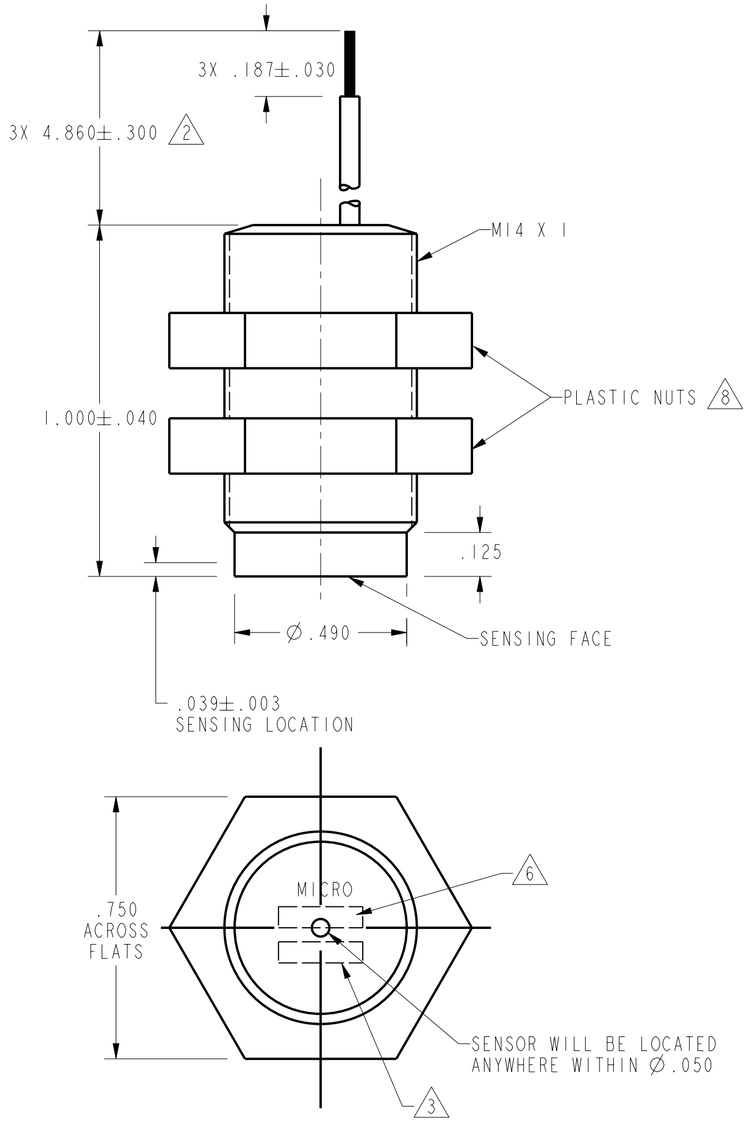


FIG. 1

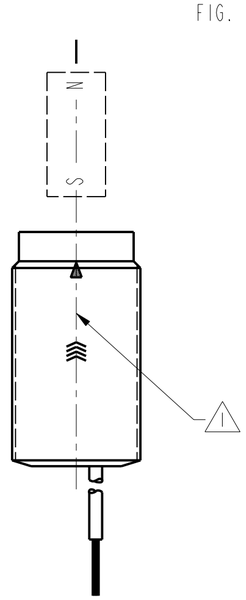


FIG. 2
OPERATE

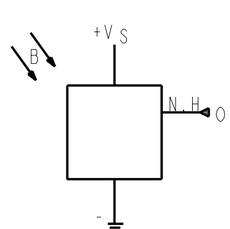


SWITCH SYMBOL

## MAGNETIC CHARACTERISTICS 1 5

| | |
|---|---|
| OPERATE MAX | 450 |
| RELEASE MIN | 170 |
| DIFF MIN | 20 |

(TEMP RANGE -40° C TO 85° C)

## ABSOLUTE MAXIMUM RATINGS 9

| | |
|---|---|
| SUPPLY VOLTAGE ( $V_S$) 7 | -28 VDC TO +28 VDC |
| VOLTAGE EXTERNALLY APPLIED TO OUTPUT | +28 VOLTS DC MAX WITH SWITCH IN "OFF" CONDITION ONLY<br>-0.5 VOLTS DC MIN WITH SWITCH IN "OFF" OR "ON" CONDITION |
| OUTPUT CURRENT | 20 mA |
| TEMPERATURE OPERATE AND STORAGE | -40° C TO 125° C |
| MAGNETIC FLUX | NO LIMIT, THE CIRCUIT CANNOT BE DAMAGED BY MAGNETIC OVERDRIVE |

## ELECTRICAL CHARACTERISTICS

| | MIN | TYP | MAX | REMARKS |
|---|---|---|---|---|
| SUPPLY CURRENT 4 | | 8 mA | 18 mA | $V_S$ = 4.5-24 VOLTS 7 |
| OUTPUT VOLTAGE 5 (OPERATED) | | 0.15 V | 0.4 V | SINKING 10 mA PER OUTPUT |
| OUTPUT LEAKAGE 5 CURRENT (RELEASED) | | | 10 μ A | LEAKAGE INTO SWITCH OUTPUT |
| OUTPUT SWITCHING TIME<br>RISE TIME 5<br>FALL TIME | | <br>0.2 μ SEC<br>0.1 μ SEC | <br>1.5 μ SEC<br>1.5 μ SEC | <br>10% TO 90%<br>90% TO 10% |

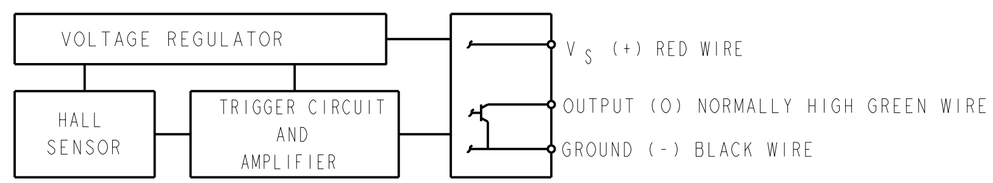


BLOCK DIAGRAM SHOWING CURRENT SINKING OUTPUTS

NOTES

1. FLUX ENTERING THE SOUTH POLE OF THE MAGNET WILL OPERATE THE SENSOR WHEN MAGNET IS POSITIONED AS SHOWN IN FIGURE 2. THIS ASSUMES THE CONVENTION THAT THE DIRECTION OF THE EXTERNAL FLUX OF A MAGNET IS FROM THE NORTH TO THE SOUTH POLE OF THE MAGNET
2. LEADWIRES (INDIVIDUAL WIRES) ARE 24 GAGE STRANDED WITH XLPE INSULATION
3. DATE CODE LOCATED IN THIS AREA
4. AT 24 ± 2° C
5. AT SUPPLY VOLTAGE OF 4.5 TO 24 VOLTS AND FULL TEMPERATURE RANGE
6. CATALOG LISTING LOCATED IN THIS AREA
7. Vs IS THE UNREGULATED SUPPLY VOLTAGE
8. TORQUE ON PLASTIC NUTS MUST NOT EXCEED 12 INCH POUNDS
9. ABSOLUTE MAXIMUM RATINGS ARE THE EXTREME LIMITS THAT THE DEVICE WILL WITHSTAND WITHOUT DAMAGE TO THE DEVICE. HOWEVER, THE ELECTRICAL AND MAGNETIC CHARACTERISTICS ARE NOT GUARENTEED AS THE MAXIMUM LIMITS (ABOVE RECOMMENDED OPERATING CONDITIONS) ARE APPROACHED, NOR WILL THE DEVICE NECESSARILY OPERATE AT ABSOLUTE MAXIMUM RATING

CAUTION
ELECTROSTATIC SENSITIVE DEVICES
DO NOT OPEN OR HANDLE EXCEPT AT A STATIC FREE WORKSTATION

ESD SENSITIVITY: CLASS 3

THIRD ANGLE PROJECTION

SCALE 3:1

DO NOT SCALE PRINT

UNLESS OTHERWISE SPECIFIED TOLERANCES ARE

| | | |
|---|---|---|
| ONE PLACE | (.0) | ±.030 |
| TWO PLACES | (.00) | ±.015 |
| THREE PLACES | (.000) | ±.005 |
| ANGLES | | ± |

WEIGHT

THIS DRAWING COVERS A PROPRIETARY ITEM AND IS THE PROPERTY OF MICRO SWITCH. A DIVISION OF HONEYWELL. THIS DRAWING IS NOT TO BE COPIED OR USED WITHOUT THE APPROVAL OF MICRO SWITCH.

MICRO SWITCH a Honeywell Division
FED. MFG. CODE 91929

MAGNETICALLY OPERATED CYLINDRICAL HALL SWITCH

CATALOG LISTING
SR3F-A1A

ANSI Y14.5M-1982 APPLIES

SR3F-A1A
PAGE 1 OF 1
RELEASE NO. PR-19105
REPLACES X9397I-SR
DRAWING NUMBER
ISSUE 3
REVISIONS
A 201747 JLH NOV00
CHECK
CHECK 2MAY91
CHECK KAG
CHECK
DRAWN 1MAY91 JAS
PTC/CAD 2D

ООО «ЛайфЭлектроникс» “LifeElectronics” LLC

ИНН 7805602321 КПП 780501001 Р/С 40702810122510004610 ФАКБ "АБСОЛЮТ БАНК" (ЗАО) в г.Санкт-Петербурге К/С 30101810900000000703 БИК 044030703

*Компания «Life Electronics» занимается поставками электронных компонентов импортного и отечественного производства от производителей и со складов крупных дистрибьюторов Европы, Америки и Азии.*

*С конца 2013 года компания активно расширяет линейку поставок компонентов по направлению коаксиальный кабель, кварцевые генераторы и конденсаторы (керамические, пленочные, электролитические), за счёт заключения дистрибьюторских договоров*

*Мы предлагаем:*

- *Конкурентоспособные цены и скидки постоянным клиентам.*
- *Специальные условия для постоянных клиентов.*
- *Подбор аналогов.*
- *Поставку компонентов в любых объемах, удовлетворяющих вашим потребностям.*

- *Приемлемые сроки поставки, возможна ускоренная поставка.*
- *Доставку товара в любую точку России и стран СНГ.*
- *Комплексную поставку.*
- *Работу по проектам и поставку образцов.*
- *Формирование склада под заказчика.*

- *Сертификаты соответствия на поставляемую продукцию (по желанию клиента).*
- *Тестирование поставляемой продукции.*
- *Поставку компонентов, требующих военную и космическую приемку.*
- *Входной контроль качества.*
- *Наличие сертификата ISO.*

*В составе нашей компании организован Конструкторский отдел, призванный помогать разработчикам, и инженерам.*

*Конструкторский отдел помогает осуществить:*

- *Регистрацию проекта у производителя компонентов.*
- *Техническую поддержку проекта.*
- *Защиту от снятия компонента с производства.*
- *Оценку стоимости проекта по компонентам.*
- *Изготовление тестовой платы монтаж и пусконаладочные работы.*

*Тел: +7 (812) 336 43 04 (многоканальный)*
*Email: org@lifeelectronics.ru*

***www.lifeelectronics.ru***