DESCRIPTION: QUIK-LOQ - FEMALE - SOLDER CUP - PANEL MOUNT - IP67

UNITS = MM [INCHES]

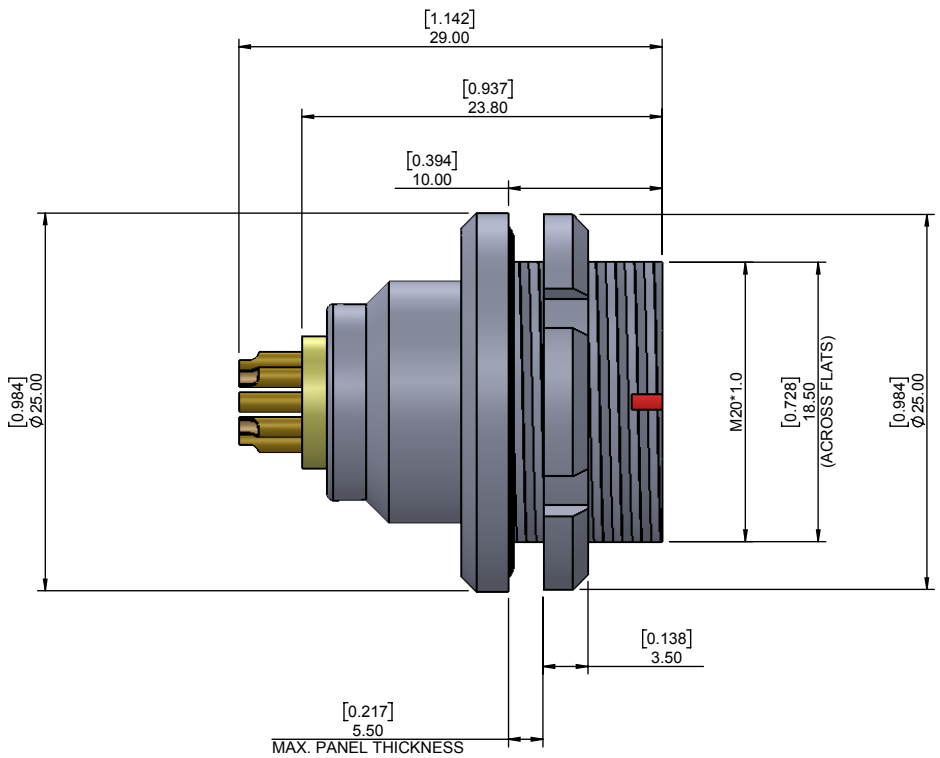

CHARACTERISSTICS

MATERIALS

- SHELL : BRASS
- SHELL PLATING : NICKEL
- NUT : BRASS
- NUT PLATING : NICKEL
- LATCH SLEEVE : BRASS
- LATCH SLEEVE PLATING : NICKEL
- CONTACTS : COPPER ALLOY
- CONTACT PLATING : 7µ" GOLD PLATED OVER 196µ" NICKEL MIN.
- INSULATOR : PPS (HIGH TEMPERATURE)
- O-RING: SILICONE

MECHANICAL

- DURABILITY: 5000 CYCLES
- OPERATING TEMP. RANGE: -40° C ~ +200° C
- PROCESS TEMPERATURE : 260°C FOR 5 SECONDS
- MAX. TORQUE VALUE : 9.0 Nm [79.0 IN/lbs]
- SHIELDING: 75dB @ 10MHz
  40dB @ 1GHz

IP RATING: 67

822K YYY - 2 0 3 R 00 1

- SERIES 16.00 [0.630]
- # OF POSITIONS (Ex. 002) **SEE CHART A**
- 2 = FEMALE
- SOLDER CUP (PANEL MOUNT)
- NICKEL/CHROME PLATED SHELL
- RoHS COMPLIANT
- 1 = GOLD FLASH

CHART A

● = KEY LOCATION

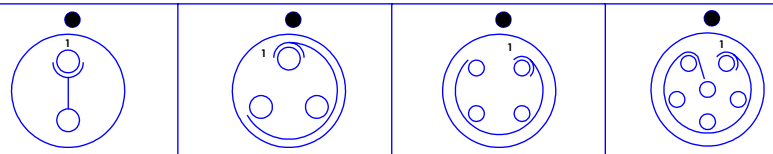

2 POSITION	3 POSITION	4 POSITION	6 POSITION
16 AWG MAX.	18 AWG MAX.	20 AWG MAX.	20 AWG MAX.
25 AMP MAX.	17 AMP MAX.	15 AMP MAX.	12 AMP MAX.
PIN Ø = 2.00 [0.079]	PIN Ø = 1.60 [0.063]	PIN Ø = 1.30 [0.051]	PIN Ø = 1.30 [0.051]
CONTACT RESISTANCE = 3 mΩ	CONTACT RESISTANCE = 4 mΩ	CONTACT RESISTANCE = 5 mΩ	CONTACT RESISTANCE = 5 mΩ
TEST VOLTAGE = 2100V	TEST VOLTAGE = 2400V	TEST VOLTAGE = 1850V	TEST VOLTAGE = 1350V
WORKING VOLTAGE = 700V	WORKING VOLTAGE = 800V	WORKING VOLTAGE = 615V	WORKING VOLTAGE = 450V

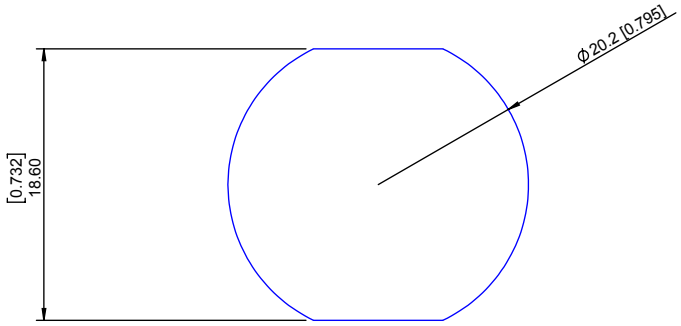

PANEL CUTOUT

TOLERANCE = +0.10, -0.0
[+0.004, -0.00]

RoHS COMPLIANT

THESE DRAWINGS AND SPECIFICATIONS ARE THE PROPERTY OF NorComp AND SHALL NOT BE REPRODUCED, COPIED OR USED AS THE BASIS FOR THE MANUFACTURE OR SALE OF APPARATUS WITHOUT WRITTEN PERMISSION.

NorComp

DRAWN:	DATE:	SCALE:	SHEET	OF	REV:
M. SIGMON	02-25-16	N.T.S.	1	1	3

DWG NO. 822KYYY-203R001

ООО «ЛайфЭлектроникс» “LifeElectronics” LLC

ИНН 7805602321 КПП 780501001 Р/С 40702810122510004610 ФАКБ "АБСОЛЮТ БАНК" (ЗАО) в г.Санкт-Петербурге К/С 30101810900000000703 БИК 044030703

Компания «Life Electronics» занимается поставками электронных компонентов импортного и отечественного производства от производителей и со складов крупных дистрибьюторов Европы, Америки и Азии.

С конца 2013 года компания активно расширяет линейку поставок компонентов по направлению коаксиальный кабель, кварцевые генераторы и конденсаторы (керамические, пленочные, электролитические), за счёт заключения дистрибьюторских договоров

Мы предлагаем:

- *Конкурентоспособные цены и скидки постоянным клиентам.*
- *Специальные условия для постоянных клиентов.*
- *Подбор аналогов.*
- *Поставку компонентов в любых объемах, удовлетворяющих вашим потребностям.*

- *Приемлемые сроки поставки, возможна ускоренная поставка.*
- *Доставку товара в любую точку России и стран СНГ.*
- *Комплексную поставку.*
- *Работу по проектам и поставку образцов.*
- *Формирование склада под заказчика.*

- *Сертификаты соответствия на поставляемую продукцию (по желанию клиента).*
- *Тестирование поставляемой продукции.*
- *Поставку компонентов, требующих военную и космическую приемку.*
- *Входной контроль качества.*
- *Наличие сертификата ISO.*

В составе нашей компании организован Конструкторский отдел, призванный помогать разработчикам, и инженерам.

Конструкторский отдел помогает осуществить:

- *Регистрацию проекта у производителя компонентов.*
- *Техническую поддержку проекта.*
- *Защиту от снятия компонента с производства.*
- *Оценку стоимости проекта по компонентам.*
- *Изготовление тестовой платы монтаж и пусконаладочные работы.*

Тел: +7 (812) 336 43 04 (многоканальный)
Email: org@lifeelectronics.ru

www.lifeelectronics.ru