Ti2 Series

AD

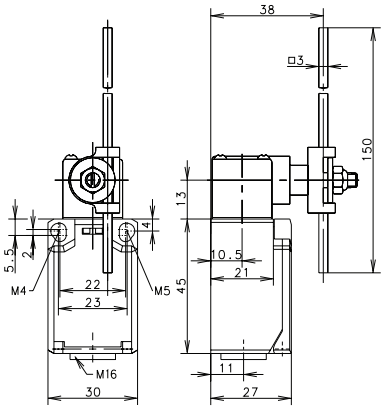

AV

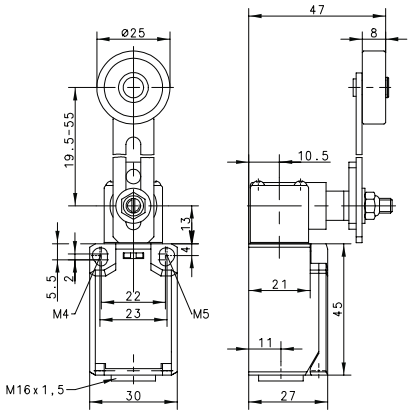

Switching Operation	AD Slow Action	AD Snap Action	AV Slow Action	AV Snap Action
1 NC /1 NO Contacts	**608.8137.027** TI2-U1 AD 11 12 / 23 24	**608.8187.028** TI2-SU1 AD 13 14 / 21 22	**608.8136.033** TI2-U1 AV 11 12 / 23 24	**608.8186.034** TI2-SU1 AV 13 14 / 21 22
2 NC Contacts	**608.8837.029** TI2-A2 AD 11 12 / 21 22	**608.8887.030** TI2-SA2 AD 11 12 / 21 22	**–** -	**608.8886.036** TI2-SA2 AV 11 12 / 21 22
2 NO Contacts		**608.8887.032** TI2-SE2 AD 13 14 / 23 24	**608.8836.037** TI2-E2 AV 13 14 / 23 24	**608.8886.038** TI2-SE2 AV 13 14 / 23 24
1 NC / 1 NO Contacts Overlapping	**–** -	**–** -	**–** -	**–** -
Replacement actuator:	**391.8370.986**		**391.8360.984**	

Technical Information	AD Slow Action	AD Snap Action	AV Slow Action	AV Snap Action
Maximum Switching Voltage	240V	240V	240V	240V
Maximum Switching Amperage	10A	10A	10A	10A
B10d	6 Million	6 Million	6 Million	6 Million
Mechanical Service Life	3×10^6	3×10^6	3×10^6	3×10^6
Switching Frequency	≤ 100/min	≤ 100/min	≤ 100/min	≤ 100/min
Operating Temperature	–30 °C to +80 °C	–30 °C to +80 °C	–30 °C to +80 °C	–30 °C to +80 °C
Protection Rating	IP65	IP65	IP65	IP65
Utilization Category	AC-15, Ue/Ue 240V 3A	AC-15, Ue/Ue 240V 3A	AC-15, Ue/Ue 240V 3A	AC-15, Ue/Ue 240V 3A
Rate Insulation Voltage	240VAC	240VAC	240VAC	240VAC
Approvals	C US			

Special features/variants
(on request)

- Available with different actuator directions
- With various actuator lengths
- Available with increased switch force

Special features/variants
(on request)

- Available with different actuator directions
- Various roller diameters & lever lengths
- With roller over switch

Drawing dimensions in mm

ООО «ЛайфЭлектроникс» “LifeElectronics” LLC

ИНН 7805602321 КПП 780501001 Р/С 40702810122510004610 ФАКБ "АБСОЛЮТ БАНК" (ЗАО) в г.Санкт-Петербурге К/С 30101810900000000703 БИК 044030703

Компания «Life Electronics» занимается поставками электронных компонентов импортного и отечественного производства от производителей и со складов крупных дистрибьюторов Европы, Америки и Азии.

С конца 2013 года компания активно расширяет линейку поставок компонентов по направлению коаксиальный кабель, кварцевые генераторы и конденсаторы (керамические, пленочные, электролитические), за счёт заключения дистрибьюторских договоров

Мы предлагаем:

- *Конкурентоспособные цены и скидки постоянным клиентам.*
- *Специальные условия для постоянных клиентов.*
- *Подбор аналогов.*
- *Поставку компонентов в любых объемах, удовлетворяющих вашим потребностям.*

- *Приемлемые сроки поставки, возможна ускоренная поставка.*
- *Доставку товара в любую точку России и стран СНГ.*
- *Комплексную поставку.*
- *Работу по проектам и поставку образцов.*
- *Формирование склада под заказчика.*

- *Сертификаты соответствия на поставляемую продукцию (по желанию клиента).*
- *Тестирование поставляемой продукции.*
- *Поставку компонентов, требующих военную и космическую приемку.*
- *Входной контроль качества.*
- *Наличие сертификата ISO.*

В составе нашей компании организован Конструкторский отдел, призванный помогать разработчикам, и инженерам.

Конструкторский отдел помогает осуществить:

- *Регистрацию проекта у производителя компонентов.*
- *Техническую поддержку проекта.*
- *Защиту от снятия компонента с производства.*
- *Оценку стоимости проекта по компонентам.*
- *Изготовление тестовой платы монтаж и пусконаладочные работы.*

Тел: +7 (812) 336 43 04 (многоканальный)
Email: org@lifeelectronics.ru

www.lifeelectronics.ru