Coax Probes Attached Cable

100445 & 100746 Signal Plungers

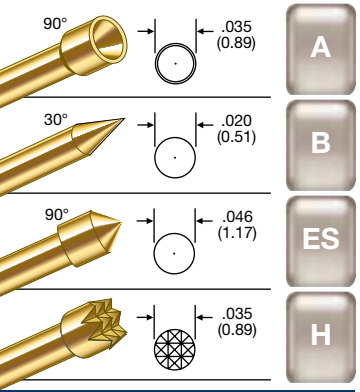

100445 & 100746 Shielding Plungers

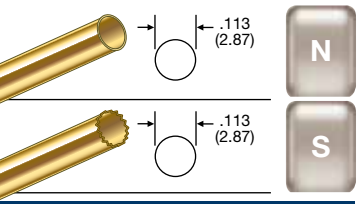

100999 Plungers Tips

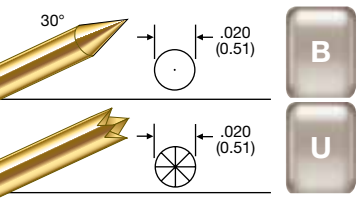

100445/100746

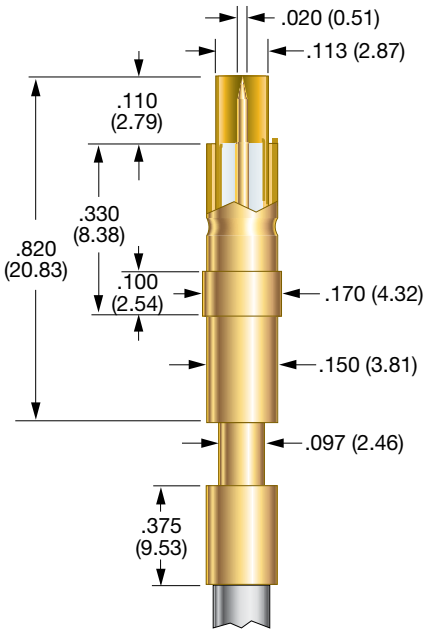

100999

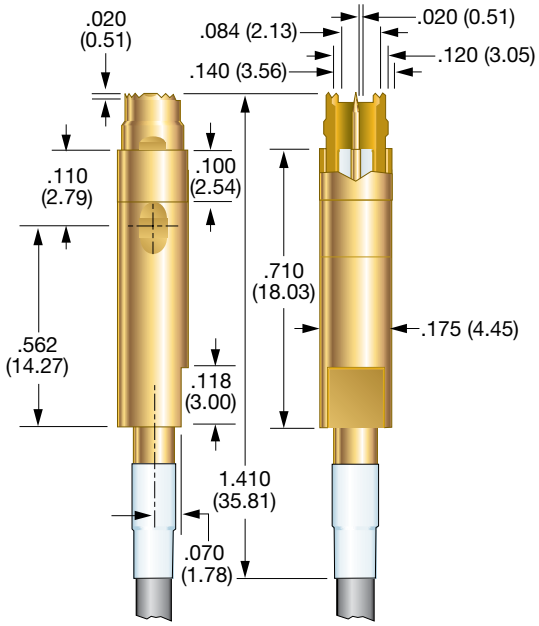

Probe Specifications

Minimum Centers: .200 (5.08)
Current Rating: 3 amps continuous
Spring Force: Signal Conductor:
B Tip: 1.6 oz. @ .070 (1.78) travel
A, ES, H Tips: 2.0 oz. @ .070 (1.78) travel
Shielding Plunger: 4.3 oz. @ .070 (1.78) travel
Nominal Impedance: 50 Ω
Maximum Travel:
.090 (2.29) for tip B
.075 (1.91) for tips A, ES, H
Working Travel: .070 (1.78)

Probe Specifications

Minimum Centers: .200 (5.08)
Current Rating: 3 amps continuous
Spring Force: Signal Conductor:
B Tip: 1.6 oz. @ .070 (1.78) travel
U Tip: 3.3 oz. @ .070 (1.78) travel
Shielding Plunger: 4.5 oz. @ .070 (1.78) travel
Nominal Impedance: 50 Ω
Maximum Travel: .090 (2.29)
Working Travel: .070 (1.78)

Materials

Barrel: Brass, gold plated
Spring:
Signal Conductor: Beryllium copper, gold plated
Shielding Plunger: Stainless steel, gold plated
Shielding Plunger: Beryllium copper, gold plated
Dielectric Insulator: Teflon
Shielding Tube: Stainless steel, gold plated
Signal Conductor: Series S, Size 00 probe
Crimp Ferrule: Brass, gold plated
Coaxial Cable: 100445: RG 174U
100746: RG 316

Materials

Barrel: Brass, gold plated
Spring:
Signal Conductor: Beryllium copper, gold plated
Shielding Plunger: Stainless steel, gold plated
Shielding Plunger: Beryllium copper, gold plated
Dielectric Insulator: Teflon
Shielding Tube: Brass, gold plated
Signal Conductor: Series S, Size 00 probe
Coaxial Cable: Semi-flex or flex cable

How to Order

100445	B	F	N	12	AM
Base Part Number	Signal Probe Tip	Mounting Flange	Shielding Plunger	Cable Length	Termination

N: Without flange
F: With flange

Shielding Plunger:
S: Serrated
N: Flat

Cable Length:
12 - 12 inches
36 - 36 inches

AM: SMA Male
AF: SMA Female
NC: No Connector

How to Order

100999	B	12	AM	F
Base Part Number	Signal Probe Tip	Cable Length	Termination	Cable Type

Cable Length:
12 - 12 inches
36 - 36 inches

AM: SMA Male
AF: SMA Female
NC: No Connector

F: Flex
S: Semi-Flex

* When ordering with a preattached connector, please note that the connector will not fit through the probe mounting hole. The probe must be inserted from the bottom side of the mounting plate.

Consult IDI for more information.

Specifications subject to change without notice. Dimensions in inches (millimeters)

IDI Interconnect Devices, Inc. welcomes your e-mail at info@idinet.com

ООО «ЛайфЭлектроникс» “LifeElectronics” LLC

ИНН 7805602321 КПП 780501001 Р/С 40702810122510004610 ФАКБ "АБСОЛЮТ БАНК" (ЗАО) в г.Санкт-Петербурге К/С 30101810900000000703 БИК 044030703

Компания «Life Electronics» занимается поставками электронных компонентов импортного и отечественного производства от производителей и со складов крупных дистрибьюторов Европы, Америки и Азии.

С конца 2013 года компания активно расширяет линейку поставок компонентов по направлению коаксиальный кабель, кварцевые генераторы и конденсаторы (керамические, пленочные, электролитические), за счёт заключения дистрибьюторских договоров

Мы предлагаем:

- *Конкурентоспособные цены и скидки постоянным клиентам.*
- *Специальные условия для постоянных клиентов.*
- *Подбор аналогов.*
- *Поставку компонентов в любых объемах, удовлетворяющих вашим потребностям.*

- *Приемлемые сроки поставки, возможна ускоренная поставка.*
- *Доставку товара в любую точку России и стран СНГ.*
- *Комплексную поставку.*
- *Работу по проектам и поставку образцов.*
- *Формирование склада под заказчика.*

- *Сертификаты соответствия на поставляемую продукцию (по желанию клиента).*
- *Тестирование поставляемой продукции.*
- *Поставку компонентов, требующих военную и космическую приемку.*
- *Входной контроль качества.*
- *Наличие сертификата ISO.*

В составе нашей компании организован Конструкторский отдел, призванный помогать разработчикам, и инженерам.

Конструкторский отдел помогает осуществить:

- *Регистрацию проекта у производителя компонентов.*
- *Техническую поддержку проекта.*
- *Защиту от снятия компонента с производства.*
- *Оценку стоимости проекта по компонентам.*
- *Изготовление тестовой платы монтаж и пусконаладочные работы.*

Тел: +7 (812) 336 43 04 (многоканальный)
Email: org@lifeelectronics.ru

www.lifeelectronics.ru