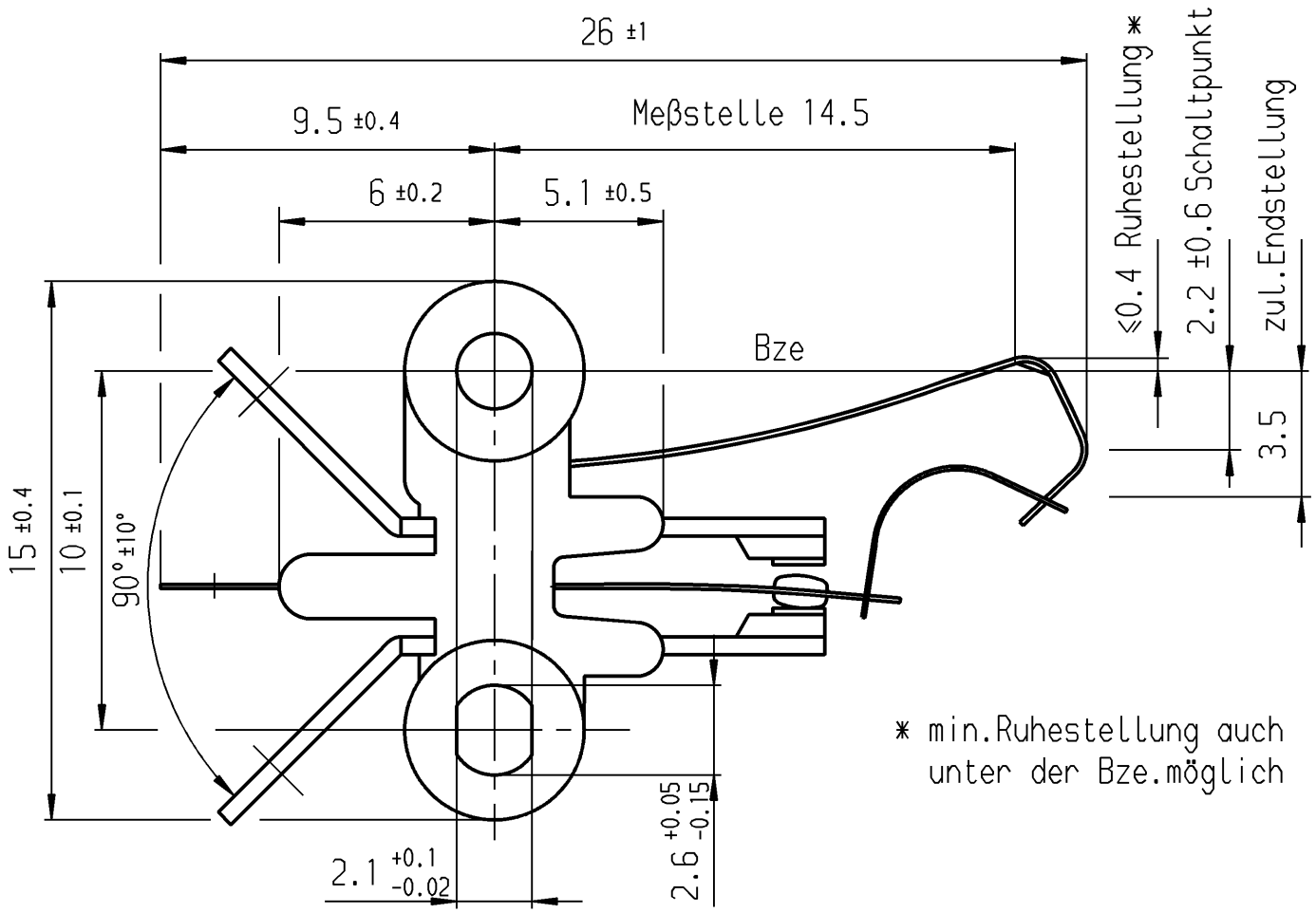

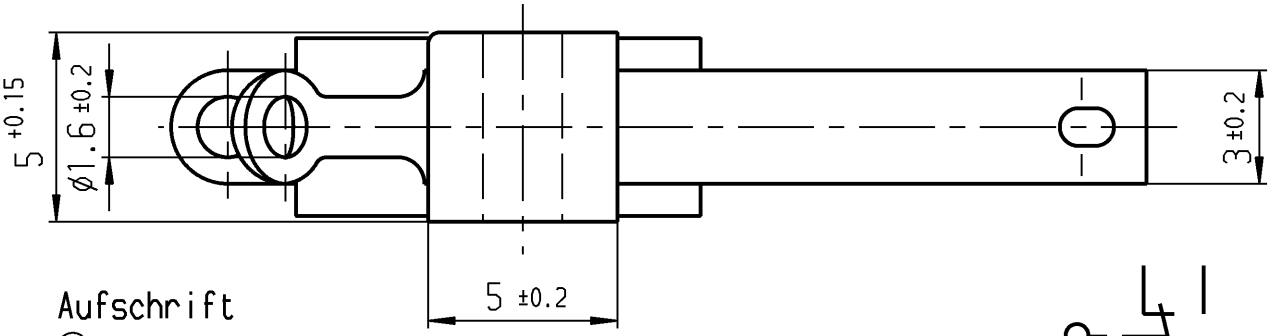

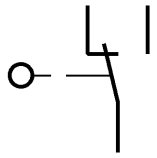

Aufschrift

Ⓜ 1010 µ

G01

Auf Verpackung

MARQUARDT

1010.2003 µ

G01 entspricht:

2(0.5)/250~50E3 T85

10

Wechsler 1-polig

Schalt-Betätigungskraft 0.45 bis 1.05 N

Differenzweg ≤ 0.9 mm

Kontakte vergoldet

für Form und Lage / FOR SHAPE AND LOC.					
für Winkel / FOR ANGLE ± 2°					

Allgemeintoleranzen
UNTOLERANCED DIMENSIONS

PROJECTION

Abmasse und Nennmassbereiche Angaben in mm / ALL DIMENSIONS ARE IN MILLIMETRES	Laengen LENGTH	Radien RADII
0-6	± 0.1	± 0.2
>6-15	± 0.15	± 0.3
>15-30	± 0.2	± 0.5
>30-70	± 0.3	± 10%
>70-120	± 0.4	
>120-200	± 0.8	

Pause COPY

Blatt SHEET

Original DIN A4

Maßstab SCALE 5:1

0 10 20 30 mm

Typ	Zeichn./DRAWING NO.	Index
K	1010.2003	b

Schnappschalter

Ausg. ISSUE	Änderung REVISION	gez. DRAWN BY	Ausg. ISSUE	Änderung REVISION	gez. DRAWN BY
c			g		
b	29167	27.10.00 pfu	f		
a	15638	19.01.84 Wa	e		
II	14611	15.09.82 gue	d		

CAD Medusa Z

gez./DRAWN BY 27.10.00 pfu

gepr./CHECKED BY

Ersatz für/REPLACEMENT OF Z.gl.Nr.vom 15.09.82

MARQUARDT

Marquardt GmbH, D-78604 Rietheim-Weilheim

Diese Unterlage ist geistiges Eigentum der Marquardt GmbH. Schutzvermerk nach DIN 34 beachten. Copyright reserved.

RELEASED/FREIGEGEBEN 2000/Nov/28

ООО «ЛайфЭлектроникс» “LifeElectronics” LLC

ИНН 7805602321 КПП 780501001 Р/С 40702810122510004610 ФАКБ "АБСОЛЮТ БАНК" (ЗАО) в г.Санкт-Петербурге К/С 30101810900000000703 БИК 044030703

Компания «Life Electronics» занимается поставками электронных компонентов импортного и отечественного производства от производителей и со складов крупных дистрибьюторов Европы, Америки и Азии.

С конца 2013 года компания активно расширяет линейку поставок компонентов по направлению коаксиальный кабель, кварцевые генераторы и конденсаторы (керамические, пленочные, электролитические), за счёт заключения дистрибьюторских договоров

Мы предлагаем:

- *Конкурентоспособные цены и скидки постоянным клиентам.*
- *Специальные условия для постоянных клиентов.*
- *Подбор аналогов.*
- *Поставку компонентов в любых объемах, удовлетворяющих вашим потребностям.*

- *Приемлемые сроки поставки, возможна ускоренная поставка.*
- *Доставку товара в любую точку России и стран СНГ.*
- *Комплексную поставку.*
- *Работу по проектам и поставку образцов.*
- *Формирование склада под заказчика.*

- *Сертификаты соответствия на поставляемую продукцию (по желанию клиента).*
- *Тестирование поставляемой продукции.*
- *Поставку компонентов, требующих военную и космическую приемку.*
- *Входной контроль качества.*
- *Наличие сертификата ISO.*

В составе нашей компании организован Конструкторский отдел, призванный помогать разработчикам, и инженерам.

Конструкторский отдел помогает осуществить:

- *Регистрацию проекта у производителя компонентов.*
- *Техническую поддержку проекта.*
- *Защиту от снятия компонента с производства.*
- *Оценку стоимости проекта по компонентам.*
- *Изготовление тестовой платы монтаж и пусконаладочные работы.*

Тел: +7 (812) 336 43 04 (многоканальный)
Email: org@lifeelectronics.ru

www.lifeelectronics.ru