TYPE/TYPE NO. / TYP/TYP-NR.
RELEASED FOR PUBLICATION
FREI FUER VEROEFFENTLICHUNG
23-MAY- 2002
MATED WITH
PASSEND ZU
VERSALE / UNVERSCHLUESSELT / UNLOCKED
© COPYRIGHT 2002 BY TYCO ELECTRONICS CORPORATION. ALL RIGHTS RESERVED.
ALLE RECHTE VORBEHALTEN.

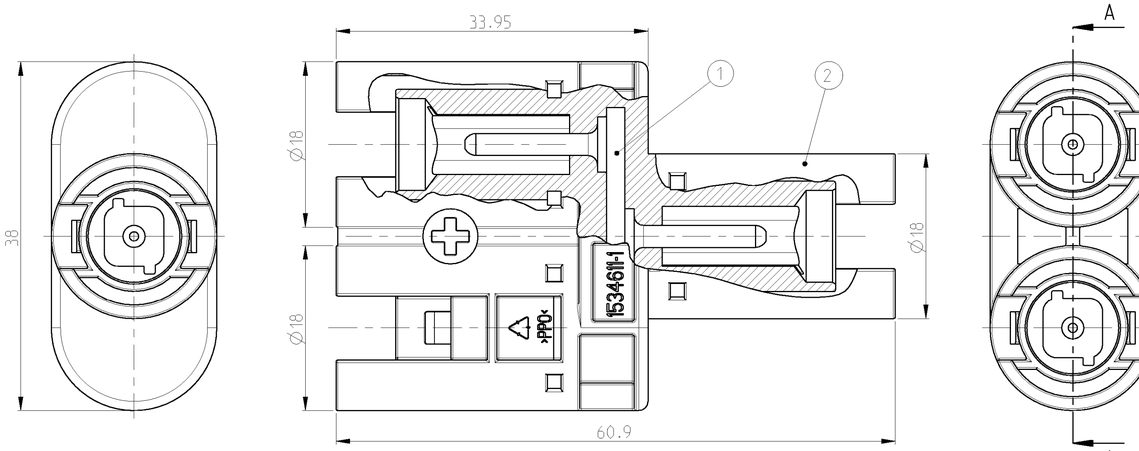
LOC	DIST
A1	–

PROJECT NR.: E6G1C02009

REVISIONS
ÄNDERUNGEN

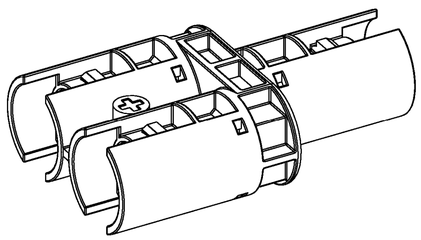
P.	LTR	DESCRIPTION BESCHREIBUNG	DATE	DWN	APVD
	A1	NEW DRAWING CREATED	21-MAY-02	EW	GF
	B1	CHAMFERS ADDED	14-JAN-03	EW	GF
	C1	NOTE 1 PACKAGING ADDED	05-FEB-03	EW	GF

SECTION A-A
SCHNITT A-A

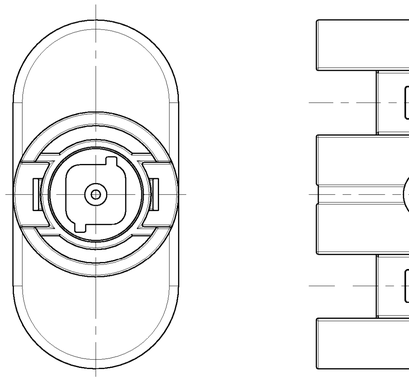


-1 AS SHOWN
-1 WIE GEZEICHNET

13.6	14.5
VOLUMEN [cm³]	GEWICHT [g]



SCALE 2:1 / M 2:1

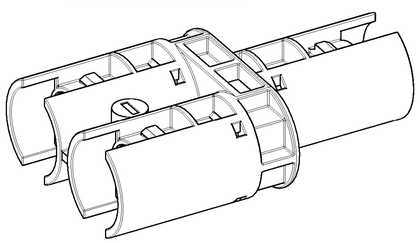


-2 AS SHOWN
-2 WIE GEZEICHNET

1 PACKAGING: 20 PIECES T-DISTRIBUTORS PACKAGED IN LAYERS IN FOLDING CARTON.
2 LAYERS WITH 10 PIECES T-DISTRIBUTORS EACH LAYER.
1 PAPER CUSHION USED AS INTERLAYER.
LAST LAYER COVERED WITH 1 PAPER CUSHION.
FOLDING CARTON MARKED WITH LABEL.
LABEL INSCRIBES WITH PN AND QUANTITY.
PACKAGING UNIT: 20 PIECES

1 VERPACKUNG: 20 STÜCK T-VERTEILER IN FALTSCHACHTEL IN LAGEN VERPACKT.
2 LAGEN MIT JE 10 STÜCK T-VERTEILER PRO LAGE.
1 PAPIERPOLSTERKISSEN ALS ZWISCHENLAGE VERWENDET.
LETZTE LAGE MIT 1 PAPIERPOLSTERKISSEN ABGEDECKT.
FALTSCHACHTEL MIT LABEL GEKENNZEICHNET.
LABEL BESCHRIFTET MIT PN UND MENGE.
VERPACKUNGSEINHEIT: 20 STÜCK

13.6	14.5
VOLUMEN [cm³]	GEWICHT [g]



SCALE 2:1 / M 2:1

1534611-2	1534611-1	ITEM-NO. POS.	DESCRIPTION BENENNUNG	SURFACE OBERFLÄCHE / COLOUR/FARBE	MATERIAL
1	–	3	INMOLDING MINUS UMSPRITZUNG MINUS	BLACK SCHWARZ	PPO PPO
–	1	2	INMOLDING PLUS UMSPRITZUNG PLUS	BLACK SCHWARZ	PPO PPO
1	1	1	T-DISTRIBUTOR T-VERTEILER	Ag Ag	Cu Zn Cu Zn
QUANTITY STÜCK					

TYCO ORDER-NO. BESTELL-NR.

THIS DRAWING IS A CONTROLLED DOCUMENT OF TYCO ELECTRONICS CORPORATION IT IS SUBJECT TO CHANGE. CONTACT TYCO ELECTRONICS ORGANIZATION FOR THE LATEST REVISION.
DIESES ZEICHNUNGSDOKUMENT WIRD DURCH AMP INCORPORATED KONTROLLIERT, AENDERUNGEN, DIE DEM TECHNISCHEN FORTSCHRITT DIENEN, SIND VORBEHALTEN. DEN JEWEILS LETZTGUELTIGEN AENDERUNGSTAND ERHALTEN SIE AUF ANFRAGE.

DWN	E. WERNER	21-MAY-02
CHK	H. SCHERER	21-MAY-02
APVD	G. FELDMEIER	21-MAY-02

tyco Electronics
tyco Electronics AMP GmbH
D - 64625 Bensheim

NAME: T-DISTRIBUTOR INMOLDED
T-VERTEILER UMSPRITZT

PRODUCT SPEC / PRODUKTSPEZ.: –
APPLICATION SPEC / VERARBEITUNGSSPEZ.: –
WEIGHT / GEWICHT: –

DIMENSIONS: MASSEINHEITEN: mm
TOLERANCES UNLESS OTHERWISE SPECIFIED: ALLGEMEINTOLERANZEN
0 PLC ±0.2
1 PLC ±0.2
2 PLC ±0.2
3 PLC ±
4 PLC ±
ANGLES / WINKEL ±
MATERIAL: – / –
FINISH / OBERFLÄCHE / FARBE: – / –

SIZE	CAGE CODE	DRAWING NO / ZEICHNUNGS-NR.	RESTRICTED TO / NUR FUER
A1	00779	C-1534611	–

CUSTOMER DRAWING / KUNDENZEICHNUNG | SCALE / MASSSTAB 3:1 | SHEET / BLATT 1 OF / VON 1 | REV C1

LifeElectronics
Живое партнерство

ООО «ЛайфЭлектроникс» **“LifeElectronics” LLC**

ИНН 7805602321 КПП 780501001 Р/С 40702810122510004610 ФАКБ "АБСОЛЮТ БАНК" (ЗАО) в г.Санкт-Петербурге К/С 30101810900000000703 БИК 044030703

Компания «Life Electronics» занимается поставками электронных компонентов импортного и отечественного производства от производителей и со складов крупных дистрибьюторов Европы, Америки и Азии.

С конца 2013 года компания активно расширяет линейку поставок компонентов по направлению коаксиальный кабель, кварцевые генераторы и конденсаторы (керамические, пленочные, электролитические), за счёт заключения дистрибьюторских договоров

Мы предлагаем:

- *Конкурентоспособные цены и скидки постоянным клиентам.*
- *Специальные условия для постоянных клиентов.*
- *Подбор аналогов.*
- *Поставку компонентов в любых объемах, удовлетворяющих вашим потребностям.*

- *Приемлемые сроки поставки, возможна ускоренная поставка.*
- *Доставку товара в любую точку России и стран СНГ.*
- *Комплексную поставку.*
- *Работу по проектам и поставку образцов.*
- *Формирование склада под заказчика.*

- *Сертификаты соответствия на поставляемую продукцию (по желанию клиента).*
- *Тестирование поставляемой продукции.*
- *Поставку компонентов, требующих военную и космическую приемку.*
- *Входной контроль качества.*
- *Наличие сертификата ISO.*

В составе нашей компании организован Конструкторский отдел, призванный помогать разработчикам, и инженерам.

Конструкторский отдел помогает осуществить:

- *Регистрацию проекта у производителя компонентов.*
- *Техническую поддержку проекта.*
- *Защиту от снятия компонента с производства.*
- *Оценку стоимости проекта по компонентам.*
- *Изготовление тестовой платы монтаж и пусконаладочные работы.*

Тел: +7 (812) 336 43 04 (многоканальный)
Email: org@lifeelectronics.ru

www.lifeelectronics.ru