LED COLOR					
POS #	COLOR	POS #	COLOR	POS #	COLOR
1	GREEN	5	GREEN	9	-BLANK-
2	GREEN	6	GREEN	10	-BLANK-
3	GREEN	7	GREEN	11	YEL/GRN
4	GREEN	8	GREEN	12	-BLANK-

REV.	ECN NO.	REVISIONS	DRN.	CKD.	APP.	DATE
A	——	NEW RELEASE	AV		N.O.	12-15-97
B	——	ADDED mm DIMENSIONS; .031 (.080) WAS .024(.061); ADDED .177 ±.010(4.50 ±0.25) DIM.	TC		N.O.	1-28-98
C	——	.104 ±.010(2.65 ±0.25) WAS .090 ±.010(2.29 ±0.25); REMOVED "REF" FROM DIMENSIONS ON SIDE VIEW; ADDED HOUSING CUTOUT AND REVISED SLOT ON INSERT.	TC	AV	NO	9-9-98
D	-----	ADD PACKAGING INFO	AV	DC	N.O.	2-25-99
E	——	REMOVED 3Com PO LABEL FROM TRAY.	TC			

PACKAGING TRAY BAR CODE LABELING

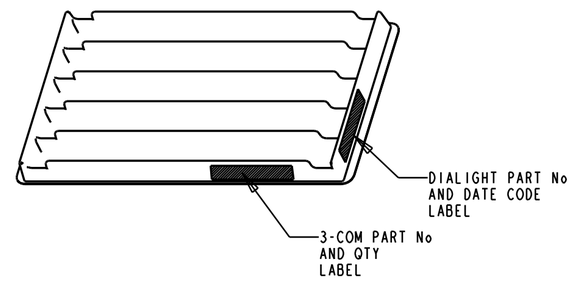

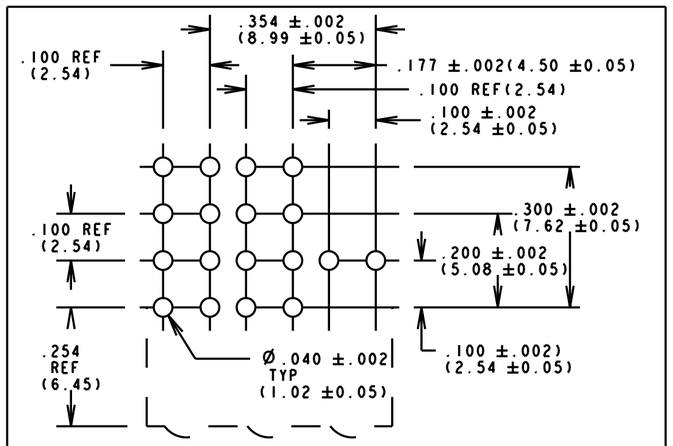

RECOMMENDED HOLE PATTERN

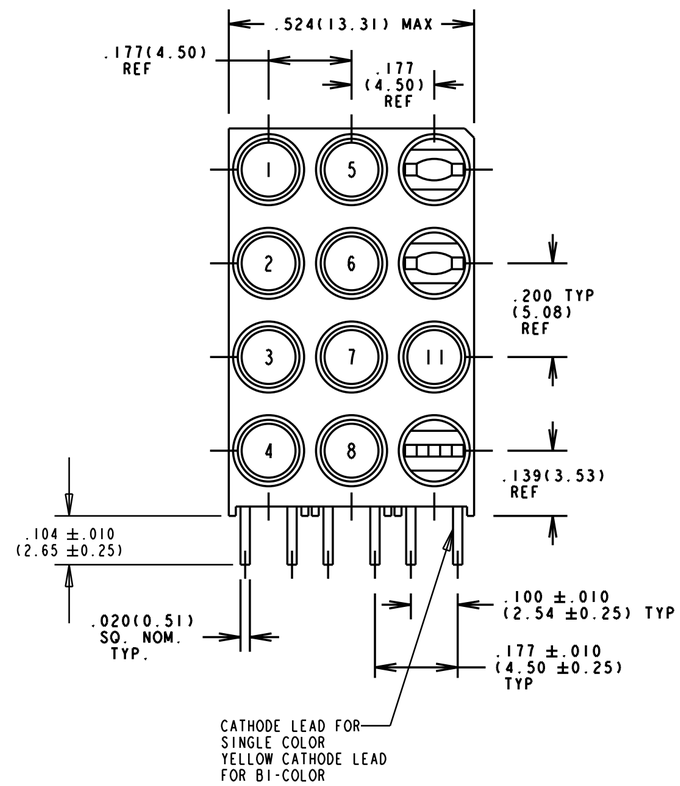

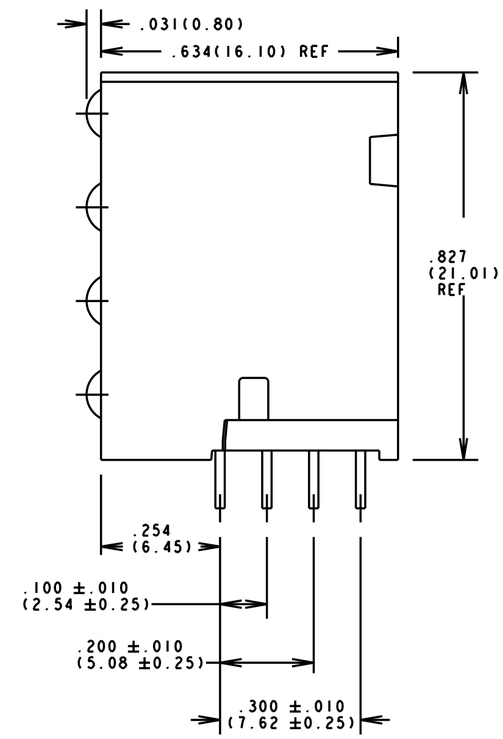

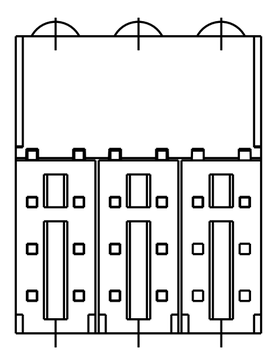

GREEN LED SPEC					
OPERATING CHARACTERISTICS AT 25 °C AMBIENT					
LED CHARACTERISTICS	MIN.	TYP.	MAX.	UNITS	TEST CONDITIONS
LUMINOUS INTENSITY	4.7	12.6		mcd	I_F = 10 mA
FORWARD VOLTAGE		2.1	2.8	V	I_F = 20 mA
PEAK EMISSION WAVELENGTH		565		nm	
REVERSE CURRENT			100	µA	@ V_R = 5 V
VIEWING ANGLE (2 Θ 1/2)		60		DEGREES	
CAPACITANCE		35		pF	V_R =0 V, f=1 MHz

BI-COLOR LED SPEC						
OPERATING CHARACTERISTICS AT 25 °C AMBIENT						
LED CHARACTERISTICS	COLOR	MIN.	TYP.	MAX.	UNITS	TEST CONDITIONS
LUMINOUS INTENSITY	GREEN YELLOW	2.5 2.5	6.3 4.3		mcd	I_F = 10 mA
FORWARD VOLTAGE	GREEN YELLOW		2.1	2.8	V	I_F = 20 mA
PEAK WAVELENGTH (λ_p)	GREEN YELLOW		565 585		nm	
DOMINANT WAVELENGTH (λ_d)	GREEN YELLOW (Y3) YELLOW (Y2)	585 583	569	589 587	nm	MEASURED ON EXELTRON 2001
VIEWING ANGLE (2 Θ 1/2)	GREEN YELLOW		80		DEGREES	
CAPACITANCE	GREEN YELLOW		35 15		pF	V_R =0 V, f=1 MHz

NOTES :

1- 3-COM PART NUMBER = 7320-455-007 REF
2- ALL DIMENSIONS ARE IN INCHES (mm)
3- PACKAGING =
BLOCKS PLACED IN CLEAR ANTISTATIC TRAY
105 BLOCKS PER TRAY
4- DIALIGHT PART NUMBER = 568-0012-805

THIS DRAWING AND THE CONTENTS HEREIN ARE CONFIDENTIAL AND THE SOLE PROPERTY OF DIALIGHT. REPRODUCTION OF THIS DRAWING OR CONSTRUCTION OF ANY PARTS WITHIN THIS DRAWING ARE FORBIDDEN WITHOUT THE WRITTEN CONSENT OF DIALIGHT.

SCALE 4:1
ALL DIM'S IN: INCHES
TOLERANCES:
UNLESS OTHERWISE SPECIFIED
FRACTIONS: ±1/64
DECIMALS (.XX): ±.020
DECIMALS (.XXX): ±.015
ANGLES: ±1°
FINISH:
FSCM 83330

DRAWING NUMBER C-16316
REV E
TITLE (4x3) CBI BLOCK
MATERIAL

Dialight
1913 ATLANTIC AVE.
MANASQUAN, N.J. 08736

SHEET OF
FAMILY TABLES:

ООО «ЛайфЭлектроникс» “LifeElectronics” LLC

ИНН 7805602321 КПП 780501001 Р/С 40702810122510004610 ФАКБ "АБСОЛЮТ БАНК" (ЗАО) в г.Санкт-Петербурге К/С 30101810900000000703 БИК 044030703

Компания «Life Electronics» занимается поставками электронных компонентов импортного и отечественного производства от производителей и со складов крупных дистрибьюторов Европы, Америки и Азии.

С конца 2013 года компания активно расширяет линейку поставок компонентов по направлению коаксиальный кабель, кварцевые генераторы и конденсаторы (керамические, пленочные, электролитические), за счёт заключения дистрибьюторских договоров

Мы предлагаем:

- *Конкурентоспособные цены и скидки постоянным клиентам.*
- *Специальные условия для постоянных клиентов.*
- *Подбор аналогов.*
- *Поставку компонентов в любых объемах, удовлетворяющих вашим потребностям.*

- *Приемлемые сроки поставки, возможна ускоренная поставка.*
- *Доставку товара в любую точку России и стран СНГ.*
- *Комплексную поставку.*
- *Работу по проектам и поставку образцов.*
- *Формирование склада под заказчика.*

- *Сертификаты соответствия на поставляемую продукцию (по желанию клиента).*
- *Тестирование поставляемой продукции.*
- *Поставку компонентов, требующих военную и космическую приемку.*
- *Входной контроль качества.*
- *Наличие сертификата ISO.*

В составе нашей компании организован Конструкторский отдел, призванный помогать разработчикам, и инженерам.

Конструкторский отдел помогает осуществить:

- *Регистрацию проекта у производителя компонентов.*
- *Техническую поддержку проекта.*
- *Защиту от снятия компонента с производства.*
- *Оценку стоимости проекта по компонентам.*
- *Изготовление тестовой платы монтаж и пусконаладочные работы.*

Тел: +7 (812) 336 43 04 (многоканальный)
Email: org@lifeelectronics.ru

www.lifeelectronics.ru