THIS DRAWING IS UNPUBLISHED. RELEASED FOR PUBLICATION 19
© COPYRIGHT 20 - ALL RIGHTS RESERVED.

| LOC | DIST |
|---|---|
| IR | - |

REVISIONS

| P | LTR | DESCRIPTION | DATE | DWN | APVD |
|---|---|---|---|---|---|
| | E | HOUSING RAW MATERIAL CHANGED TO LCP | 18NOV2011 | PS | RRP |
| | E2 | ECO-16-008897 | 14JUN2016 | AD | SH |
| | E3 | ECO-16-013653 | 09SEP2016 | AD | SH |
| | F | ECO-18-006356 | 24APR2018 | AD | SH |

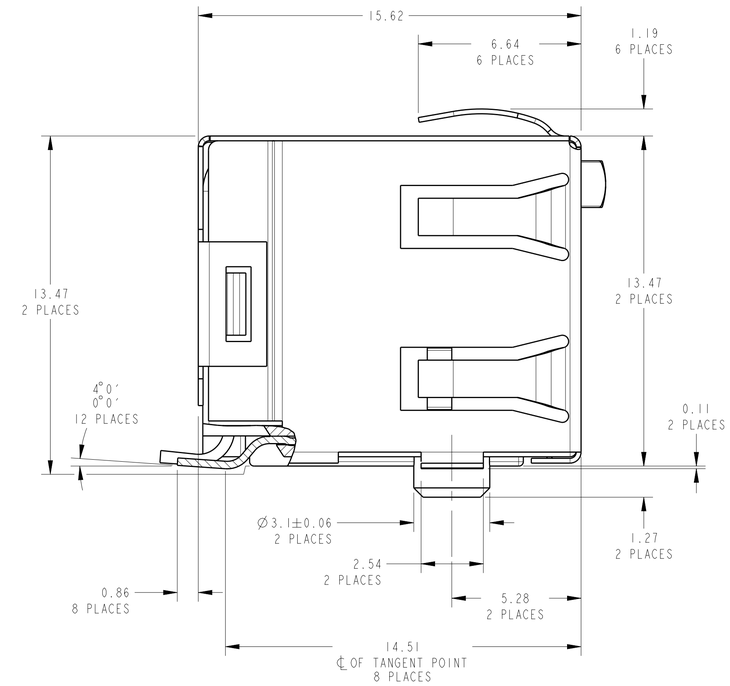


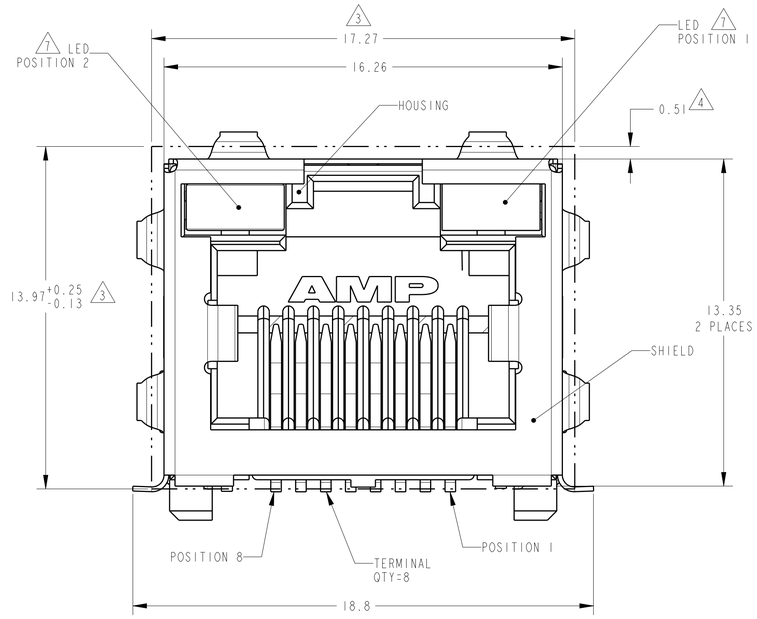


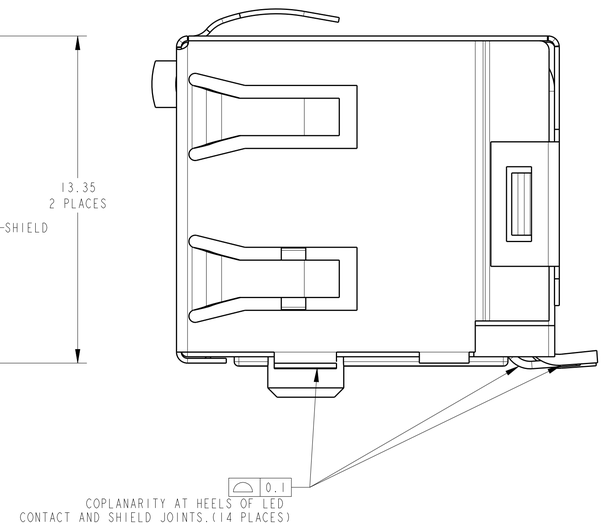


1. MATERIAL:
   HOUSING - HIGH TEMP THERMOPLASTIC - LCP, BLACK, UL94V-0
   TERMINALS - 0.30 THICK PHOS BRONZE PLATED WITH 3.81µm MINIMUM THICK MATTE TIN IN SOLDER AREA. 1.27µm MINIMUM GOLD IN LOCALIZED PLATE AREA. ENTIRE TERMINAL PLATED WITH 1.27µm MINIMUM THICK NICKEL.
   SHIELD - 0.196 THICK COPPER ZINC ALLOY PREPLATED WITH 2.03µm-3.81µm THICK MATTE TIN OVER 1.27µm THICK NICKEL
   LIGHT EMITTING DIODE (LED) -- DIFFUSED EPOXY LENS, 0.51 X 0.51 [.020 X .020] CARBON STEEL WIREFRAME LEADS PREPLATED WITH 8.89 µm [.000080] THICK Ag OVER 1.02 µm [.000040] THICK Cu OVER 3.56 µm [.000140] THICK Ni OVER 1.02 µm [.000040] Cu UNDERPLATE.

2. JACK CAVITY CONFORMS TO FCC RULES AND REGULATIONS PART 68, SUBPART F

3. SUGGESTED PANEL OPENING DIMENSIONS. SEE APPLICATION SPEC 114-2154 FOR PANEL THICKNESS AND POSITION RECOMMENDATIONS

4. SUGGESTED CLEARANCE BETWEEN TOP OF CONNECTOR AND TOP PANEL OPENING

5. PACKAGED: POCKET TAPE & REEL (PER EAI 481 SPECIFICATIONS)

   POCKET TAPE WIDTH - 44mm
   POCKET PITCH - 24mm
   POCKET DEPTH - 16.7mm

   CLEAR COVER TAPE, PSA
   CLEAR COVER TAPE TRAILER - 610mm, WRAPPED ON REEL HUB

   PLASTIC REEL - 381mm DIAMETER

   PRODUCT QUANTITY - 200 PIECES PER REEL

6. DATUM ESTABLISHED BY CUSTOMER

7. SEE TABLE FOR COLOR OF LEDS AND NUMBER REQUIRED

8. CONNECTOR SHOULD BE POSITIONED THRU PANEL CUTOUT AS SHOWN TO SUPPORT TOP OF MODULAR JACK FOR STRAIN RELIEF

9. ZERO INSERTION FORCE POST WITH RECOMMENDED PCB LAYOUT

10. MANUFACTURING DATECODE LOCATED APPROX AS SHOWN FIRST 2 DIGITS ARE YEAR, SECOND 2 DIGITS ARE WORK WEEK, LAST DIGIT IS THE DAY OF WEEK

11. OBSOLETE PARTS: OBSOLETE CIS STREAMLINING PER D.RENAUD/D.SINSI.

12. COMPLIY WIHT HIGH TEMPARATURE IR REFLOW PROCESS.

13. NO PRODUCTION PARTS

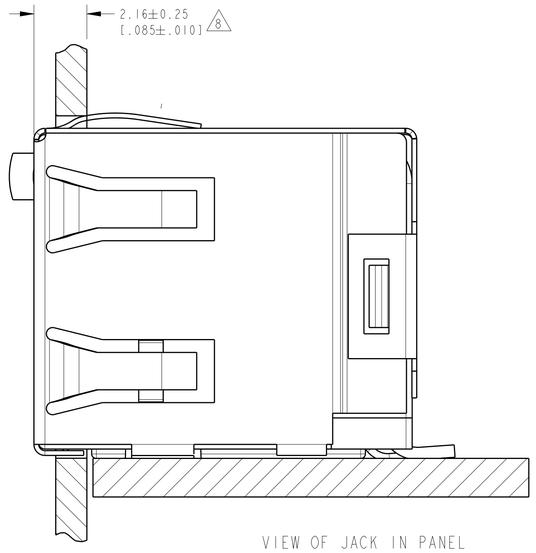


VIEW OF JACK IN PANEL

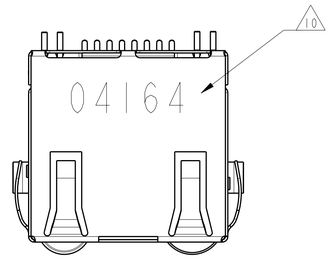


TOP VIEW
SCALE 4:1

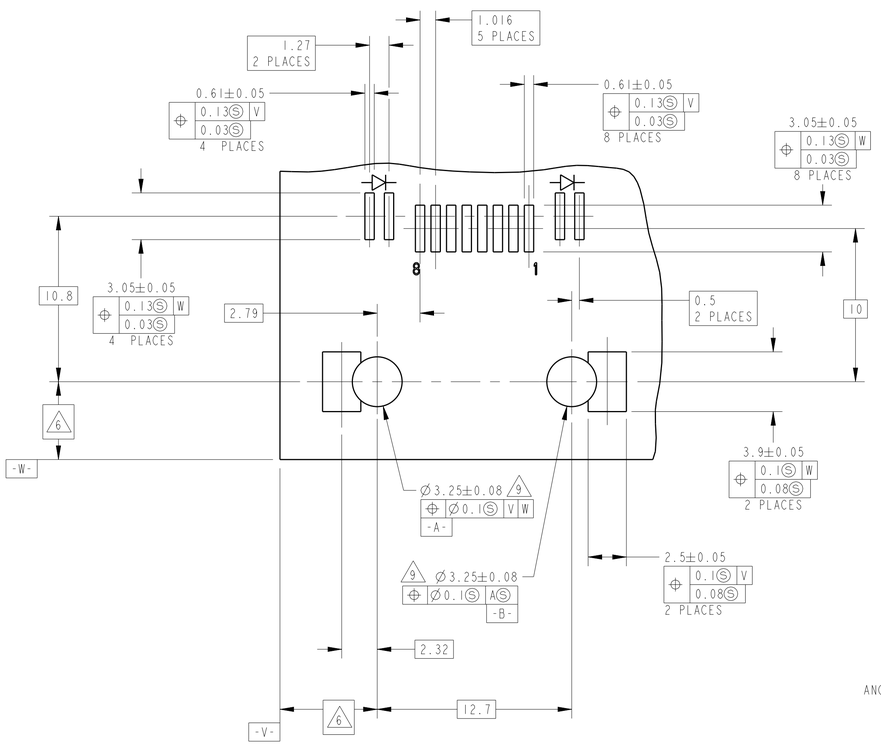


SUGGESTED PCB LAYOUT
(COMPONENT SIDE)

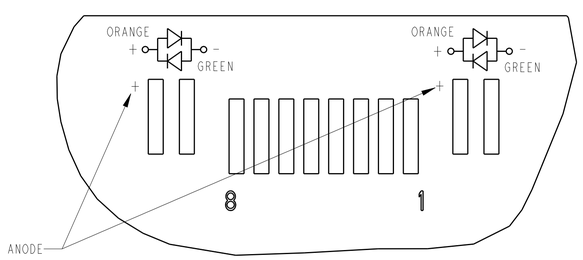


BI-COLOR LED SCHEMATIC
FOR 2-6339191-2 ONLY
SCALE 8:1

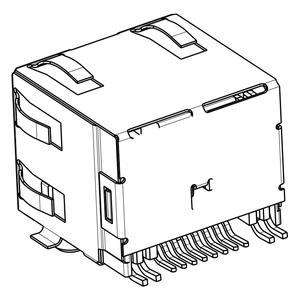

SCALE 4:1

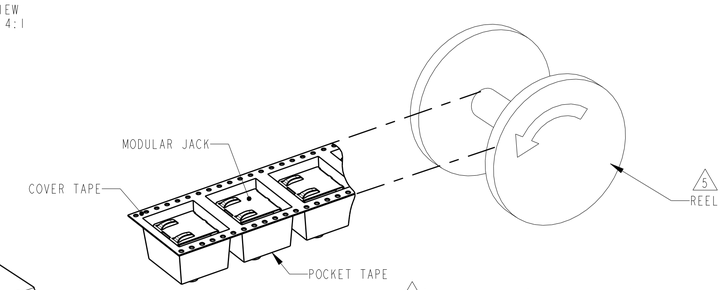


| | | | |
|---|---|---|---|
| 12 | ORANGE/GREEN | ORANGE/GREEN | 3-6339191-2 |
| 12 | GREEN | GREEN | 1-6339191-5 |
| 12 | GREEN | YELLOW | 1-6339191-4 |
| 12 | GREEN | ORANGE | 4-6339191-1 |
| 12 | YELLOW | GREEN | 3-6339191-1 |
| 11 | RED | GREEN | ~~2-6339191-3~~ |
| | ORANGE/GREEN | ORANGE/GREEN | 2-6339191-2 |
| | GREEN | ORANGE | 2-6339191-1 |
| | GREEN | GREEN | 6339191-5 |
| | GREEN | YELLOW | 6339191-4 |
| | YELLOW | GREEN | 6339191-1 |
| | POSITION 2 | POSITION 1 | PART NUMBER |

11 OBSOLETE

THIS DRAWING IS A CONTROLLED DOCUMENT.

DIMENSIONS: mm

TOLERANCES UNLESS OTHERWISE SPECIFIED:
0 PLC ±-
1 PLC ±-
2 PLC ±0.25
3 PLC ±-
4 PLC ±-
ANGLES ±-

MATERIAL SEE NOTE 1
FINISH SEE NOTE 1

DWN 27JULY2005 B. HOLTZCLAW/L.A.MAYER
CHK 27JULY2005 J.WESTMAN
APVD 27JULY2005 S.FLICKINGER
PRODUCT SPEC 108-1163-7
APPLICATION SPEC 114-6040/114-2154
WEIGHT -

TE Connectivity

NAME INVERTED MODULAR JACK ASSEMBLY, 1x1, SHIELDED, SURFACE MOUNT, 8 POSITION, RJ45, WITH TWO LED'S

SIZE A1 | CAGE CODE 00779 | DRAWING NO C-6339191 | RESTRICTED TO

CUSTOMER DRAWING | SCALE 5:1 | SHEET 1 OF 1 | REV F

ООО «ЛайфЭлектроникс» “LifeElectronics” LLC

ИНН 7805602321 КПП 780501001 Р/С 40702810122510004610 ФАКБ "АБСОЛЮТ БАНК" (ЗАО) в г.Санкт-Петербурге К/С 30101810900000000703 БИК 044030703

*Компания «Life Electronics» занимается поставками электронных компонентов импортного и отечественного производства от производителей и со складов крупных дистрибьюторов Европы, Америки и Азии.*

*С конца 2013 года компания активно расширяет линейку поставок компонентов по направлению коаксиальный кабель, кварцевые генераторы и конденсаторы (керамические, пленочные, электролитические), за счёт заключения дистрибьюторских договоров*

*Мы предлагаем:*

- *Конкурентоспособные цены и скидки постоянным клиентам.*
- *Специальные условия для постоянных клиентов.*
- *Подбор аналогов.*
- *Поставку компонентов в любых объемах, удовлетворяющих вашим потребностям.*

- *Приемлемые сроки поставки, возможна ускоренная поставка.*
- *Доставку товара в любую точку России и стран СНГ.*
- *Комплексную поставку.*
- *Работу по проектам и поставку образцов.*
- *Формирование склада под заказчика.*

- *Сертификаты соответствия на поставляемую продукцию (по желанию клиента).*
- *Тестирование поставляемой продукции.*
- *Поставку компонентов, требующих военную и космическую приемку.*
- *Входной контроль качества.*
- *Наличие сертификата ISO.*

*В составе нашей компании организован Конструкторский отдел, призванный помогать разработчикам, и инженерам.*

*Конструкторский отдел помогает осуществить:*

- *Регистрацию проекта у производителя компонентов.*
- *Техническую поддержку проекта.*
- *Защиту от снятия компонента с производства.*
- *Оценку стоимости проекта по компонентам.*
- *Изготовление тестовой платы монтаж и пусконаладочные работы.*

*Тел: +7 (812) 336 43 04 (многоканальный)*
*Email: org@lifeelectronics.ru*

***www.lifeelectronics.ru***