DO NOT SCALE | DIMENSIONS IN MM.

C.A.D. FILE CODE S. C346350.

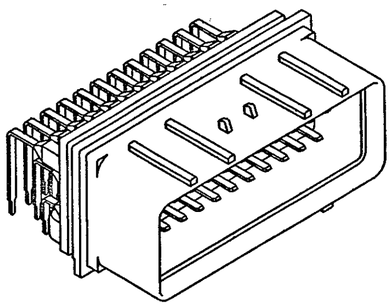

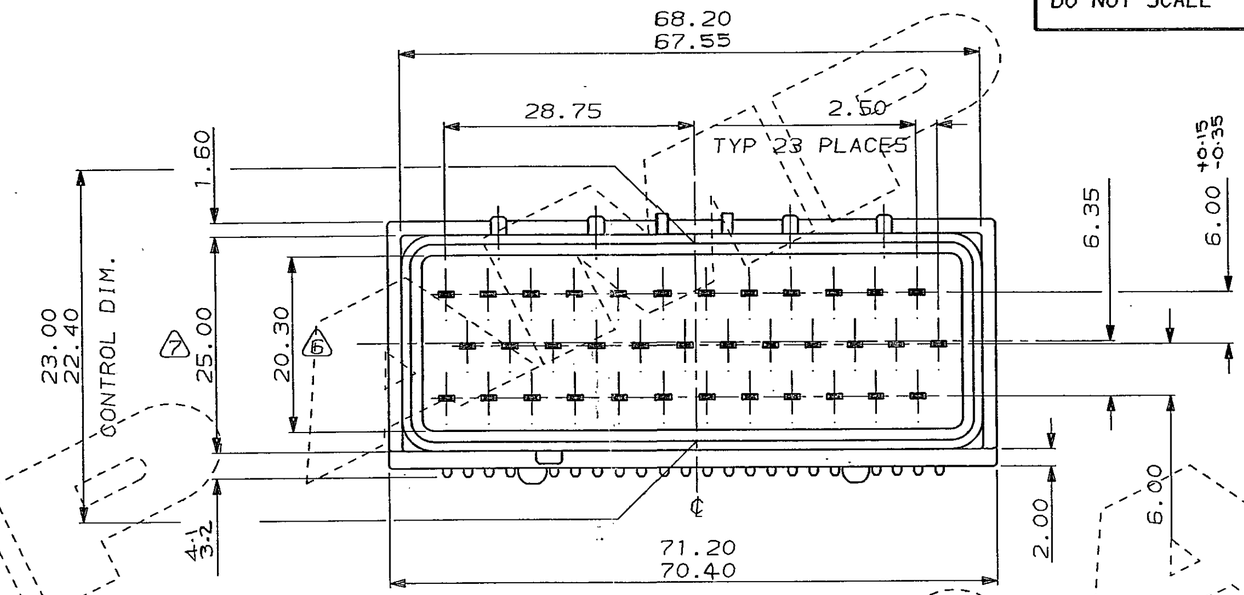

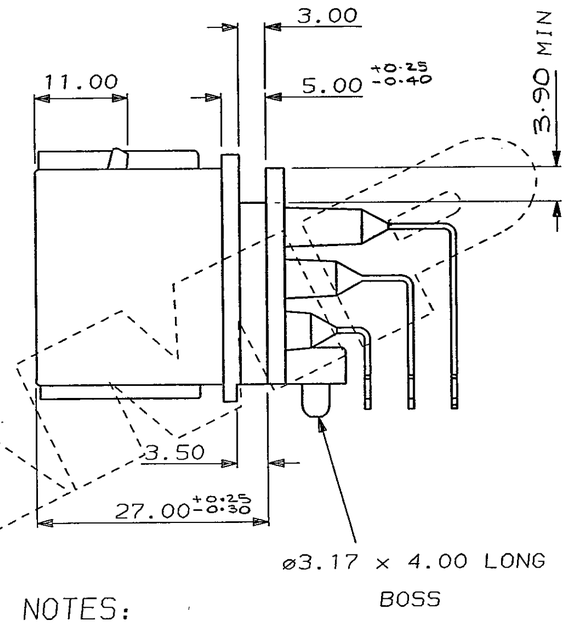

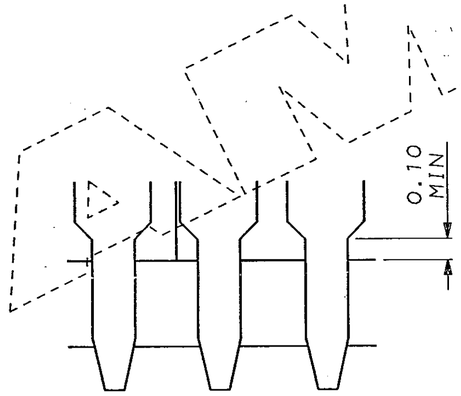

SCRAP VIEW OF PINS
SCALE 5:1

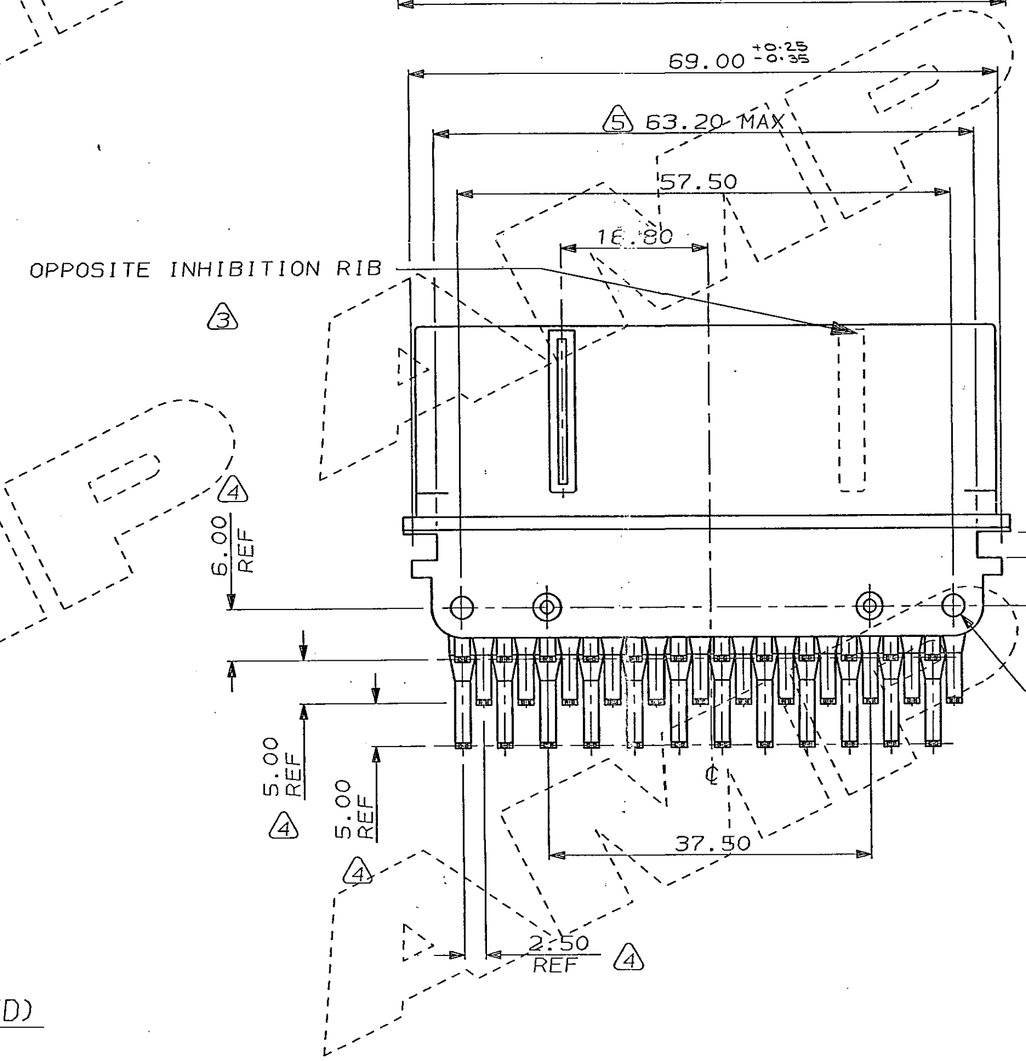

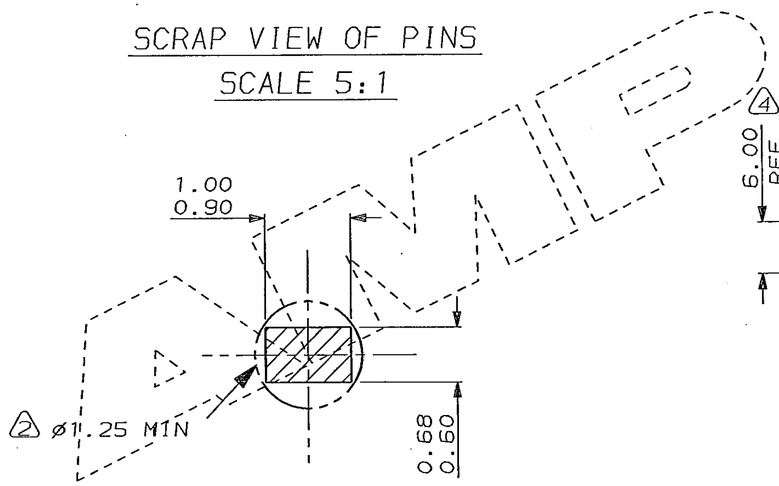

SCRAP VIEW OF PIN
DETAIL SHOWING MINIMUM
HOLE SIZE IN P.C.B (DOTTED)

NOTES:

1. TO SUIT SCREW 5.00mm LONG FLASH ACCEPTABLE AT END OF HOLE
2. P.C.B. HOLE SIZE ø 1.35 mm 1.25
3. PROVISION FOR OPPOSITE INHIBITION RIB (IF REQUIRED)
4. THE POSITIONING OF THE P.C.B. LEGS MUST BE SUCH THAT IT FITS GAUGE No. 38-347 WHICH HAS A POSITIONAL TOLERANCE OF ±0.25
5. FLASH ACCEPTABLE AT TOOL SPLIT LINE (0.1 MAX.)
6. TO BE MEASURED AT THE CORNERS. DIMENSION AT ℄ TO BE 19.90 MIN.
7. TO BE MEASURED AT THE CORNERS.

SAME AS 346350-5 (ALTERNATIVE PACKING)			2-346350-5
TIN-LEAD LEGS, GOLD TABS	TEMPER 4 BRASS	IN-MOULDED TAB	346350-5
RED	13% GLASS FILLED NYLON	HEADER MOULDING	
FINISH	MATERIAL	DESCRIPTION	PART NUMBER

CUSTOMER DWG
FOR REFERENCE ONLY

© COPYRIGHT 1987 BY AMP of GREAT BRITAIN LTD. ALL INTERNATIONAL RIGHTS RESERVED. ALL PRODUCTS MAY BE COVERED BY BRITISH AND FOREIGN PATENTS AND/OR PATENTS PENDING.

RELEASED FOR PUBLICATION 08/07/87

REV	APPROVED	ECN	DATE
-	-	-	-
-	-	-	-
-	-	-	-
B	EB00-0363-97	JPA	8-1-98
A	EB00-0277-97	JPA	16-5-97
0	EB00-0231-97	JPA	21-4-97
1	M.McG	-	04/02/91

TOLERANCES UNLESS OTHERWISE STATED : DEC ± 0.25 ANGLES ± 1°

DR. M.McG 04/09/91
CH. J.PALMER
APP. M.McG

AMP of Great Britain Ltd.
TERMINAL HOUSE STANMORE MIDDX.

NAME 36 WAY HEADER (MKII) FOR ECONOSEAL 3 (WIRE TO BOARD)

SCALE	LOC	SIZE	DWG.No.	REV	SHEET
2/1	E	A2	C346350	B	1/1

FORMAT 22/05/85

ООО «ЛайфЭлектроникс» “LifeElectronics” LLC

ИНН 7805602321 КПП 780501001 Р/С 40702810122510004610 ФАКБ "АБСОЛЮТ БАНК" (ЗАО) в г.Санкт-Петербурге К/С 30101810900000000703 БИК 044030703

Компания «Life Electronics» занимается поставками электронных компонентов импортного и отечественного производства от производителей и со складов крупных дистрибьюторов Европы, Америки и Азии.

С конца 2013 года компания активно расширяет линейку поставок компонентов по направлению коаксиальный кабель, кварцевые генераторы и конденсаторы (керамические, пленочные, электролитические), за счёт заключения дистрибьюторских договоров

Мы предлагаем:

- *Конкурентоспособные цены и скидки постоянным клиентам.*
- *Специальные условия для постоянных клиентов.*
- *Подбор аналогов.*
- *Поставку компонентов в любых объемах, удовлетворяющих вашим потребностям.*

- *Приемлемые сроки поставки, возможна ускоренная поставка.*
- *Доставку товара в любую точку России и стран СНГ.*
- *Комплексную поставку.*
- *Работу по проектам и поставку образцов.*
- *Формирование склада под заказчика.*

- *Сертификаты соответствия на поставляемую продукцию (по желанию клиента).*
- *Тестирование поставляемой продукции.*
- *Поставку компонентов, требующих военную и космическую приемку.*
- *Входной контроль качества.*
- *Наличие сертификата ISO.*

В составе нашей компании организован Конструкторский отдел, призванный помогать разработчикам, и инженерам.

Конструкторский отдел помогает осуществить:

- *Регистрацию проекта у производителя компонентов.*
- *Техническую поддержку проекта.*
- *Защиту от снятия компонента с производства.*
- *Оценку стоимости проекта по компонентам.*
- *Изготовление тестовой платы монтаж и пусконаладочные работы.*

Тел: +7 (812) 336 43 04 (многоканальный)
Email: org@lifeelectronics.ru

www.lifeelectronics.ru