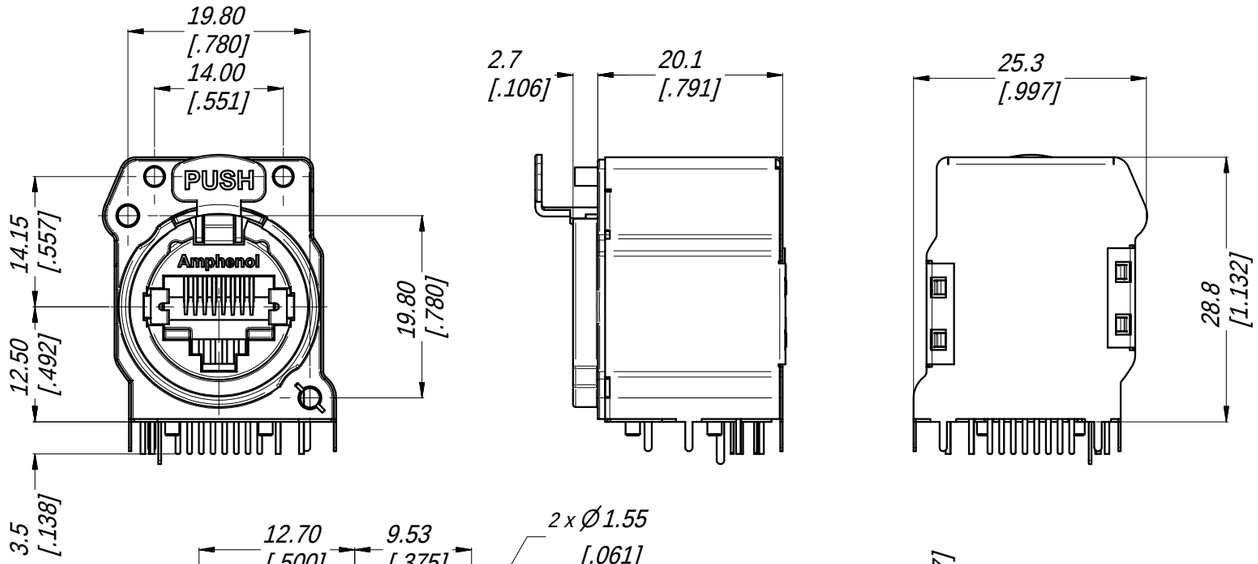

TABLE OF PART NUMBERS

PART No.		
METAL FRONT SHELL FINISH	LED COLOR	
NICKEL (CONDUCTIVE)	LEFT	RIGHT
RJX8FB5HRGEB	RED	GREEN
RJX8FB5HRYEB	RED	YELLOW
RJX8FB5HRREB	RED	RED
RJX8FB5HGREB	GREEN	RED
RJX8FB5HGYEB	GREEN	YELLOW
RJX8FB5HGGEB	GREEN	GREEN
RJX8FB5HYREB	YELLOW	RED
RJX8FB5HYYEB	YELLOW	YELLOW
RJX8FB5HYGEB	YELLOW	GREEN
RJX8FB5HUUEB	BLUE	BLUE

PART No.		
METAL FRONT SHELL FINISH	LED COLOR	
BLACK (NON CONDUCTIVE)	LEFT	RIGHT
RJX8FC5HRGEB	RED	GREEN
RJX8FC5HRYEB	RED	YELLOW
RJX8FC5HRREB	RED	RED
RJX8FC5HGREB	GREEN	RED
RJX8FC5HGYEB	GREEN	YELLOW
RJX8FC5HGGEB	GREEN	GREEN
RJX8FC5HYREB	YELLOW	RED
RJX8FC5HYYEB	YELLOW	YELLOW
RJX8FC5HYGEB	YELLOW	GREEN
RJX8FC5HUUEB	BLUE	BLUE

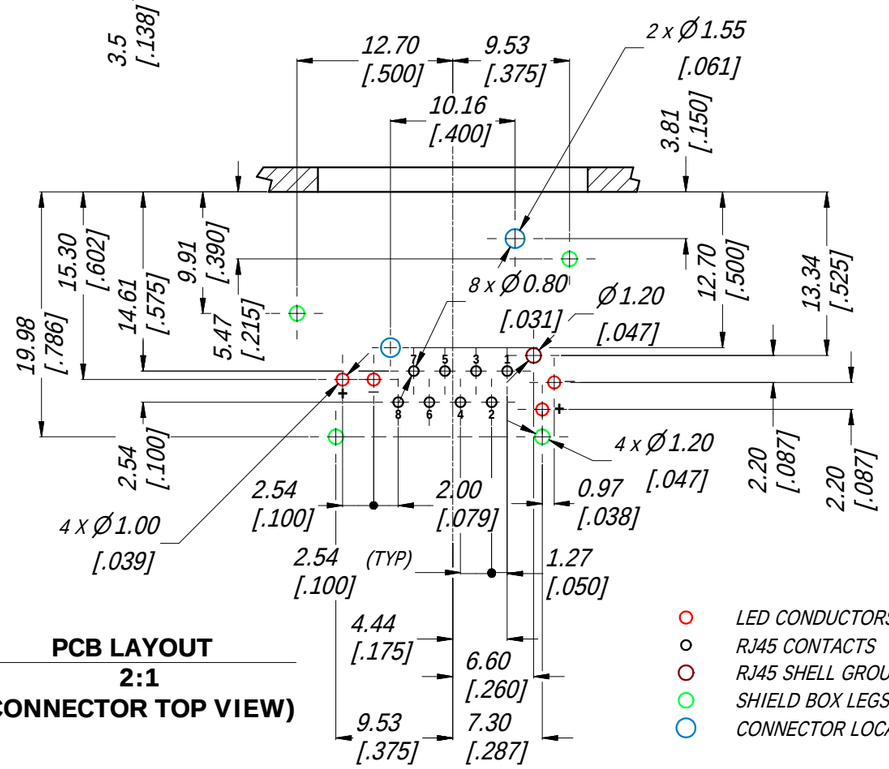

PCB LAYOUT
2:1
(CONNECTOR TOP VIEW)

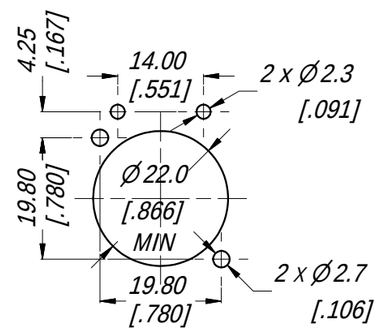

PANEL CUT OUT
1:1
(CONNECTOR FRONT VIEW)

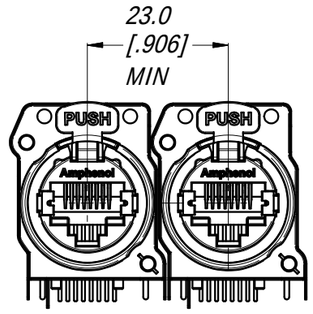

MIN MOUNTING PITCH
1:1

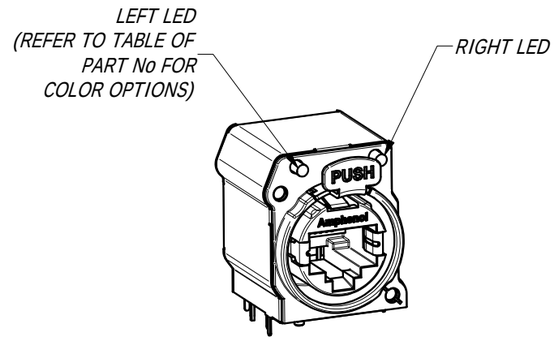

3D VIEW
1:1

SPECIFICATIONS:

1. MATERIALS:

- *PLASTIC INSERT & HOUSING: HIGH TEMPERATURE THERMOPLASTIC FLAMMABILITY RATING UL94V-0 DSM STANYL, 30% BLACK*
- *FRONT METAL SHELL: ZINC ALLOY ZAMAK 3, NICKEL PLATE (B TYPE) OR BLACK COATING (C TYPE)*
- *CONTACTS: PHOSPHORE BRONZE, 1.27 um GOLD PLATE ON MATING SURFACES, 1.27 um NICKEL MIN UNDERPLATE. 3.81 um MIN MATTE TIN ON CONTACT TAILS.*
- *LATCH LOCK AND SPRING: SPRING STEEL, NICKEL PLATE.*
- *EMI/RFI HOOD: BRASS, TIN PLATE*

2. ELECTRICAL CHARACTERISTICS:

- *RATED VOLTAGE: 125 VAC*
- *TYPICAL CONTACT RESISTANCE: 20 mOhm*
- *INSULATION RESISTANCE: >500 MOhm*
- *DIELECTRIC STRENGTH: 1000 VAC, 60 SECONDS*
- *TRANSMISSION SPECIFICATION/CLASS: COMPLIES WITH CAT5e 1000 BASE-T PER EIA-568-C.2*
- *PoE+ COMPLIES WITH 802.3at Type 2 (SEE PSE PINOUT ALTERNATIVE TABLE)*

PSE PINOUT ALTERNATIVES

CONDUCTOR	Alternative-A (MDI-X)	Alternative-A (MDI)	Alternative-A (AII)
1	Negative V_{PSE}	Positive V_{PSE}	
2	Negative V_{PSE}	Positive V_{PSE}	
3	Positive V_{PSE}	Negative V_{PSE}	
4			Positive V_{PSE}
5			Positive V_{PSE}
6	Positive V_{PSE}	Negative V_{PSE}	
7			Negative V_{PSE}
8			Negative V_{PSE}

UNLESS OTHERWISE SPECIFIED TOLERANCE TO BE LINEAR: X ± 0.5, X.X ± 0.1, X.X ± 0.05 ANGULAR: X° ± 1, X.X' ± 30', X.X'X" ± 15' BREAK ALL SHARP EDGES AND REMOVE ALL BURRS	THIS DOCUMENT IS THE PROPERTY OF AMPHENOL AUSTRALIA PTY. LTD. . NO PART THEREOF MAY BE REPRODUCED AND USED WITHOUT THE PRIOR WRITTEN CONSENT OF THE OWNER.			Amphenol Amphenol Australia Pty.Ltd, 20 Industry Blvd, Carrum Downs VIC 3201 Australia
	MATERIAL: REFER SPECIFICATION	DRN: T.N	DATE: 20/05/12	TITLE: XLRnet CONNECTOR RJ45 RECP CAT5e CUSTOMER DRAWING
		CKD: P.M	DATE: 21/05/12	PART No: REFER TO TABLE OF PART NUMBERS — REV 2
DO NOT SCALE	FINISH:	APP'D: P.M	DATE: 21/05/12	DRAWING No. 55010837-000 — SHEET 1/1
DIMENSIONS IN MILIMETRES	THIRD ANGLE PROJECTION	SCALE: 3:2	SIZE: A3	

ООО «ЛайфЭлектроникс» “LifeElectronics” LLC

ИНН 7805602321 КПП 780501001 Р/С 40702810122510004610 ФАКБ "АБСОЛЮТ БАНК" (ЗАО) в г.Санкт-Петербурге К/С 30101810900000000703 БИК 044030703

Компания «Life Electronics» занимается поставками электронных компонентов импортного и отечественного производства от производителей и со складов крупных дистрибьюторов Европы, Америки и Азии.

С конца 2013 года компания активно расширяет линейку поставок компонентов по направлению коаксиальный кабель, кварцевые генераторы и конденсаторы (керамические, пленочные, электролитические), за счёт заключения дистрибьюторских договоров

Мы предлагаем:

- *Конкурентоспособные цены и скидки постоянным клиентам.*
- *Специальные условия для постоянных клиентов.*
- *Подбор аналогов.*
- *Поставку компонентов в любых объемах, удовлетворяющих вашим потребностям.*

- *Приемлемые сроки поставки, возможна ускоренная поставка.*
- *Доставку товара в любую точку России и стран СНГ.*
- *Комплексную поставку.*
- *Работу по проектам и поставку образцов.*
- *Формирование склада под заказчика.*

- *Сертификаты соответствия на поставляемую продукцию (по желанию клиента).*
- *Тестирование поставляемой продукции.*
- *Поставку компонентов, требующих военную и космическую приемку.*
- *Входной контроль качества.*
- *Наличие сертификата ISO.*

В составе нашей компании организован Конструкторский отдел, призванный помогать разработчикам, и инженерам.

Конструкторский отдел помогает осуществить:

- *Регистрацию проекта у производителя компонентов.*
- *Техническую поддержку проекта.*
- *Защиту от снятия компонента с производства.*
- *Оценку стоимости проекта по компонентам.*
- *Изготовление тестовой платы монтаж и пусконаладочные работы.*

Тел: +7 (812) 336 43 04 (многоканальный)
Email: org@lifeelectronics.ru

www.lifeelectronics.ru