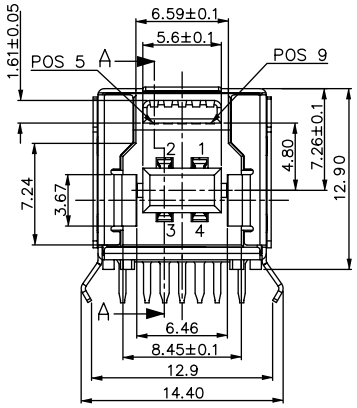

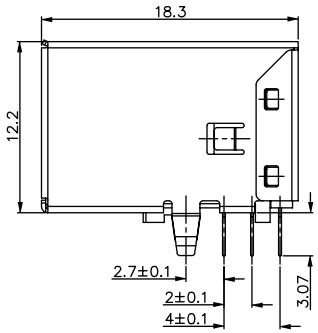

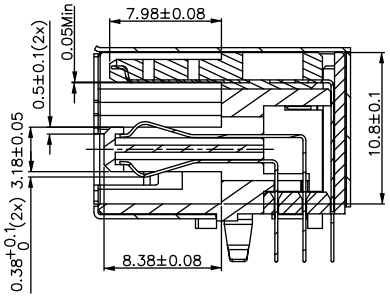

SECTION A - A

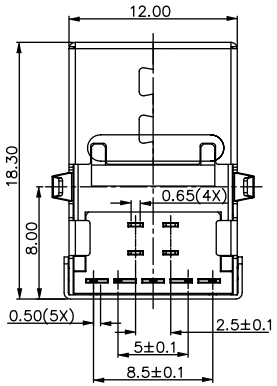

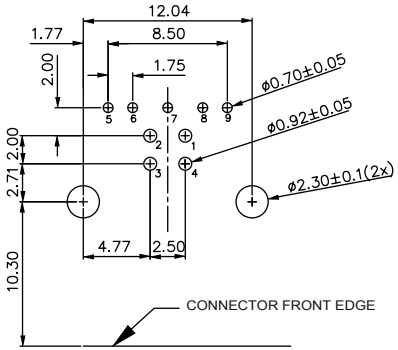

PCB LAYOUT * - COMPONENT VIEW

Pin NUMBER	SIGNAL NAME
1	VBUS
2	D–
3	D+
4	GND
5	StdB_SSTX–
6	StdB_SSTX+
7	GND_DRAIN
8	StdB_SSRX–
9	StdB_SSRX+
Shell	Shield

TECHNICAL CHARACTERISTICS

MATERIAL
INSULATOR: PBT
FLAMABILITY RATING: UL94-V0
COLOR: BLUE
CONTACT MATERIAL: PHOSPHORE BRONZE
CONTACT TYPE: STAMPED
CONTACT PLATING: UNDERPLATE 1.27 to 2.54 µm Ni
CONTACT AREA 0.76 µm Gold
SOLDER TAIL AREA 2.54 to 5.08 µm Matt Tin
SHIELDING: BRASS Ni PLATED

ENVIRONMENTAL
OPERATING TEMPERATURE: -20 up to +85°C
COMPLIANCE: RoHS & LEAD FREE AS PER DIRECTIVE 2002/95/EC
HALOGEN FREE COMPLIANT AS PER IEC 61249-2-21

ELECTRICAL
CURRENT RATING:
- PIN 1 & PIN 4 (Vbus & corresponding ground PIN) 1.8A Max
- OTHER PINS 0.25 A Max
WORKING VOLTAGE: 30Vac
DIELECTRIC WITHSTANDING VOLTAGE: 100Vac/min
INSULATION RESISTANCE: > 100MΩ
CONTACT RESISTANCE:
- PIN 1 & PIN 4: 30mΩ Max
- OTHER PINS: 50mΩ Max
IMPEDANCE: 90Ω +/- 15Ω @ 50ps RISE TIME (20~80%)

QUALITY CLASS: 5000 MATING CYCLES

STANDARD
CERTIFIED: E323964 / MODEL NUMBER 692221030100

MECHANICAL
INSERTION FORCE: 35.0N Max
EXTRACTION FORCE: 10.0N min
QUALITY CLASS: 5000 MATING CYCLES

SOLDERING
WAVE SOLDERING ONLY AS PER JEDEC J-STD-020D

PACKAGING
TRAY

* NOTE: THE RECOMMENDED PCB LAYOUT IS FOR AN OPTIMIZED RETENTION FORCE OF CONNECTOR ON PCB BUT IT IMPLIES INSERTION FORCE THAT A LOT OF PICK AND PLACE MACHINES ARE NOT ABLE TO HANDLE. THEREFORE IT MIGHT BE NECESSARY TO DRILL BIGGER HOLES FOR THE CLIPS. PLEASE CHECK THIS CARFULLY.

RoHS Compliant

REV	DATE	FILE	BY
G			
F			
E			
D	04-NOV-11	INSULATOR	GG
C	21-SEP-11	NOTE	GG
B	10-MAY-11	UL	GG
A	30-SEP-10	PDF	JP

PROJECTION:

GENERAL TOLERANCE
.X = +/_ 0.2
.XX = +/_ 0.15

APPROVAL: RJ

UNIT: MM
SCALE:
SHEET: 1/1
DRAW: JOE

WÜRTH ELEKTRONIK

DESCRIPTION: USB 3.0 HORIZONTAL TYPE B

WERI PART NO: 692 221 030 100

SIZE **A4**

ООО «ЛайфЭлектроникс» “LifeElectronics” LLC

ИНН 7805602321 КПП 780501001 Р/С 40702810122510004610 ФАКБ "АБСОЛЮТ БАНК" (ЗАО) в г.Санкт-Петербурге К/С 30101810900000000703 БИК 044030703

Компания «Life Electronics» занимается поставками электронных компонентов импортного и отечественного производства от производителей и со складов крупных дистрибьюторов Европы, Америки и Азии.

С конца 2013 года компания активно расширяет линейку поставок компонентов по направлению коаксиальный кабель, кварцевые генераторы и конденсаторы (керамические, пленочные, электролитические), за счёт заключения дистрибьюторских договоров

Мы предлагаем:

- *Конкурентоспособные цены и скидки постоянным клиентам.*
- *Специальные условия для постоянных клиентов.*
- *Подбор аналогов.*
- *Поставку компонентов в любых объемах, удовлетворяющих вашим потребностям.*

- *Приемлемые сроки поставки, возможна ускоренная поставка.*
- *Доставку товара в любую точку России и стран СНГ.*
- *Комплексную поставку.*
- *Работу по проектам и поставку образцов.*
- *Формирование склада под заказчика.*

- *Сертификаты соответствия на поставляемую продукцию (по желанию клиента).*
- *Тестирование поставляемой продукции.*
- *Поставку компонентов, требующих военную и космическую приемку.*
- *Входной контроль качества.*
- *Наличие сертификата ISO.*

В составе нашей компании организован Конструкторский отдел, призванный помогать разработчикам, и инженерам.

Конструкторский отдел помогает осуществить:

- *Регистрацию проекта у производителя компонентов.*
- *Техническую поддержку проекта.*
- *Защиту от снятия компонента с производства.*
- *Оценку стоимости проекта по компонентам.*
- *Изготовление тестовой платы монтаж и пусконаладочные работы.*

Тел: +7 (812) 336 43 04 (многоканальный)
Email: org@lifeelectronics.ru

www.lifeelectronics.ru