NOTES:

1. MATERIALS AND FINISHES:
   - BODY & COUPLING NUT: BRASS,NICKEL PLATING
   - CONTACT: BeCu, GOLD PLATING
   - CONTACT: BRASS, GOLD PLATING
   - INSULATORS : PTFE, NATURAL
   - GASKET & O-RING : SILICONE RUBBER, RED
   - FERRULE: SEAMLESS COPPER, NICKEL PLATING
   - HEAT SHRINK TUBING: CROSSLINKED POLYOLEFIN

2. ELECTRICAL:
   - A. IMPEDANCE: 50 OHM
   - B. FREQUENCY RANGE: DC - 6 GHz
   - C. VSWR(RETURN LOSS): 1.15 (23.127 dB), MAX.
   - D. DIELECTRIC WITHSTANDING VOLTAGE: 1000 VRMS, MIN.

3. MECHANICAL:
   - A. DURABILITY: 500 CYCLES MIN.
   - B. TEMPERATURE RANGE: -40° C TO +130° C

4. PACKAGING:
   - A. QUANTITY: SINGLE PACK
   - B. MARKING: BAG TO BE MARKED "AMPHENOL RF, 31-6825, AND DATE CODE"

5. CABLE ASSEMBLY INSTRUCTIONS:
   - A. TRIM CABLE AS SHOWN.
   - B. SLIDE FERRULE AN INSULATOR DISC ONTO CABLE.
   - C. SOLDER CABLE CENTER CONDUCTOR TO BULLET CONTACT.
   - D. INSERT CABLE WITH FOIL ENTERING CONNECTOR AND BRAID OVER KNURL.
   - E. CRIMP FERRULE OVER BRAID WITH 0.255" HEX DIE.

6. RECOMMENDED COUPLING TORQUE : 4-6 IN-LBS.

7. SHOWS CABLE ENTRY DIMENSIONS.

THIRD ANGLE PROJ.

REVISIONS

REV	DESCRIPTION	DATE	ECO	APPR
A	RELEASE TO MFG.	21-May-18	08141	KCE

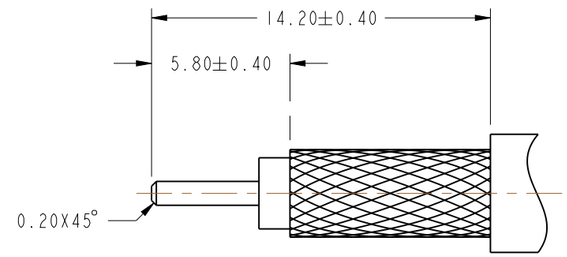

RECOMMENDED CABLE STRIPPING DIMENSIONS

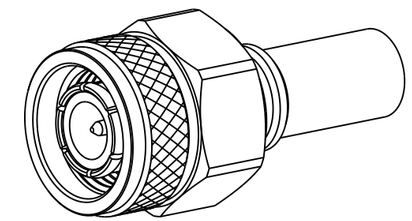

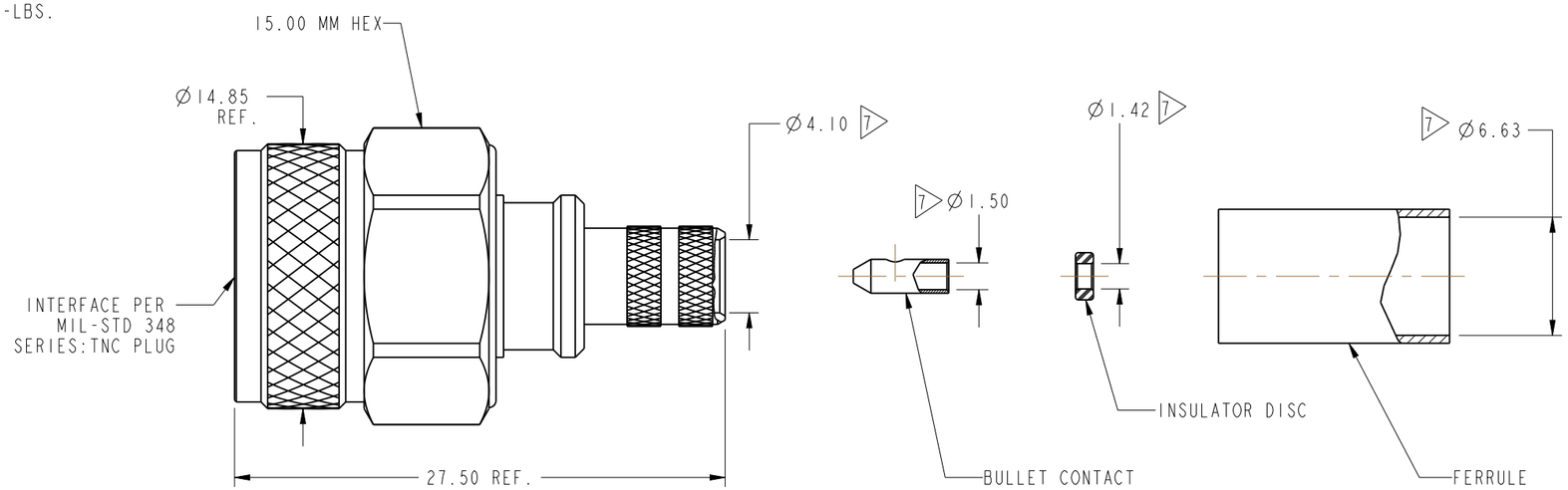

CUSTOMER OUTLINE DRAWING

ALL OTHER SHEETS ARE FOR INTERNAL USE ONLY

UNLESS OTHERWISE SPECIFIED, DIMENSIONS ARE IN METRIC AND TOLERANCES ARE:

<0.5mm	0.5 - 6mm	6 - 30mm	30 - 120mm	ANGLES
± 0.05mm	±0.1mm	±0.2mm	± 0.3mm	±1°

NOTICE - These drawings, specifications, or other data (1) are, and remain the property of Amphenol corp. (2) must be returned upon request; and (3) are confidential and not to be disclosed to any person other than those to whom they are given by Amphenol Corp. the furnishing of these drawings, specifications, or other data by Amphenol Corp., or to any other person to anyone for any purpose is not to be regarded by implication or otherwise in any manner licensing, granting rights to permitting such holder or any other person to manufacture, use or sell any product, process or design, patented or otherwise, that may in any way be related to or disclosed by said drawings, specifications, or other data.

MATERIAL: SEE NOTES

REFERENCE: EAR # 8049

CONFIGURATION LEVEL: In Work

FINISH

		DATE
DRAWN	K. ELMES	19-Dec-17
ENGINEER	K. ELMES	19-Dec-17
APPROVED	K. CAPOZZI	21-May-18
CAD FILE		

TITLE: TNC STR PLUG FOR LMR-240-UF, LMR-240 CABLE

SCALE: 4.0:1.0 | SHEET 2 OF 2

DWG SIZE: B | REV: A

Amphenol RF

www.amphenolrf.com

DRAWING NO. 31-6825

ITEM NO. 31-6825

PART NO. 31-6825

ООО «ЛайфЭлектроникс» “LifeElectronics” LLC

ИНН 7805602321 КПП 780501001 Р/С 40702810122510004610 ФАКБ "АБСОЛЮТ БАНК" (ЗАО) в г.Санкт-Петербурге К/С 30101810900000000703 БИК 044030703

Компания «Life Electronics» занимается поставками электронных компонентов импортного и отечественного производства от производителей и со складов крупных дистрибьюторов Европы, Америки и Азии.

С конца 2013 года компания активно расширяет линейку поставок компонентов по направлению коаксиальный кабель, кварцевые генераторы и конденсаторы (керамические, пленочные, электролитические), за счёт заключения дистрибьюторских договоров

Мы предлагаем:

- *Конкурентоспособные цены и скидки постоянным клиентам.*
- *Специальные условия для постоянных клиентов.*
- *Подбор аналогов.*
- *Поставку компонентов в любых объемах, удовлетворяющих вашим потребностям.*

- *Приемлемые сроки поставки, возможна ускоренная поставка.*
- *Доставку товара в любую точку России и стран СНГ.*
- *Комплексную поставку.*
- *Работу по проектам и поставку образцов.*
- *Формирование склада под заказчика.*

- *Сертификаты соответствия на поставляемую продукцию (по желанию клиента).*
- *Тестирование поставляемой продукции.*
- *Поставку компонентов, требующих военную и космическую приемку.*
- *Входной контроль качества.*
- *Наличие сертификата ISO.*

В составе нашей компании организован Конструкторский отдел, призванный помогать разработчикам, и инженерам.

Конструкторский отдел помогает осуществить:

- *Регистрацию проекта у производителя компонентов.*
- *Техническую поддержку проекта.*
- *Защиту от снятия компонента с производства.*
- *Оценку стоимости проекта по компонентам.*
- *Изготовление тестовой платы монтаж и пусконаладочные работы.*

Тел: +7 (812) 336 43 04 (многоканальный)
Email: org@lifeelectronics.ru

www.lifeelectronics.ru