THIS DRAWING IS UNPUBLISHED. RELEASED FOR PUBLICATION.
© COPYRIGHT BY ALL RIGHT RESERVED.

DWG NO. C-1770019

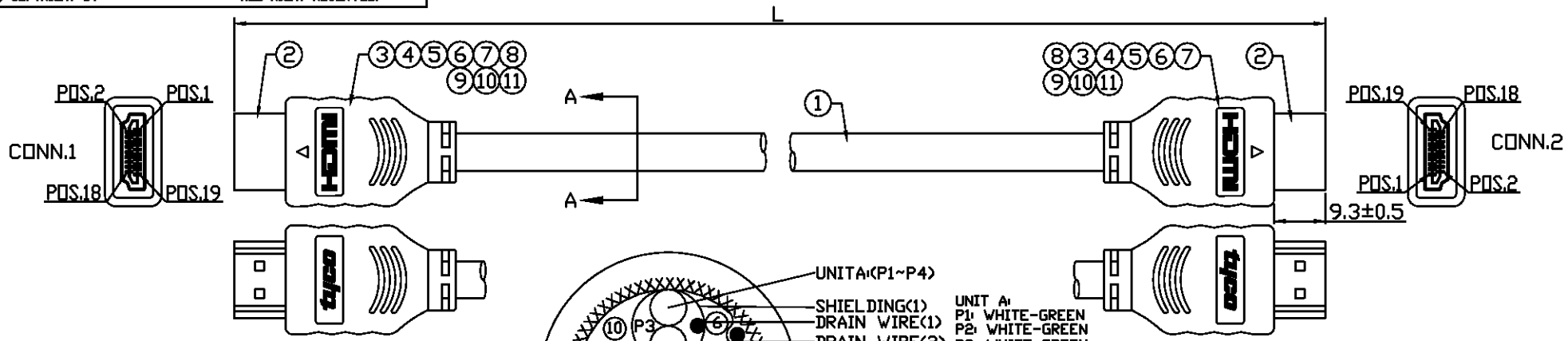


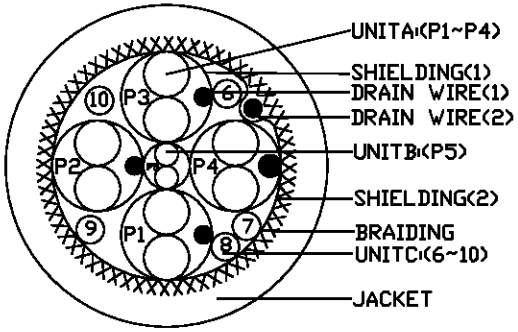


SECTION A-A

UNIT A:
P1: WHITE-GREEN
P2: WHITE-GREEN
P3: WHITE-GREEN
P4: WHITE-GREEN

UNIT B:
P5: YELLOW-ORANGE

UNIT C:
6. RED
7. VIOLET

| CONNECTION TABLE | | | |
|---|---|---|---|
| CABLE | | CONN.1 | CONN.2 |
| UNIT | WIRE COLOR | PIN | PIN |
| A (BROWN) | GREEN | 1 | 1 |
| | DRAIN WIRE | 2 | 2 |
| | WHITE | 3 | 3 |
| A (RED) | GREEN | 4 | 4 |
| | DRAIN WIRE | 5 | 5 |
| | WHITE | 6 | 6 |
| A (GREEN) | GREEN | 7 | 7 |
| | DRAIN WIRE | 8 | 8 |
| | WHITE | 9 | 9 |
| A (BLUE) | GREEN | 10 | 10 |
| | DRAIN WIRE | 11 | 11 |
| | WHITE | 12 | 12 |
| C | RED | 13 | 13 |
| C | VIOLET | 14 | 14 |
| C | WHITE | 15 | 15 |
| C | GREEN | 16 | 16 |
| B | YELLOW | 17 | 17 |
| | ORANGE | 18 | 18 |
| C | BLUE | 19 | 19 |
| SHIELD BRAID | | SHELL | SHELL |

| P/N | L |
|---|---|
| 1770019-8 | 5000±50 |
| 1770019-7 | 1500±20 |
| 1770019-6 | 1000±20 |
| 1770019-5 | 750±10 |
| 1770019-4 | 500±10 |
| 1770019-3 | 250±10 |
| 1770019-2 | 3000±30 |
| 1770019-1 | 2000±20 |

| DESCRIPTION | ITEM NO. |
|---|---|
| HEAT SHRINK TUBING, ID: 1.5MM, RED | 11 |
| HEAT SHRINK TUBING, ID: 1.5MM, BLUE | 10 |
| HEAT SHRINK TUBING, ID: 1.5MM, BROWN | 9 |
| SHELL, FOR HDMI | 8 |
| ACETATE TAPE, COLOR: BLACK, T:0.22MM, W:10MM, L:50MM | 7 |
| HEAT SHRINK TUBING, ID: 2.5MM, BLACK | 6 |
| HEAT SHRINK TUBING, ID: 0.7MM, BLACK | 5 |
| PVC, 40P, COLOR: BLACK | 4 |
| HEAT SHRINK TUBING, ID: 1.5MM, BLACK | 3 |
| HDMI 19PIN PLUG, CONTACT: GOLD FLASH, INSULATION: BLACK, SHELL: NICKEL PLATED | 2 |
| UL20276 (1P*30AWG+DRAIN+AL/MYLAR)*4+30AWG*1P +28AWG*5C+AL/MYLAR+DRAIN+BRAID, COLOR: BLACK | 1 |

| LTR | REVISION RECORD | DATE | DWN | APVE |
|---|---|---|---|---|
| F1 | REVISED PER ECO-11-005027 | 19APR11 | RK | HMR |

LOC HY
DIST

DIMENSIONS: MM
TOLERANCES UNLESS OTHERWISE SPECIFIED:
0 PLC ±
1 PLC ±
2 PLC ±
3 PLC ±
ANGLES ±
SURFACE TEXTURE

| SIZE | SCALE | SHEET | REV |
|---|---|---|---|
| A3 | — | 1 OF 2 | F1 |

DWN M.TSAI
ENG. J.PI
CHK J.PI
CHK
APVD J.CHEN

TE CONNECTIVITY

NAME CABLE ASSY, HDMI
DRAWING NO. C-1770019
CUSTOMER DRAWING

THIS DRAWING IS UNPUBLISHED. RELEASED FOR PUBLICATION.
© COPYRIGHT BY ALL RIGHT RESERVED.

DWG NO. C-1770019

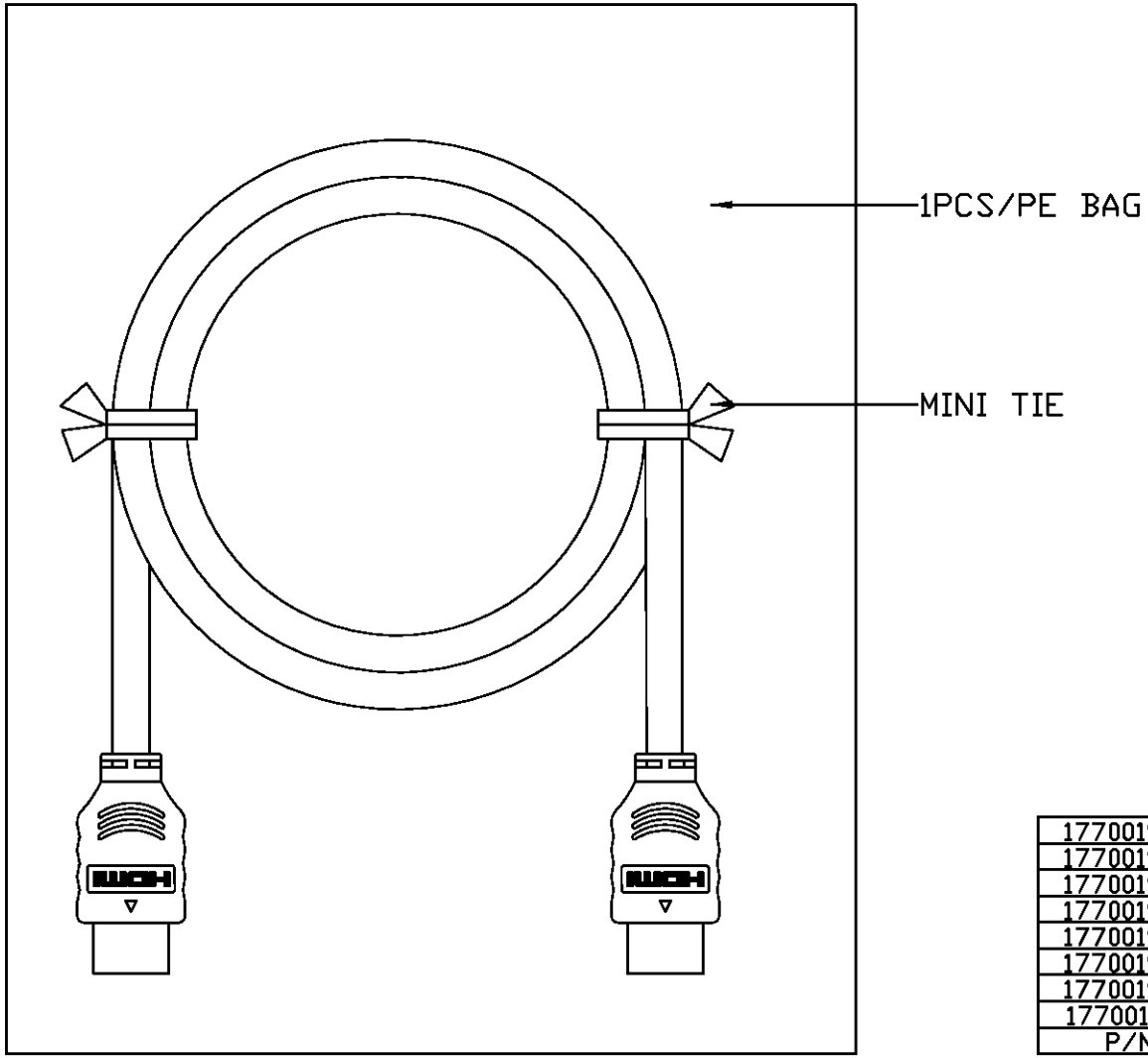


| | |
|---|---|
| 1770019-8 | 5000±50 |
| 1770019-7 | 1500±20 |
| 1770019-6 | 1000±20 |
| 1770019-5 | 750±10 |
| 1770019-4 | 500±10 |
| 1770019-3 | 250±10 |
| 1770019-2 | 3000±30 |
| 1770019-1 | 2000±20 |
| P/N | L |

| LTR | REVISION RECORD | DATE | DWN | APVE |
|---|---|---|---|---|
| | SEE SHEET 1 | | | |

LOC HY
DIST

DIMENSIONS: MM
TOLERANCES UNLESS OTHERWISE SPECIFIED:
0 PLC ±
1 PLC ±
2 PLC ±
3 PLC ±
ANGLES ±
SURFACE TEXTURE

| SIZE | SCALE | SHEET | REV |
|---|---|---|---|
| A3 | — | 2 OF 2 | F1 |

DWN M.TSAI
ENG. J.PI
CHK J.PI
CHK
APVD J.CHEN

TE CONNECTIVITY

NAME CABLE ASSY, HDMI

DRAWING NO. C-1770019

CUSTOMER DRAWING

ООО «ЛайфЭлектроникс» “LifeElectronics” LLC

ИНН 7805602321 КПП 780501001 Р/С 40702810122510004610 ФАКБ "АБСОЛЮТ БАНК" (ЗАО) в г.Санкт-Петербурге К/С 30101810900000000703 БИК 044030703

*Компания «Life Electronics» занимается поставками электронных компонентов импортного и отечественного производства от производителей и со складов крупных дистрибьюторов Европы, Америки и Азии.*

*С конца 2013 года компания активно расширяет линейку поставок компонентов по направлению коаксиальный кабель, кварцевые генераторы и конденсаторы (керамические, пленочные, электролитические), за счёт заключения дистрибьюторских договоров*

*Мы предлагаем:*

- *Конкурентоспособные цены и скидки постоянным клиентам.*
- *Специальные условия для постоянных клиентов.*
- *Подбор аналогов.*
- *Поставку компонентов в любых объемах, удовлетворяющих вашим потребностям.*

- *Приемлемые сроки поставки, возможна ускоренная поставка.*
- *Доставку товара в любую точку России и стран СНГ.*
- *Комплексную поставку.*
- *Работу по проектам и поставку образцов.*
- *Формирование склада под заказчика.*

- *Сертификаты соответствия на поставляемую продукцию (по желанию клиента).*
- *Тестирование поставляемой продукции.*
- *Поставку компонентов, требующих военную и космическую приемку.*
- *Входной контроль качества.*
- *Наличие сертификата ISO.*

*В составе нашей компании организован Конструкторский отдел, призванный помогать разработчикам, и инженерам.*

*Конструкторский отдел помогает осуществить:*

- *Регистрацию проекта у производителя компонентов.*
- *Техническую поддержку проекта.*
- *Защиту от снятия компонента с производства.*
- *Оценку стоимости проекта по компонентам.*
- *Изготовление тестовой платы монтаж и пусконаладочные работы.*

*Тел: +7 (812) 336 43 04 (многоканальный)*
*Email: org@lifeelectronics.ru*

***www.lifeelectronics.ru***