Tous droits strictement reserves. Reproduction ou communication a des tiers interdite sous quelque forme que ce soit sans autorisation ecrite du propietaire. Propriete de c FCI. Droits de reproduction FCI.

All rights strictly reserved. Reproduction or issue to third parties in any form whatever is not permitted without written authority from the proprietor. Property of FCI. Copyright FCI.

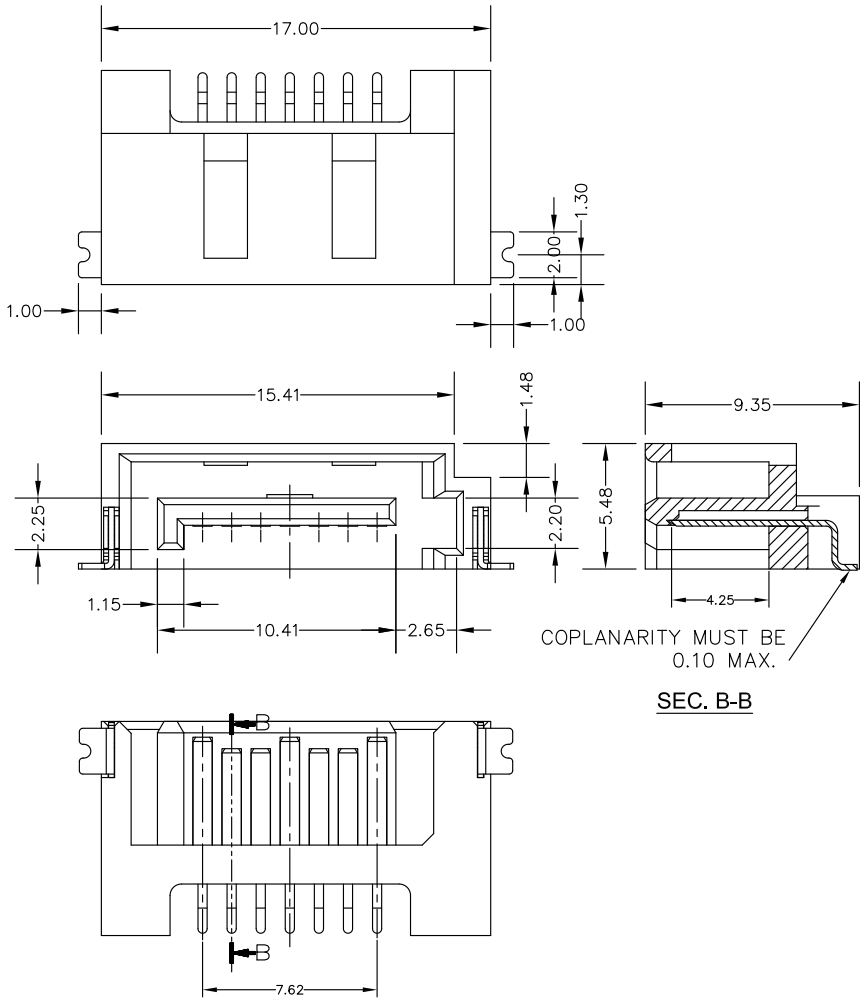

SEC. B-B

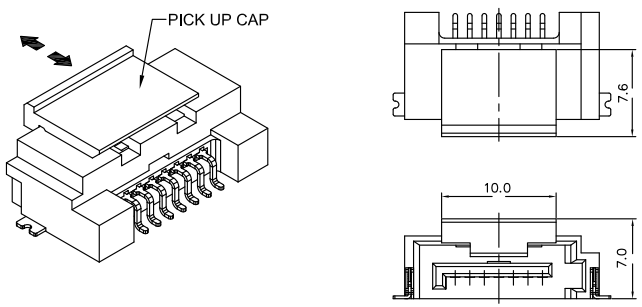

WITH PICK UP CAP

mat'l. code				tolerances unless otherwise specified			CUSTOMER COPY	FCI www.fciconnect.com
ltr	ecn no	dr	date	linear	.X ± 0.38		projection	title S-ATA SIGNAL PLUG SMT RA TYPE ASS'Y
A	T08-1179	S.LIN	10/30/08		.XX ± 0.25			
B	T08-1179	S.LIN	11/14/08		.XXX ± 0.10			
C	T09-1007	S.LIN	01/21/09	angles	0° ±2°			
D	ELX-S-27968	SL.LIM	09/18/17	dr	STERLING LIN	10/30/08	MM	product family SATA / code TWN
				engr	STERLING LIN	10/30/08		size A4 / dwg no 10089036
				chr	STERLING LIN	10/30/08	scale NA	sheet 1 of 2
				appd	MINERVA WANG	10/30/08		
sheet index	revision sheet	D 1	D 2					cage code

ACAD

NOTES :

1. MATERIAL
   - i) HOUSING : HIGH TEMPERATURE THERMOPLASTIC UL94V-0
   - ii) TERMINAL : COPPER ALLOY
   - iii) HOLD DOWN : COPPER ALLOY
2. FINISH
   - i) TERMINAL : Au PLATING AT CONTACT POINT
     MATT TIN PLATING 100u" MIN AT SOLDER TAIL WITH NICKEL 50u" MIN UNDERPLATE.
   - ii) HOLD DOWN : MATT TIN PLATING.
     MATT TIN PLATING 100u" MIN AT SOLDER TAIL WITH NICKEL 50u" MIN UNDERPLATE.
3. THE HOUSING WILL WITHSTAND EXPOSURE TO 260 DEGREE C PEAK TEMPERATURE FOR 10 SECONDS IN A CONVECTION, INFREA RED, OR VAPOR PHASE REFLOW OVEN.
4. Packaging spec. GS-14-840.
5. Prodcut Spec. GS-12-194.
6. Prodcut Spec. 110-634

10089036- 0 X X X LF

- LF: LEAD FREE
- X: BLANK: SPEC AS NOTE 5; J: SPEC AS NOTE 6
- X: 1: G/F PLATING AT CONTACT; 2: 15U" GOLD AT CONTACT; 3: 30U" GOLD AT CONTACT
- X: 0: TAPE & REEL PACKING WITH PICK UP CAP; 1: TAPE & REEL PACKING WITHOUT PICK UP CAP (D)

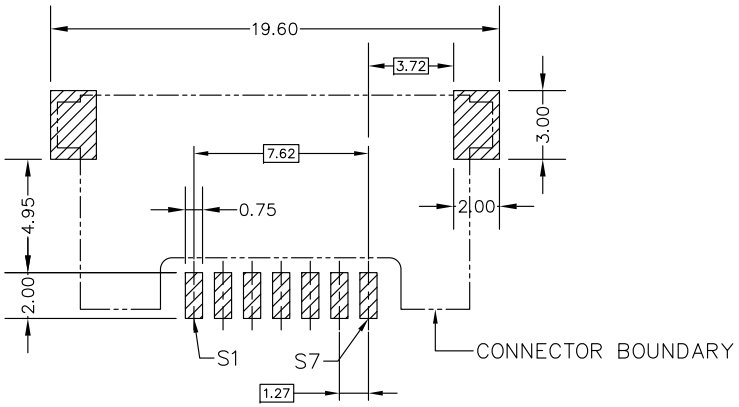

RECOMMENDED MOUNTING LAYOUT
RECOMMENDED PCB T:1.6mm
TOLERANCE UNLESS OTHERWISE ±0.1mm

mat'l. code				tolerances unless otherwise specified			CUSTOMER COPY	FCI www.fciconnect.com		
ltr	ecn no	dr	date	linear	.X ± 0.38		projection	title S-ATA SIGNAL PLUG SMT RA TYPE ASS'Y		
D					.XX ± 0.25					
					.XXX ± 0.10					
				angles	0° ±2°					
				dr	STERLING LIN	10/30/08	MM	product family SATA		code TWN
				engr	STERLING LIN	10/30/08		size A4	dwg no 10089036	
				chr	STERLING LIN	10/30/08	scale NA			sheet 2 of 2
				appd	MINERVA WANG	10/30/08				
sheet index	revision sheet									

cage code

Tous droits strictement reserves. Reproduction ou communication a des tiers interdite sous quelque forme que ce soit sans autorisation ecrite du proprietaire. Propriete de c FCI. Droits de reproduction FCI.

All rights strictly reserved. Reproduction or issue to third parties in any form whatever is not permitted without written authority from the proprietor. Property of FCI. Copyright FCI.

ООО «ЛайфЭлектроникс» “LifeElectronics” LLC

ИНН 7805602321 КПП 780501001 Р/С 40702810122510004610 ФАКБ "АБСОЛЮТ БАНК" (ЗАО) в г.Санкт-Петербурге К/С 30101810900000000703 БИК 044030703

Компания «Life Electronics» занимается поставками электронных компонентов импортного и отечественного производства от производителей и со складов крупных дистрибьюторов Европы, Америки и Азии.

С конца 2013 года компания активно расширяет линейку поставок компонентов по направлению коаксиальный кабель, кварцевые генераторы и конденсаторы (керамические, пленочные, электролитические), за счёт заключения дистрибьюторских договоров

Мы предлагаем:

- *Конкурентоспособные цены и скидки постоянным клиентам.*
- *Специальные условия для постоянных клиентов.*
- *Подбор аналогов.*
- *Поставку компонентов в любых объемах, удовлетворяющих вашим потребностям.*

- *Приемлемые сроки поставки, возможна ускоренная поставка.*
- *Доставку товара в любую точку России и стран СНГ.*
- *Комплексную поставку.*
- *Работу по проектам и поставку образцов.*
- *Формирование склада под заказчика.*

- *Сертификаты соответствия на поставляемую продукцию (по желанию клиента).*
- *Тестирование поставляемой продукции.*
- *Поставку компонентов, требующих военную и космическую приемку.*
- *Входной контроль качества.*
- *Наличие сертификата ISO.*

В составе нашей компании организован Конструкторский отдел, призванный помогать разработчикам, и инженерам.

Конструкторский отдел помогает осуществить:

- *Регистрацию проекта у производителя компонентов.*
- *Техническую поддержку проекта.*
- *Защиту от снятия компонента с производства.*
- *Оценку стоимости проекта по компонентам.*
- *Изготовление тестовой платы монтаж и пусконаладочные работы.*

Тел: +7 (812) 336 43 04 (многоканальный)
Email: org@lifeelectronics.ru

www.lifeelectronics.ru