THIS DRAWING IS UNPUBLISHED. RELEASED FOR PUBLICATION 20
© COPYRIGHT 20 BY - ALL RIGHTS RESERVED.

LOC	DIST
FT	0

REVISIONS

P	LTR	DESCRIPTION	DATE	DWN	APVD
	G11	REVISED PER ECO-14-000579	10MAY2014	NK	MM

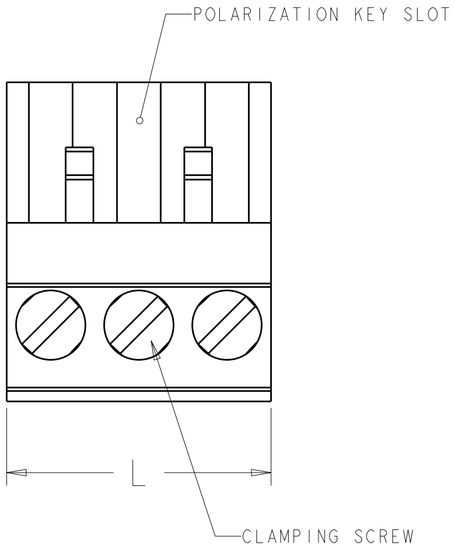

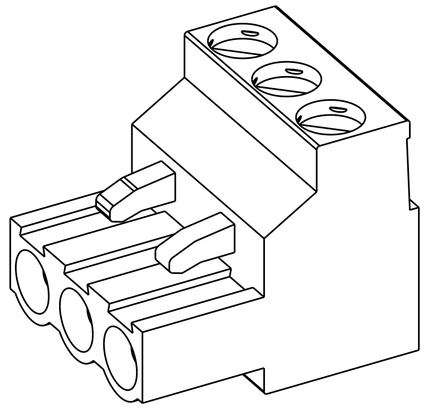

796635-3 AS SHOWN

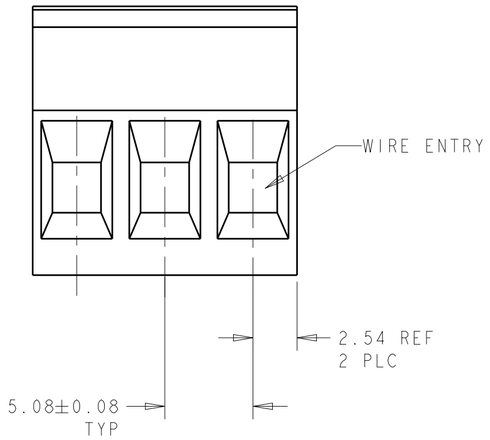

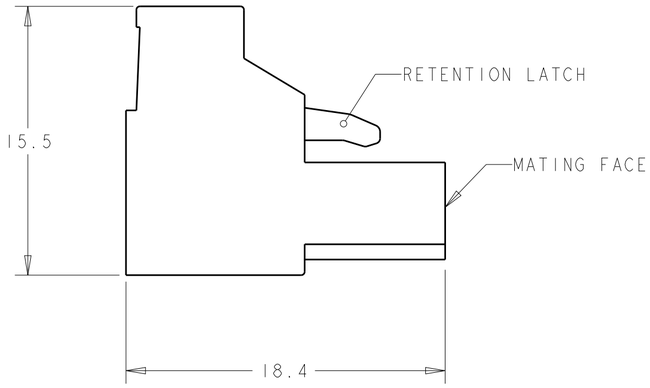

1. MATERIALS AND FINISH:
   HOUSING: PA 6-6, UL 94-V0, COLOR:BLACK.
   CLAMP: BRASS, NICKEL PLATED.
   CONTACT SPRING: PHOSPHOR BRONZE, FINISH: SEE TABLE.
   CLAMPING SCREW: M3, BRASS, NICKEL PLATED.
2. END-TO-END STACKABLE WITHOUT LOSS OF CENTERLINE SPACING.
3. WIRE SIZE RANGE: 12-30 AWG.
4. RECOGNIZED UNDER THE COMPONENT PROGRAM OF UNDERWRITERS LABORATORIES INC.FILE N° E60677.
5. IMQ CERTIFICATE WITH SURVEILLANCE IN CONFORMITY IN WITH IEC 998-1/998-2-1.
6. INK MARKING, WHITE COLOR.

MARKING	CONTACT FINISH	L	NO OF POSN	PART NUMBER
PRELIMINARY	-	0.8µm GOLD	106.68±0.35	21	5-796635-8
PRELIMINARY	-	0.8µm GOLD	86.36±0.30	17	5-796635-7
PRELIMINARY	-	0.8µm GOLD	71.12	14	5-796635-6
PRELIMINARY	-	0.8µm GOLD	60.96	12	5-796635-5
PRELIMINARY	-	0.8µm GOLD	50.80	10	5-796635-4
PRELIMINARY	-	0.8µm GOLD	40.64	8	5-796635-3
PRELIMINARY	-	0.8µm GOLD	35.56	7	5-796635-2
PRELIMINARY	-	0.8µm GOLD	30.48	6	5-796635-1
PRELIMINARY	-	0.8µm GOLD	25.40	5	5-796635-0
PRELIMINARY	-	0.8µm GOLD	20.32±0.15	4	4-796635-9
PRELIMINARY	-	0.8µm GOLD	15.24±0.15	3	4-796635-8
PRELIMINARY	-	0.8µm GOLD	10.16±0.15	2	4-796635-7
	DETAIL R	TIN	45.72	9	4-796635-6
	DETAIL P	TIN	10.16±0.15	2	4-796635-5
	-	0.8µm GOLD	20.32±0.15	4	4-796635-4
	-	0.8µm GOLD	45.72	9	4-796635-3
	DETAIL N	TIN	86.36±0.30	17	4-796635-2
	DETAIL M	TIN	66.04	13	4-796635-1
PRELIMINARY	DETAIL L	TIN	60.96	12	4-796635-0
	DETAIL K	TIN	15.24±0.15	3	3-796635-9
	DETAIL J	TIN	81.28±0.30	16	3-796635-8
	DETAIL H	TIN	15.24±0.15	3	3-796635-7
	-	GOLD	30.48±0.20	6	3-796635-6
	-	TIN	127.00±0.35	25	2-796635-5
	-	TIN	121.92±0.35	24	2-796635-4
	-	TIN	116.84±0.35	23	2-796635-3
	-	TIN	111.76±0.35	22	2-796635-2
	-	TIN	106.68±0.35	21	2-796635-1
	-	TIN	101.60±0.35	20	2-796635-0
	-	TIN	96.52±0.35	19	1-796635-9
	-	TIN	91.44±0.30	18	1-796635-8
	-	TIN	86.36±0.30	17	1-796635-7
	-	TIN	81.28±0.30	16	1-796635-6
	-	TIN	76.20±0.30	15	1-796635-5
	-	TIN	71.12	14	1-796635-4
	-	TIN	66.04	13	1-796635-3
	-	TIN	60.96	12	1-796635-2
	-	TIN	55.88	11	1-796635-1
	-	TIN	50.80	10	1-796635-0
	-	TIN	45.72	9	796635-9
	-	TIN	40.64	8	796635-8
	-	TIN	35.56±0.20	7	796635-7
	-	TIN	30.48±0.20	6	796635-6
	-	TIN	25.40±0.20	5	796635-5
	-	TIN	20.32±0.15	4	796635-4
	-	TIN	15.24±0.15	3	796635-3
	-	TIN	10.16±0.15	2	796635-2

THIS DRAWING IS A CONTROLLED DOCUMENT.

DIMENSIONS: mm

TOLERANCES UNLESS OTHERWISE SPECIFIED:
0 PLC ±-
1 PLC ±0.3
2 PLC ±0.25
3 PLC ±0.000
4 PLC ±0.0000
ANGLES ±2°

MATERIAL -
FINISH -

DWN S.WELDON 18OCT2000
CHK D. BIEVENOUR 18OCT2000
APVD D. BIEVENOUR 18OCT2000
PRODUCT SPEC -
APPLICATION SPEC -
WEIGHT -

TE Connectivity

NAME TERMINAL BLOCK, PLUG, STACKING, 5.08mm PITCH
-

SIZE	CAGE CODE	DRAWING NO	RESTRICTED TO
A2	00779	C-796635	-

CUSTOMER DRAWING | SCALE 2:1 | SHEET 1 OF 2 | REV G11

THIS DRAWING IS UNPUBLISHED. RELEASED FOR PUBLICATION 20
© COPYRIGHT 20 BY - ALL RIGHTS RESERVED.

LOC	DIST
FT	0

REVISIONS

P	LTR	DESCRIPTION	DATE	DWN	APVD
	-	SEE SHEET 1	-	-	-

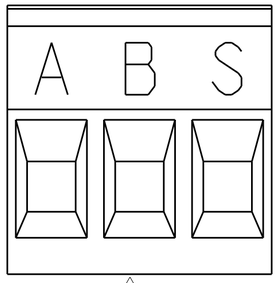

6
DETAIL H

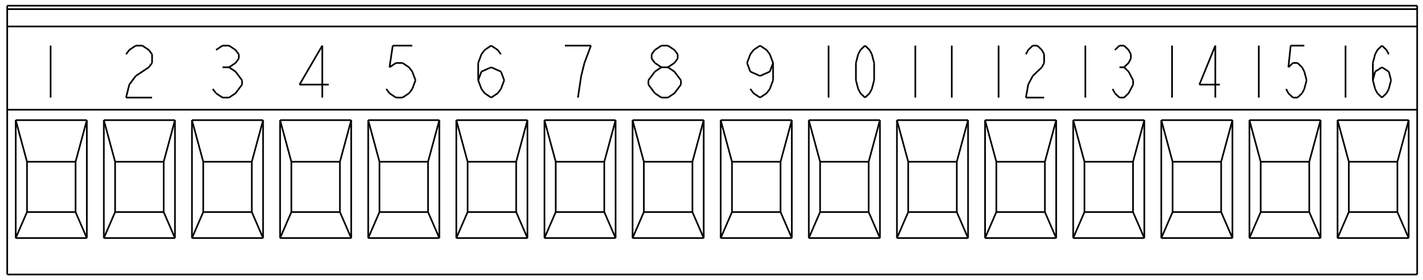

6
DETAIL J

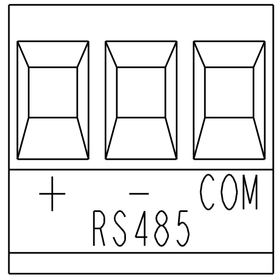

6
DETAIL K

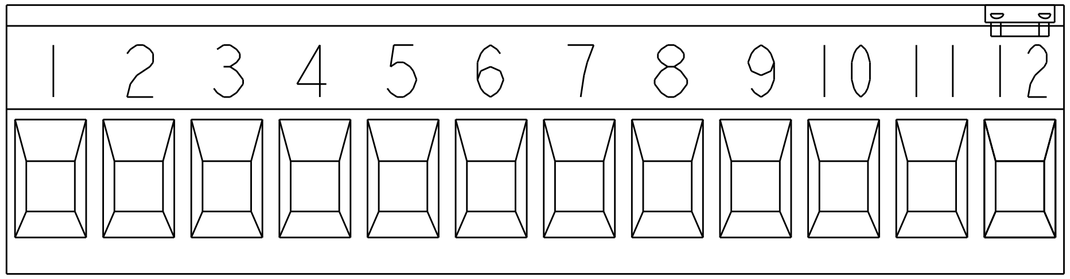

6
DETAIL L

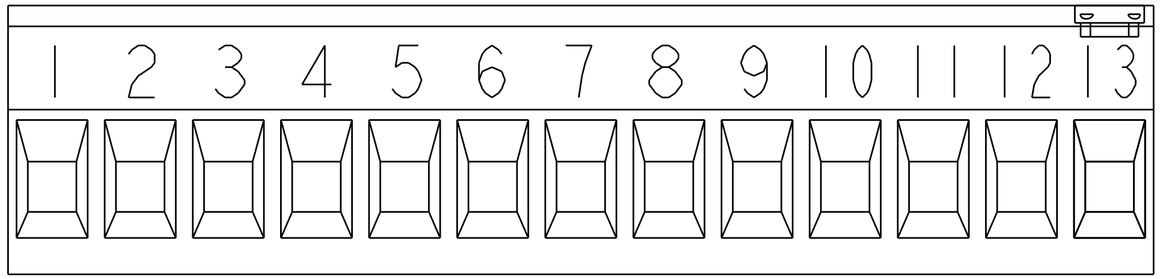

6
DETAIL M

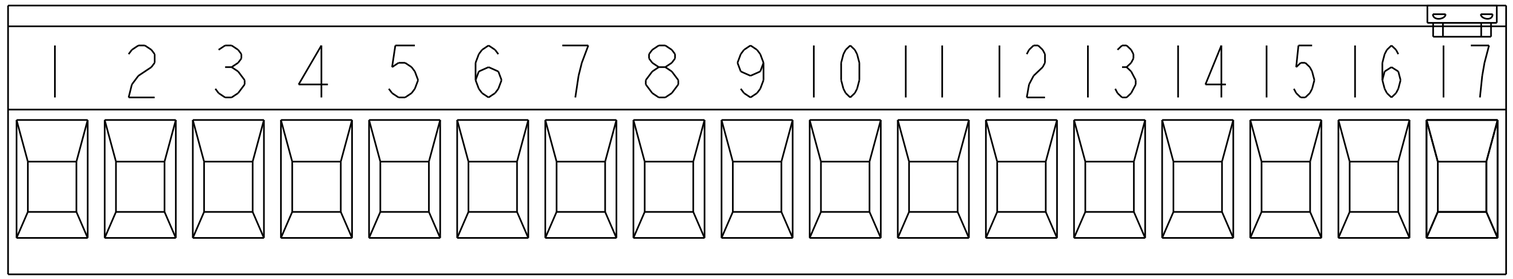

6
DETAIL N

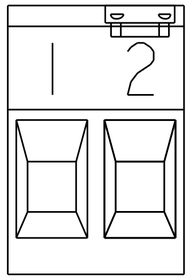

6
DETAIL P

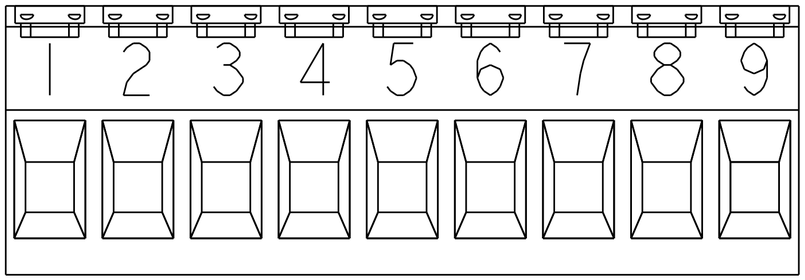

6
DETAIL R

THIS DRAWING IS A CONTROLLED DOCUMENT.

DIMENSIONS: mm

TOLERANCES UNLESS OTHERWISE SPECIFIED:

0 PLC	±-
1 PLC	±0.2
2 PLC	±0.0
3 PLC	±0.000
4 PLC	±0.0000
ANGLES	±2°

MATERIAL -

FINISH -

DWN S.WELDON 18OCT2000
CHK D. BIEVENOUR 18OCT2000
APVD D. BIEVENOUR 18OCT2000

PRODUCT SPEC -

APPLICATION SPEC -

WEIGHT -

TE Connectivity

NAME TERMINAL BLOCK, PLUG, STACKING, 5.08mm PITCH
-

SIZE	CAGE CODE	DRAWING NO	RESTRICTED TO
A2	00779	C-796635	-

CUSTOMER DRAWING

SCALE 2:1 SHEET 2 OF 2 REV G11

1471-9 (3/11)

ООО «ЛайфЭлектроникс» “LifeElectronics” LLC

ИНН 7805602321 КПП 780501001 Р/С 40702810122510004610 ФАКБ "АБСОЛЮТ БАНК" (ЗАО) в г.Санкт-Петербурге К/С 30101810900000000703 БИК 044030703

Компания «Life Electronics» занимается поставками электронных компонентов импортного и отечественного производства от производителей и со складов крупных дистрибьюторов Европы, Америки и Азии.

С конца 2013 года компания активно расширяет линейку поставок компонентов по направлению коаксиальный кабель, кварцевые генераторы и конденсаторы (керамические, пленочные, электролитические), за счёт заключения дистрибьюторских договоров

Мы предлагаем:

- *Конкурентоспособные цены и скидки постоянным клиентам.*
- *Специальные условия для постоянных клиентов.*
- *Подбор аналогов.*
- *Поставку компонентов в любых объемах, удовлетворяющих вашим потребностям.*

- *Приемлемые сроки поставки, возможна ускоренная поставка.*
- *Доставку товара в любую точку России и стран СНГ.*
- *Комплексную поставку.*
- *Работу по проектам и поставку образцов.*
- *Формирование склада под заказчика.*

- *Сертификаты соответствия на поставляемую продукцию (по желанию клиента).*
- *Тестирование поставляемой продукции.*
- *Поставку компонентов, требующих военную и космическую приемку.*
- *Входной контроль качества.*
- *Наличие сертификата ISO.*

В составе нашей компании организован Конструкторский отдел, призванный помогать разработчикам, и инженерам.

Конструкторский отдел помогает осуществить:

- *Регистрацию проекта у производителя компонентов.*
- *Техническую поддержку проекта.*
- *Защиту от снятия компонента с производства.*
- *Оценку стоимости проекта по компонентам.*
- *Изготовление тестовой платы монтаж и пусконаладочные работы.*

Тел: +7 (812) 336 43 04 (многоканальный)
Email: org@lifeelectronics.ru

www.lifeelectronics.ru