MICRO SWITCH
FREEPORT ILLINOIS U S A
A DIVISION OF HONEYWELL
FED. MFG. CODE 91929

# SWITCH-TOGGLE

CATALOG LISTING
## 101TL2 SERIES
## CHART 1

THIS DRAWING COVERS A PROPRIETARY ITEM AND IS THE PROPERTY OF MICRO SWITCH, A DIVISION OF MINNEAPOLIS-HONEYWELL REGULATOR CO. THIS DRAWING IS NOT TO BE COPIED OR USED WITHOUT THE APPROVAL OF MICRO SWITCH.

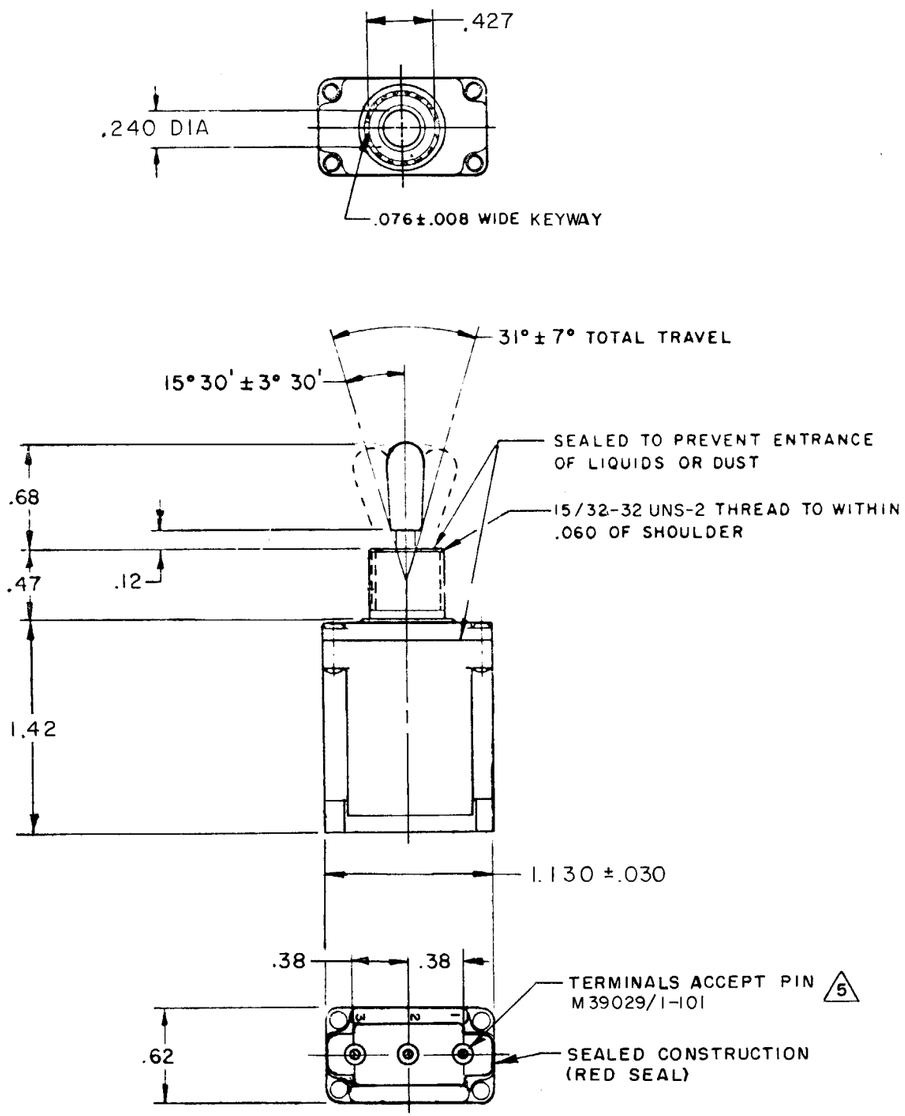


| CAT. LIST. | CIRCUIT WITH TOGGLE IN 4: EXTREME POSITION KEYWAY SIDE | CENTER | EXTREME POSITION OPPOSITE KEYWAY | CURRENT CAPACITY (AMPS) RESISTIVE LOAD DC VOLTS 30 | 115 | 250 | AC VOLTS 115 | 230 | LAMP LOAD 30 VDC | 115 VAC | INDUCTIVE LOAD 30 VDC | 115 VAC | REL. NO. | MS NUMBER |
|---|---|---|---|---|---|---|---|---|---|---|---|---|---|---|
| 101TL2-1 | ON | OFF | ON | | | | | | | | | | PR-1498 | MS 27784-21 |
| 101TL2-2 | OFF | NONE | ON | | | | | | | | | | PR-4428 | MS 27784-22 |
| 101TL2-3 | ON | NONE | ON | | | | | | | | | | PR-4428 | MS 27784-23 |
| 101TL2-21 | NONE | OFF | ON | 7.5 | .75 | .5 | 7.5 | 6 | 5 | 3 | 7.5 | 7.5 | PR-3341 | MS 27784-24 |
| 101TL2-31 | NONE | ON | ON | | | | | | | | | | | MS 27784-33 |
| 101TL2-4 | MOM OFF | NONE | ON | | | | | | | | | | | MS27784-29 |
| 101TL2-5 | MOM ON | OFF | ON | | | | | | | | | | PR-4153 | MS27784-31 |
| 101TL2-6 | MOM ON | NONE | OFF | | | | | | | | | | | MS27784-30 |
| 101TL2-7 | MOM ON | OFF | MOM ON | | | | | | | | | | PR-4428 | MS27784-27 |
| 101TL2-8 | MOM ON | NONE | ON | | | | | | | | | | PR-4526 | MS27784-26 |
| | | | | 7.5 | .75 | .5 | 7.5 | 6 | 4 | 2 | 7.5 | 7.5 | | MS 27784-25 |
| 101TL2-51 | NONE | ON | MOM ON | | | | | | | | | | PR-3658 | MS27784-32 |
| 101TL2-61 | MOM ON | OFF | NONE | | | | | | | | | | | MS27784-28 |

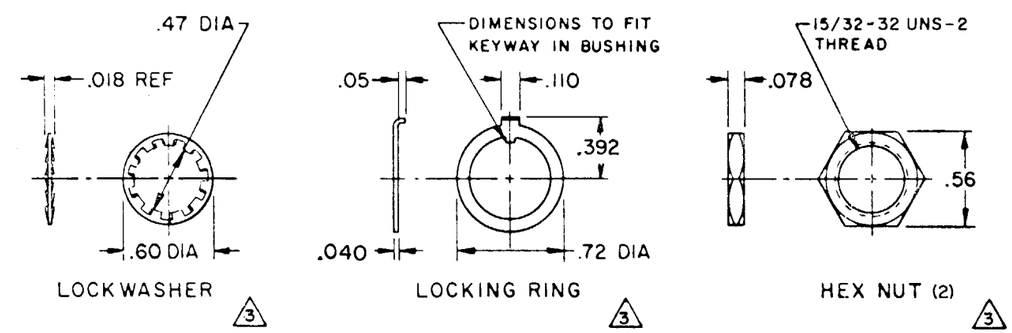


## CIRCUIT DIAGRAM 4

| KEYWAY SIDE | CENTER | OPPOSITE KEYWAY |
|---|---|---|
| 3 2 1 | 3 2 1 | 3 2 1 |

NOTES
1 - SWITCHES ARE CAPABLE OF WITHSTANDING A TEMPERATURE OF 160°F. CONTINUOUSLY AT FULL RATED LOAD
2 - CIRCUIT DESIGNATION, MICRO SWITCH CATALOG LISTING, DATE CODE AND MS NUMBER IDENTIFIED ON SIDE OF SWITCH
3 FURNISHED UNASSEMBLED
4 CIRCUIT DIAGRAMS APPLY TO "ON" AND "MOM ON" POSITIONS
5 THE SEALING GROMMET SHALL SEAL ON A SMOOTH WIRE INSULATION OF .040 TO .083 DIAMETERS (16-20 GAGE)
6 - UNUSED TERMINAL HOLES MAY BE SEALED WITH PLUGS M83723/28-20
7 - THESE UNITS ARE QUALIFIED UNDER MIL-S-3950

SCALE FULL
DO NOT SCALE PRINT
UNLESS OTHERWISE NOTED
DIMENSIONS ARE IN INCHES
TOLERANCES ARE:

| | | |
|---|---|---|
| ONE PLACE | (.0) | ±.030 |
| TWO PLACE | (.00) | ±.015 |
| THREE PLACE | (.000) | ±.005 |
| ANGLES | | ± |

WEIGHT .09 LB MAX

CATALOG LISTING 101TL2 SERIES CHART 1
PAGE 1 OF 1
ISSUE 23
RELEASE NO. PR-3658
REPLACES
REVISIONS
A C092297 JAK 16 FEB 98
DRAWN MBS 26 SEP 69
CHECK LSD 29 SEP 69
CHECK RD 29 SEP 69
CHECK
FORMTEK

ООО «ЛайфЭлектроникс» “LifeElectronics” LLC

ИНН 7805602321 КПП 780501001 Р/С 40702810122510004610 ФАКБ "АБСОЛЮТ БАНК" (ЗАО) в г.Санкт-Петербурге К/С 30101810900000000703 БИК 044030703

*Компания «Life Electronics» занимается поставками электронных компонентов импортного и отечественного производства от производителей и со складов крупных дистрибьюторов Европы, Америки и Азии.*

*С конца 2013 года компания активно расширяет линейку поставок компонентов по направлению коаксиальный кабель, кварцевые генераторы и конденсаторы (керамические, пленочные, электролитические), за счёт заключения дистрибьюторских договоров*

*Мы предлагаем:*

- *Конкурентоспособные цены и скидки постоянным клиентам.*
- *Специальные условия для постоянных клиентов.*
- *Подбор аналогов.*
- *Поставку компонентов в любых объемах, удовлетворяющих вашим потребностям.*

- *Приемлемые сроки поставки, возможна ускоренная поставка.*
- *Доставку товара в любую точку России и стран СНГ.*
- *Комплексную поставку.*
- *Работу по проектам и поставку образцов.*
- *Формирование склада под заказчика.*

- *Сертификаты соответствия на поставляемую продукцию (по желанию клиента).*
- *Тестирование поставляемой продукции.*
- *Поставку компонентов, требующих военную и космическую приемку.*
- *Входной контроль качества.*
- *Наличие сертификата ISO.*

*В составе нашей компании организован Конструкторский отдел, призванный помогать разработчикам, и инженерам.*

*Конструкторский отдел помогает осуществить:*

- *Регистрацию проекта у производителя компонентов.*
- *Техническую поддержку проекта.*
- *Защиту от снятия компонента с производства.*
- *Оценку стоимости проекта по компонентам.*
- *Изготовление тестовой платы монтаж и пусконаладочные работы.*

*Тел: +7 (812) 336 43 04 (многоканальный)*
*Email: org@lifeelectronics.ru*

***www.lifeelectronics.ru***