CONVERSION CHART		CONVERSION CHART	
INCH	MM	INCH	MM
.002	0.05	.630	16.00
.004	0.10	.709	18.00
.008	0.20		
.016	0.40		
.020	0.50		
.035	0.90		
.039	1.00		
.047	1.20		
.055	1.40		
.079	2.00		
.098	2.50		
.118	3.00		
.138	3.50		
.157	4.00		
.197	5.00		
.236	6.00		
.248	6.30		
.295	7.50		
.305	7.75		
.315	8.00		
.354	9.00		
.405	10.30		
.590	15.00		
.591	15.00		

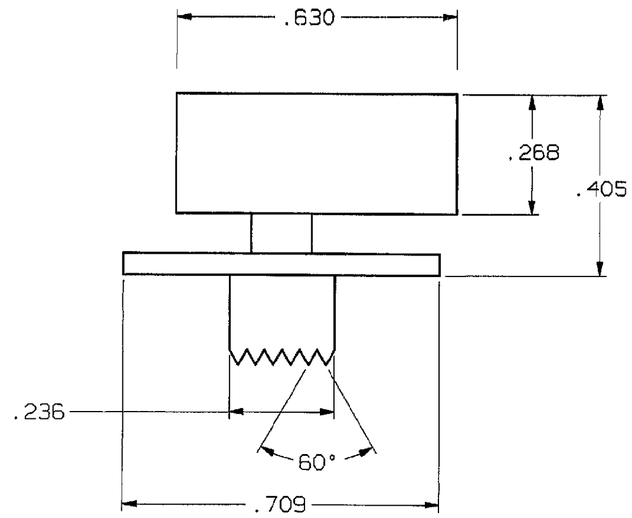

SPECIFICATIONS: UNLESS OTHERWISE SPECIFIED

1. CONTACT RATING: 0.3 A @ 125 VAC.
2. INITIAL CONTACT RESISTANCE: 20 MILLIOHMS MAX.
3. INSULATION RESISTANCE: 100 MEGOHMS MIN. @ 500 VDC.
4. DIELECTRIC STRENGTH: 500 VAC.
5. MECHANICAL LIFE: 10,000 CYCLES MIN.
6. OPERATING & STORAGE TEMPERATURE: -10°C TO +60°C.
7. (3) MATERIAL: a. FIXED CONTACT-BRASS, 1 MICRON SILVER PLATE OVER NICKEL (AVG.).
   b. FRAME-STEEL, TIN PLATED.
   c. MOVABLE CONTACT-PHOSPHOR BRONZE, 0.5 MICRON SILVER CLAD.
   d. TERMINAL BOARD-BAKELITE.
8. (4) ACTUATOR TRAVEL SHALL BE .079" PER POSITION.

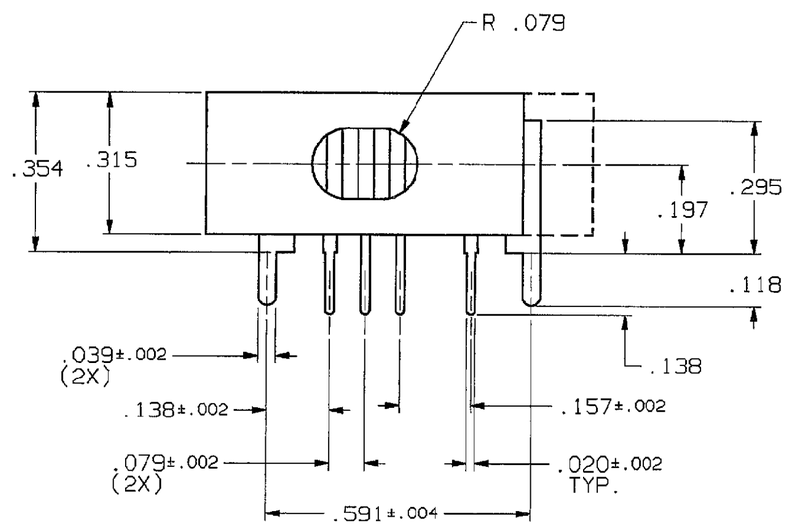

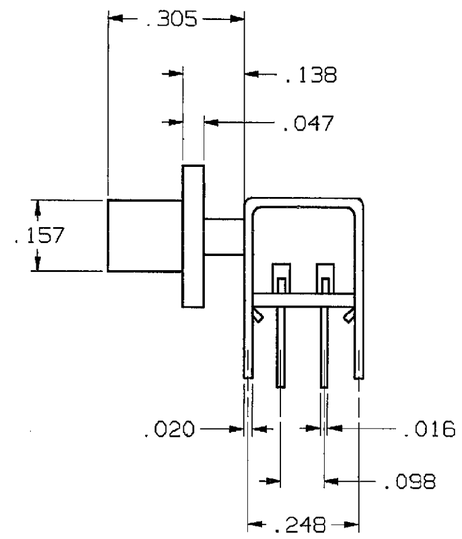

PT NUMBER	COLOR
SDS2340RA0	BLACK
SDS2340RA8	GRAY

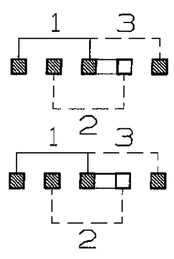

SCHEMATIC

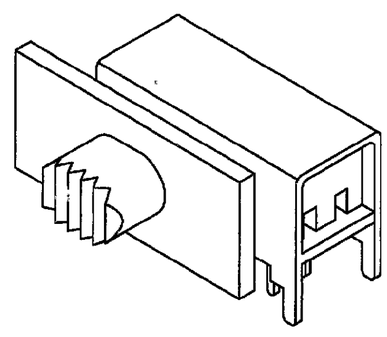

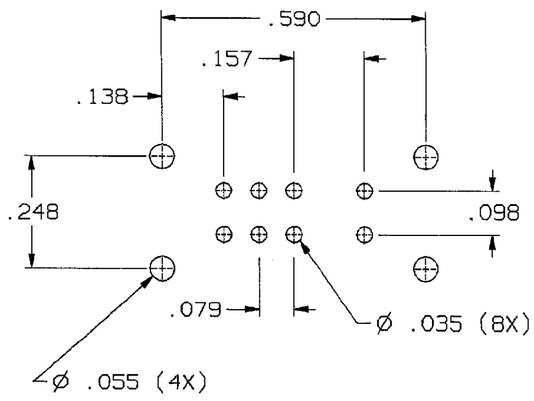

P.C.B HOLE LAYOUT

TOLERANCE FOR P.C.B. HOLE LAYOUT ±.002

THIS IS A C.A.D. GENERATED DRAWING. DO NOT MAKE MANUAL REVISIONS TO MASTER.

REV	REVISIONS
A	INITIAL RELEASE ESR# 3223 TH 8-23-89 APP'D: JRB 8-24-89
B	REVISED ECO# 3620 CMM 2-23-90 APP'D: JRB 2-23-90
3	REVISED & REDRAWN ECO# 399-94 SEK 6-24-94 APP'D: M.P. 6-28-94
4	REVISED ECO# 717-94 L.S. 9-9-94 APP'D: LL 9-9-94

THIRD ANGLE PROJECTION

TOLERANCES (EXCEPT AS NOTED)
ANGULAR = ±1°
DECIMAL .XX =
DECIMAL .XXX = ±.008
DECIMAL .XXXX =

AUGAT CONFIDENTIAL
This document contains information which is the exclusive property of Augat Inc.
Distribution, reproduction or use by others is not permitted without the expressed written consent of Augat Inc.

UNLESS OTHERWISE SPECIFIED DIMENSIONS ARE IN INCHES DO NOT SCALE PRINT

FILE NAME: 80918
DIRECTORY: SLDSWTCH
MATERIAL: SEE NOTE 7
FINISH: SEE NOTE 7

ORIGINAL DATE OF DRAWING: 8/89
DRAWN: ER — DATE: 8/89
CHECKED: TH — DATE: 2/5/90
APPROVED: JRB — DATE: 2/5/90
CODE IDENT. NO. 91506 — DWG. SIZE C
NEXT ASSY:

AUGAT INC.
452 JOHN DIETSCH BLVD.
ATTLEBORO FALLS, MASS. 02763

TITLE: OUTLINE SDS2340RA* SLIDE SWITCH

DWG. NO. 80918 — REV. 4
PRODUCT CODE: C16
SCALE: 4:1 — SHEET 1 OF 1

CADOB0992C

ООО «ЛайфЭлектроникс» “LifeElectronics” LLC

ИНН 7805602321 КПП 780501001 Р/С 40702810122510004610 ФАКБ "АБСОЛЮТ БАНК" (ЗАО) в г.Санкт-Петербурге К/С 30101810900000000703 БИК 044030703

Компания «Life Electronics» занимается поставками электронных компонентов импортного и отечественного производства от производителей и со складов крупных дистрибьюторов Европы, Америки и Азии.

С конца 2013 года компания активно расширяет линейку поставок компонентов по направлению коаксиальный кабель, кварцевые генераторы и конденсаторы (керамические, пленочные, электролитические), за счёт заключения дистрибьюторских договоров

Мы предлагаем:

- *Конкурентоспособные цены и скидки постоянным клиентам.*
- *Специальные условия для постоянных клиентов.*
- *Подбор аналогов.*
- *Поставку компонентов в любых объемах, удовлетворяющих вашим потребностям.*

- *Приемлемые сроки поставки, возможна ускоренная поставка.*
- *Доставку товара в любую точку России и стран СНГ.*
- *Комплексную поставку.*
- *Работу по проектам и поставку образцов.*
- *Формирование склада под заказчика.*

- *Сертификаты соответствия на поставляемую продукцию (по желанию клиента).*
- *Тестирование поставляемой продукции.*
- *Поставку компонентов, требующих военную и космическую приемку.*
- *Входной контроль качества.*
- *Наличие сертификата ISO.*

В составе нашей компании организован Конструкторский отдел, призванный помогать разработчикам, и инженерам.

Конструкторский отдел помогает осуществить:

- *Регистрацию проекта у производителя компонентов.*
- *Техническую поддержку проекта.*
- *Защиту от снятия компонента с производства.*
- *Оценку стоимости проекта по компонентам.*
- *Изготовление тестовой платы монтаж и пусконаладочные работы.*

Тел: +7 (812) 336 43 04 (многоканальный)
Email: org@lifeelectronics.ru

www.lifeelectronics.ru