THIS DRAWING IS UNPUBLISHED. RELEASED FOR PUBLICATION 20
© COPYRIGHT 20 BY - ALL RIGHTS RESERVED.

| LOC | DIST |
|---|---|
| AD | 00 |

REVISIONS

| P | LTR | DESCRIPTION | DATE | DWN | APVD |
|---|---|---|---|---|---|
| | B1 | REVISED PER ECO-11-005027 | 18MAR2011 | RK | HMR |

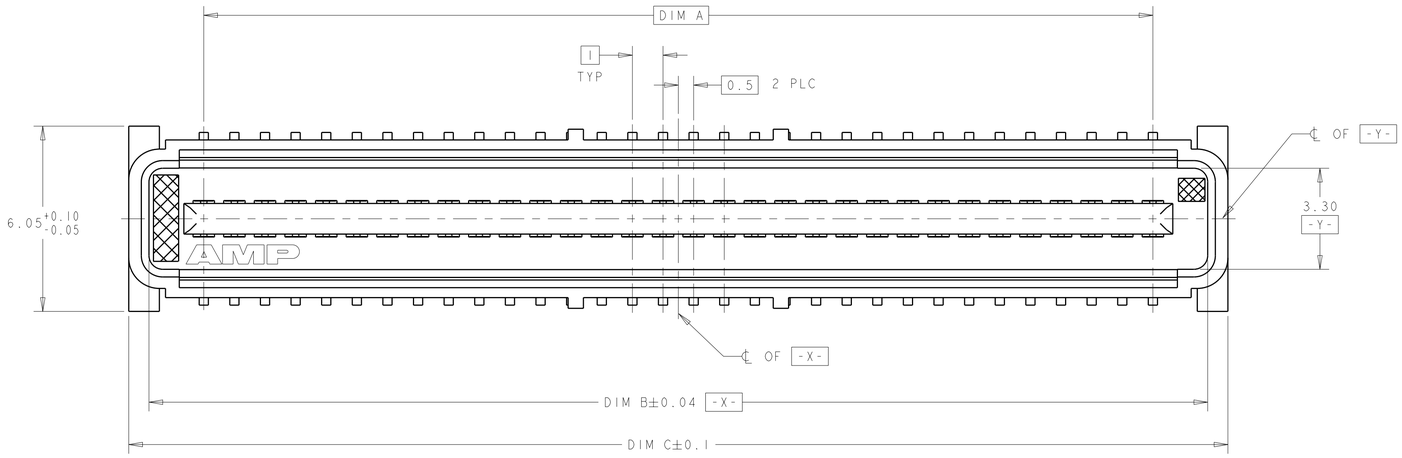


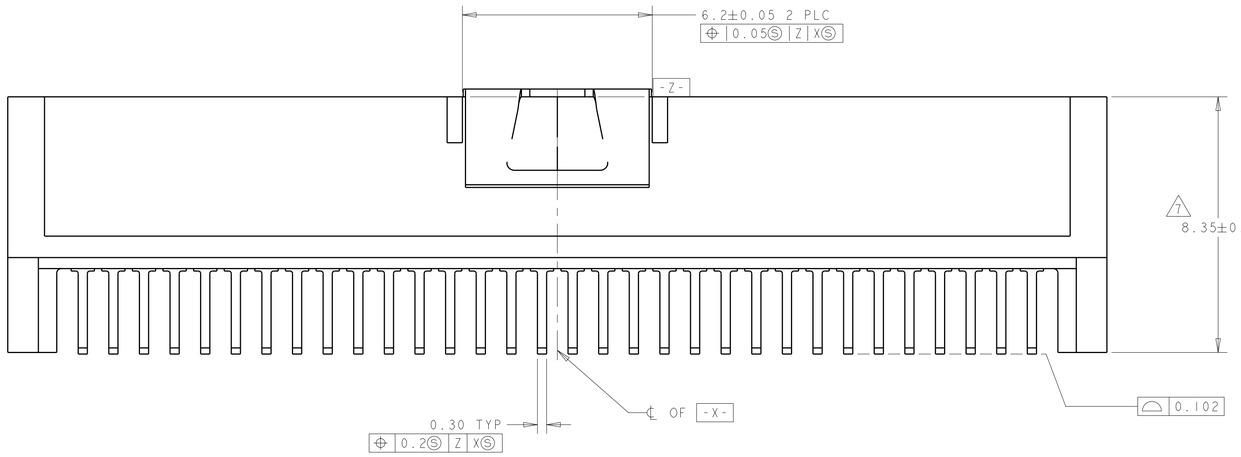


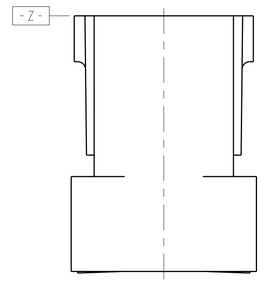


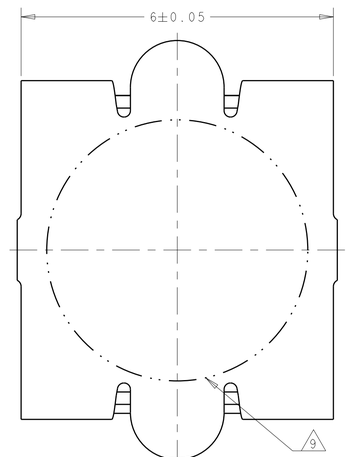


VACUUM COVER

1. HOUSING MATERIAL: LIQUID CRYSTAL POLYMER COLOR: BLACK.
   CONTACT MATERIAL: PHOSPHOR BRONZE.
2. CONTACT FINISH: NICKEL UNDERPLATE ALL OVER, MATING SURFACES PLATED TO MEET PLI PERFORMANCE REQUIREMENTS OF INDUSTRY SPECIFICATION EIA-700AAAB, SOLDER TAILS PLATED TIN.
3. DATUM LOCATIONS AND BASIC DIMENSIONS TO BE ESTABLISHED BY THE CUSTOMER. CONSULT AMP ENGINEERING WHEN PLACING MULTIPLE CONNECTORS ON A PC BOARD.
4. PACKAGED IN TAPE ON REEL PER EIA-481.
5. VACUUM COVER DESIGNED FOR 4mm DIA. NOZZLE. VACUUM COVER TO BE REMOVED AFTER SOLDERING. VACUUM COVER REMOVED FROM SOME VIEWS FOR DIMENSIONAL CLARITY.
6. SHORTER SOLDER LANDS MAY BE USED PER EIA 700AAAB, HOWEVER 2.7 LENGTH ASSURES OPTIMUM SOLDER FILLET REGUARDLESS OF MANUFACTURER OF CONNECTOR.
7. REFERRED TO AS DIM N IN EIA 700AAAB SPECIFICATION.
8. CORRUGATED REEL, HOLDS 400 CONNECTORS PER REEL
   330.2[13.00] DIA REEL; 88.9[3.50] REEL CORE.
   PLASTIC REEL, HOLDS 250 CONNECTORS PER REEL
   330.2[13.00] DIA REEL; 177.8[7.00] REEL CORE.
9. 5.5 MIN DIAMETER TARGET AREA FOR VACUUM PICK-UP.
10. CONTACT FINISH: 0.00381 MINIMUM MATTE TIN PER ASTM B 545 ON SOLDER AREA, 0.00127 MINIMUM GOLD PER ASTM B 488 ON MATING AREA, BOTH OVER 0.00127 MINIMUM NICKEL PER SAE-AMS-QQ-N-290 ON ENTIRE CONTACT.

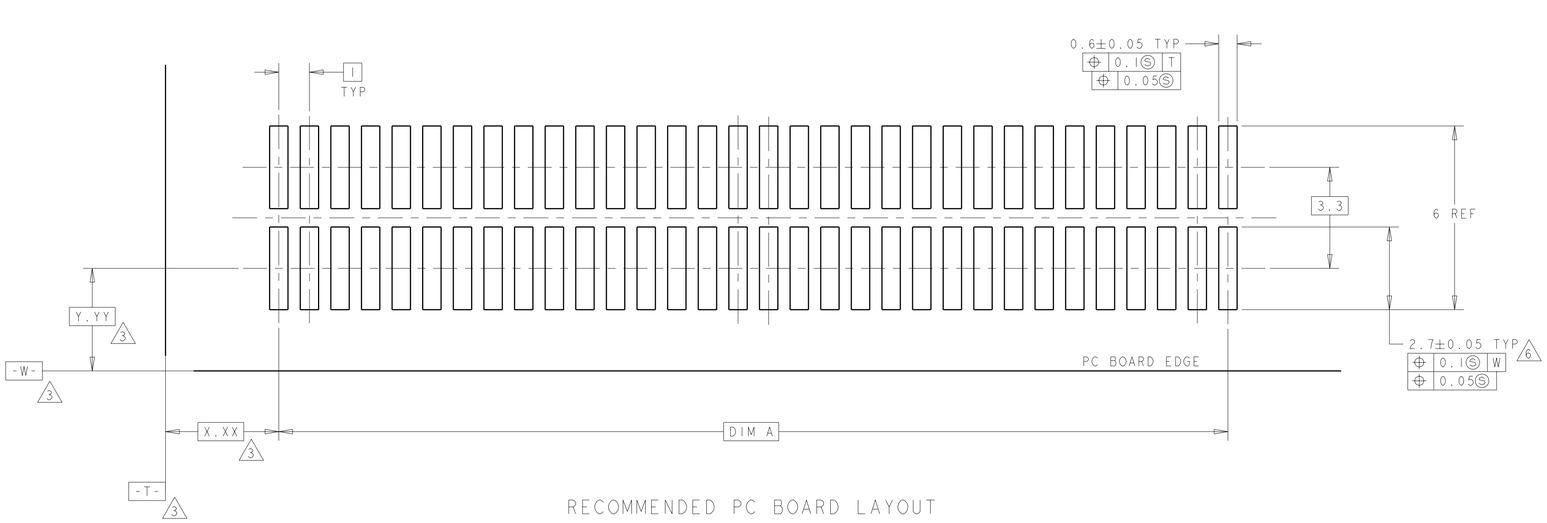


RECOMMENDED PC BOARD LAYOUT

| | | | | | | | | |
|---|---|---|---|---|---|---|---|---|
| 10 | 8 400 | 45.9 | 44.58 | 41 | 120531-2 | 15 | 84 | 1-5120534-2 |
| 10 | 8 400 | 45.9 | 44.58 | 41 | 120530-2 | 13 | 84 | 1-5120534-2 |
| 10 | 8 400 | 45.9 | 44.58 | 41 | 120529-2 | 12 | 84 | 1-5120534-2 |
| 10 | 8 400 | 45.9 | 44.58 | 41 | 120528-2 | 10 | 84 | 1-5120534-2 |
| 10 | 8 400 | 35.9 | 34.58 | 31 | 120531-1 | 15 | 64 | 1-5120534-1 |
| 10 | 8 400 | 35.9 | 34.58 | 31 | 120530-1 | 13 | 64 | 1-5120534-1 |
| 10 | 8 400 | 35.9 | 34.58 | 31 | 120529-1 | 12 | 64 | 1-5120534-1 |
| 10 | 8 400 | 35.9 | 34.58 | 31 | 120528-1 | 10 | 64 | 1-5120534-1 |
| OBSOLETE 2 | 8 250 | 35.9 | 34.58 | 31 | 120531-1 | 15 | 64 | 5120534-3 |
| OBSOLETE 2 | 8 250 | 35.9 | 34.58 | 31 | 120530-1 | 13 | 64 | 5120534-3 |
| OBSOLETE 2 | 8 250 | 35.9 | 34.58 | 31 | 120529-1 | 12 | 64 | 5120534-3 |
| OBSOLETE 2 | 8 250 | 35.9 | 34.58 | 31 | 120528-1 | 10 | 64 | 5120534-3 |
| 2 | 8 400 | 45.9 | 44.58 | 41 | 120531-2 | 15 | 84 | 5120534-2 |
| 2 | 8 400 | 45.9 | 44.58 | 41 | 120530-2 | 13 | 84 | 5120534-2 |
| 2 | 8 400 | 45.9 | 44.58 | 41 | 120529-2 | 12 | 84 | 5120534-2 |
| 2 | 8 400 | 45.9 | 44.58 | 41 | 120528-2 | 10 | 84 | 5120534-2 |
| 2 | 8 400 | 35.9 | 34.58 | 31 | 120531-1 | 15 | 64 | 5120534-1 |
| 2 | 8 400 | 35.9 | 34.58 | 31 | 120530-1 | 13 | 64 | 5120534-1 |
| 2 | 8 400 | 35.9 | 34.58 | 31 | 120529-1 | 12 | 64 | 5120534-1 |
| 2 | 8 400 | 35.9 | 34.58 | 31 | 120528-1 | 10 | 64 | 5120534-1 |
| FINISH | REEL QTY | DIM C | DIM B | DIM A | MATING CONNECTOR | STACK HEIGHTS | POS | PART NUMBER |

THIS DRAWING IS A CONTROLLED DOCUMENT.

DIMENSIONS: mm

TOLERANCES UNLESS OTHERWISE SPECIFIED:
0 PLC ±-
1 PLC ±-
2 PLC ±0.03
3 PLC ±0.003
4 PLC ±-
ANGLES ±0° 30'

MATERIAL 1

FINISH SEE TABLE

| | | |
|---|---|---|
| DWN | B.CARBO | 30SEP04 |
| CHK | R.WERTZ | 30SEP04 |
| APVD | R.WERTZ | 30SEP04 |

PRODUCT SPEC -
APPLICATION SPEC -
WEIGHT -

CUSTOMER DRAWING

TE Connectivity

NAME -
PLUG ASSY, W/COVER
1.0mm FH(IEEE1386) CONNECTOR

| SIZE | CAGE CODE | DRAWING NO | RESTRICTED TO |
|---|---|---|---|
| A1 | 00779 | C-5120534 | - |

SCALE 17:1 SHEET 1 OF 1 REV B1

4805 (3/11)

Pro/ENGINEER DRAWING

ООО «ЛайфЭлектроникс» “LifeElectronics” LLC

ИНН 7805602321 КПП 780501001 Р/С 40702810122510004610 ФАКБ "АБСОЛЮТ БАНК" (ЗАО) в г.Санкт-Петербурге К/С 30101810900000000703 БИК 044030703

*Компания «Life Electronics» занимается поставками электронных компонентов импортного и отечественного производства от производителей и со складов крупных дистрибьюторов Европы, Америки и Азии.*

*С конца 2013 года компания активно расширяет линейку поставок компонентов по направлению коаксиальный кабель, кварцевые генераторы и конденсаторы (керамические, пленочные, электролитические), за счёт заключения дистрибьюторских договоров*

*Мы предлагаем:*

- *Конкурентоспособные цены и скидки постоянным клиентам.*
- *Специальные условия для постоянных клиентов.*
- *Подбор аналогов.*
- *Поставку компонентов в любых объемах, удовлетворяющих вашим потребностям.*

- *Приемлемые сроки поставки, возможна ускоренная поставка.*
- *Доставку товара в любую точку России и стран СНГ.*
- *Комплексную поставку.*
- *Работу по проектам и поставку образцов.*
- *Формирование склада под заказчика.*

- *Сертификаты соответствия на поставляемую продукцию (по желанию клиента).*
- *Тестирование поставляемой продукции.*
- *Поставку компонентов, требующих военную и космическую приемку.*
- *Входной контроль качества.*
- *Наличие сертификата ISO.*

*В составе нашей компании организован Конструкторский отдел, призванный помогать разработчикам, и инженерам.*

*Конструкторский отдел помогает осуществить:*

- *Регистрацию проекта у производителя компонентов.*
- *Техническую поддержку проекта.*
- *Защиту от снятия компонента с производства.*
- *Оценку стоимости проекта по компонентам.*
- *Изготовление тестовой платы монтаж и пусконаладочные работы.*

*Тел: +7 (812) 336 43 04 (многоканальный)*
*Email: org@lifeelectronics.ru*

***www.lifeelectronics.ru***