THIS COPY IS PROVIDED ON A RESTRICTED BASIS AND IS NOT TO BE USED IN ANY WAY DETRIMENTAL TO THE INTERESTS OF PANDUIT CORP.

PART NUMBER	DESCRIPTION	INSIDE DIM. IN. (mm)	"A"	"B"	"C"	DIA. DIM. IN (mm) "D"	STANDARD PKG.
PSL-CL110	LOCKOUT FOR 120 VOLT AC CORD	1.73 X 1.73 X 3.23 [44.0 X 44.0 X 82.0]	2.00 [50.8]	2.00 [50.8]	3.5 [88.9]	0.50 [12.7]	1

3 3 3 3 3

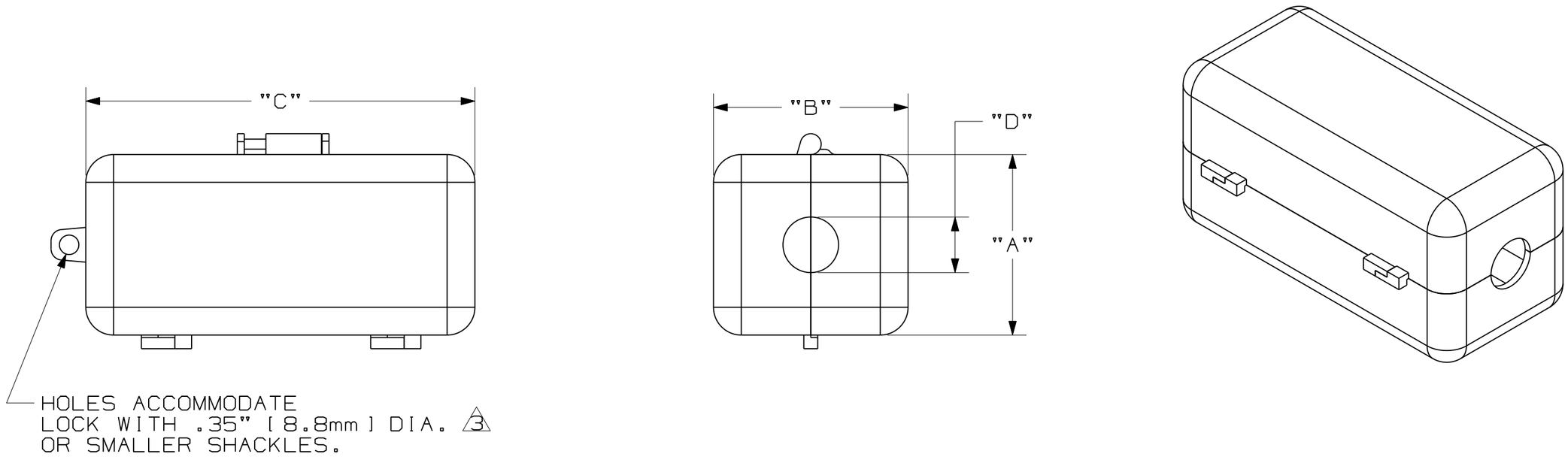

NOTES:
1. MILLIMETERS SHOWN IN [ ].

3

REV	DATE	BY	CHK	DESCRIPTION	ECN - R	CUST	SUP
3	1/31/08	RVU		REMOVE P/N. PSL-CL480. REPLACE PSL CL CORD LOCKOUT TO PSL-CL110 ON TITLE AREA. Ø.35" [8.8mm] WAS Ø.38" [10mm]. REMOVED NOTE 2.	5274 R		
2	1-24-06	RVU	DWY	ADDED PANTONE COLOR #.	4335 R		
1	9-8-05	RVU	DWY	PART NO. IN TITLE BLCOK WAS PSL-CL.	4167 R		
R	9-10-03	RVU	DWY	DRAWING RELEASE	3399 R		

CAD FILENAME/LAYERS 100619XJ_C10095_PSL-CL_03.prt

PANDUIT CORP TINLEY PARK, ILLINOIS

PSL-CL110 3

UNLESS OTHERWISE SPECIFIED, DIMENSIONAL TOLERANCES ARE:
(.X) ± .050 (.XXX) ± .015
(.XX) ± .032 ANGLES ±

UNLESS OTHERWISE SPECIFIED, ALL DIMENSIONS ARE GIVEN IN INCHES, THIRD ANGLE PROJECTION

DRAWN BY RVU
DATE 9-10-03
CHK'D

MAT'L: 2
POLYPROPYLENE, RED
PANTONE PMS 186

SCALE NTS
DRAWING NO. C10095
DWG B
SIZE

ООО «ЛайфЭлектроникс» “LifeElectronics” LLC

ИНН 7805602321 КПП 780501001 Р/С 40702810122510004610 ФАКБ "АБСОЛЮТ БАНК" (ЗАО) в г.Санкт-Петербурге К/С 30101810900000000703 БИК 044030703

Компания «Life Electronics» занимается поставками электронных компонентов импортного и отечественного производства от производителей и со складов крупных дистрибьюторов Европы, Америки и Азии.

С конца 2013 года компания активно расширяет линейку поставок компонентов по направлению коаксиальный кабель, кварцевые генераторы и конденсаторы (керамические, пленочные, электролитические), за счёт заключения дистрибьюторских договоров

Мы предлагаем:

- *Конкурентоспособные цены и скидки постоянным клиентам.*
- *Специальные условия для постоянных клиентов.*
- *Подбор аналогов.*
- *Поставку компонентов в любых объемах, удовлетворяющих вашим потребностям.*

- *Приемлемые сроки поставки, возможна ускоренная поставка.*
- *Доставку товара в любую точку России и стран СНГ.*
- *Комплексную поставку.*
- *Работу по проектам и поставку образцов.*
- *Формирование склада под заказчика.*

- *Сертификаты соответствия на поставляемую продукцию (по желанию клиента).*
- *Тестирование поставляемой продукции.*
- *Поставку компонентов, требующих военную и космическую приемку.*
- *Входной контроль качества.*
- *Наличие сертификата ISO.*

В составе нашей компании организован Конструкторский отдел, призванный помогать разработчикам, и инженерам.

Конструкторский отдел помогает осуществить:

- *Регистрацию проекта у производителя компонентов.*
- *Техническую поддержку проекта.*
- *Защиту от снятия компонента с производства.*
- *Оценку стоимости проекта по компонентам.*
- *Изготовление тестовой платы монтаж и пусконаладочные работы.*

Тел: +7 (812) 336 43 04 (многоканальный)
Email: org@lifeelectronics.ru

www.lifeelectronics.ru