THIS DRAWING IS UNPUBLISHED. RELEASED FOR PUBLICATION
© COPYRIGHT BY TYCO ELECTRONICS CORPORATION. ALL RIGHTS RESERVED.

LOC	DIST
DS	

REVISIONS

P	LTR	DESCRIPTION		DATE	DWN	APVD
	E1	REVISED	ECR-06-002095	20.JAN'06	YH	JK
	E2	REVISED	ECR-06-002993	07.FEB'06	YH	JK
	E3	REVISED	ECR-06-004324	13.SEP'06	BS	JK

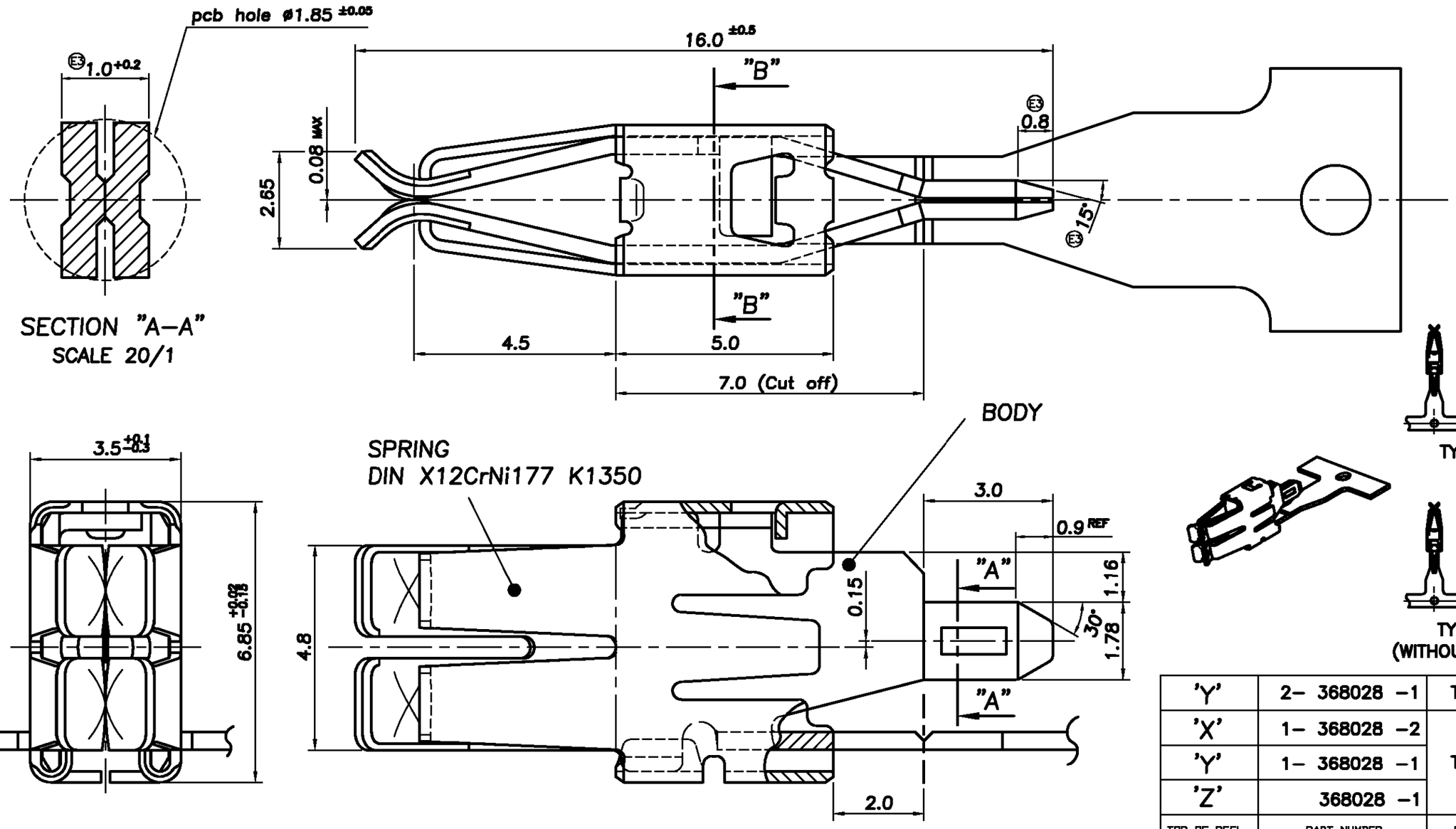

TOP OF REEL	PART NUMBER	REEL TYPE	REMARK
'Y'	2- 368028 -1	TYPE B	1POST
'X'	1- 368028 -2	TYPE A	
'Y'	1- 368028 -1		
'Z'	368028 -1		

DIRECTION OFF TOP OF REEL

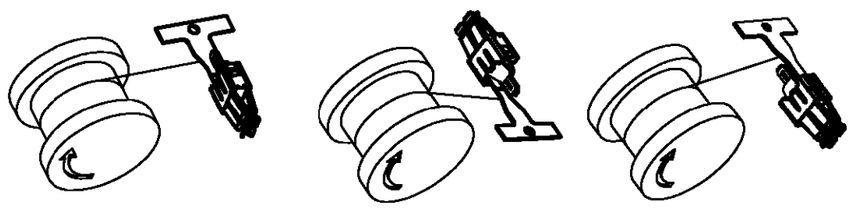

Top of Reel 'X' Top of Reel 'Y' Top of Reel 'Z'

THIS DRAWING IS A CONTROLLED DOCUMENT FOR TYCO ELECTRONICS CORPORATION IT IS SUBJECT TO CHANGE AND THE CONTROLLING ENGINEERING ORGANIZATION SHOULD BE CONTACTED FOR THE LATEST REVISION.

DIMENSIONS: MM

3rd ANGLE PROJECTION

TOLERANCES UNLESS OTHERWISE SPECIFIED:
0 <XX<10 ± 0.2
10≤XX<30 ± 0.25
30≤XX<100 ± 0.3
ANGLES ± 3°

MATERIAL: CuNiSi Alloy 0.4Thk.

FINISH: PRE-TINNED

DWN: BS.YOO
CHK: YN.CHOI
APVD: JK SONG
PRODUCT SPEC: 108-61041
APPLICATION SPEC:
WEIGHT: NET. 1.02gf

tyco Electronics

AMP KOREA.
kyungsan, korea

NAME: STANDARD POWER TIMER CONTACT FOR P.C.B - W/O LATCH

SIZE	CAGE CODE	DRAWING NO	RESTRICTED TO
A3	00779	C- 368028	

CUSTOMER DRAWING | SCALE 10/1 | SHEET 1 OF 2 | REV E3

AMP 1470-19 REV 31MAR2000

THIS DRAWING IS UNPUBLISHED. RELEASED FOR PUBLICATION
© COPYRIGHT BY TYCO ELECTRONICS CORPORATION. ALL RIGHTS RESERVED.

LOC	DIST
DS	

REVISIONS

P	LTR	DESCRIPTION	DATE	DWN	APVD
		SEE SHEET 1 OF 2			

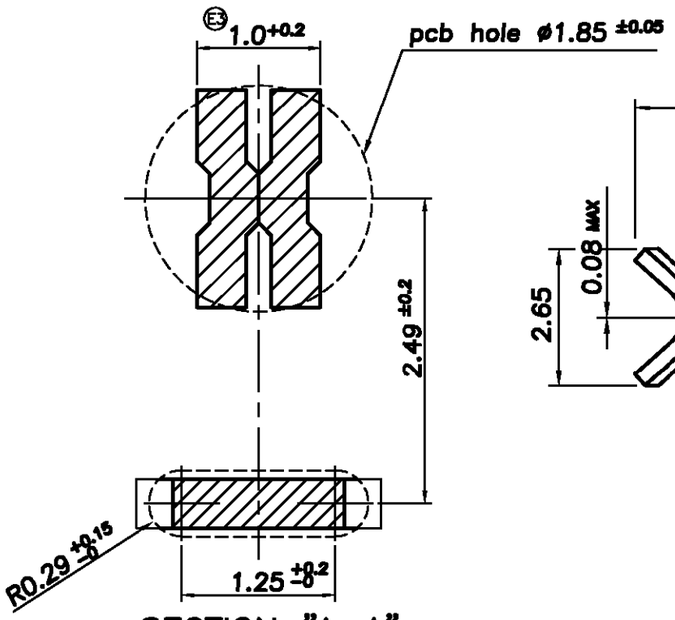

SECTION "A–A"
SCALE 20/1

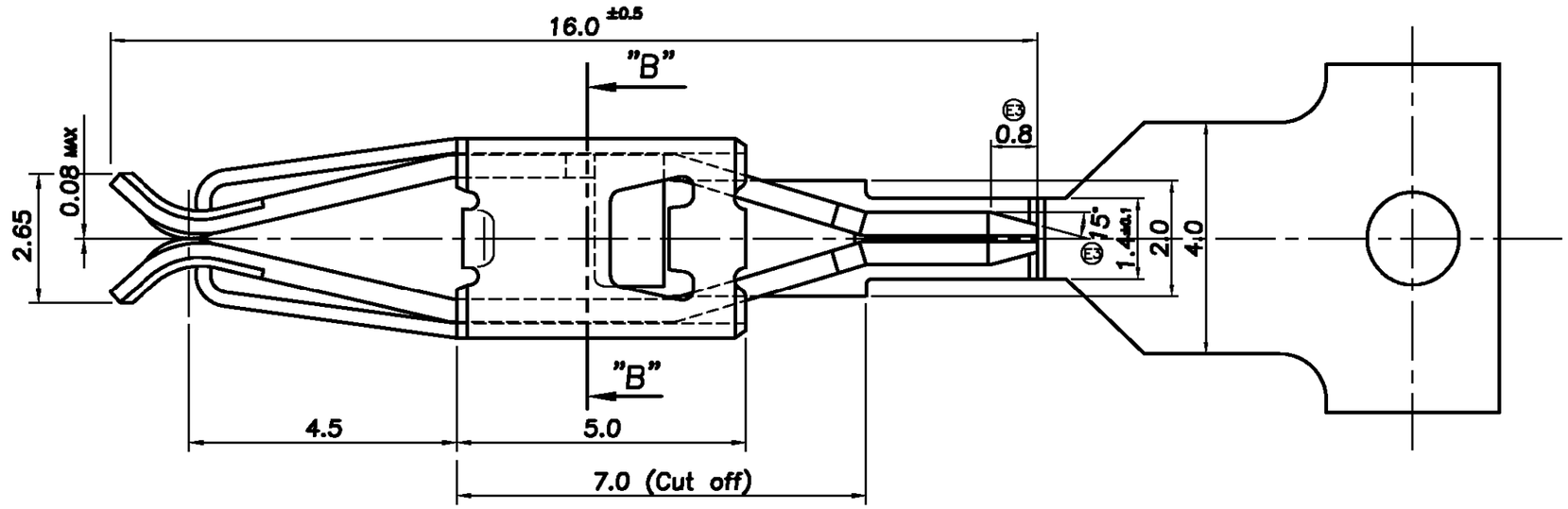

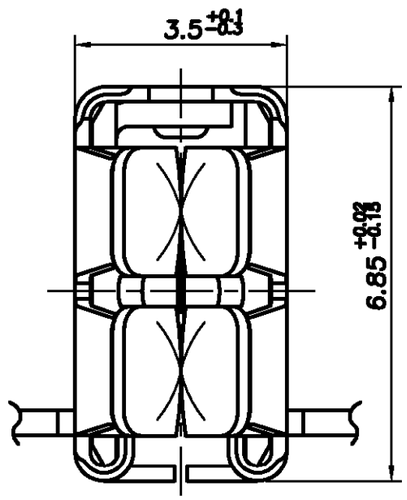

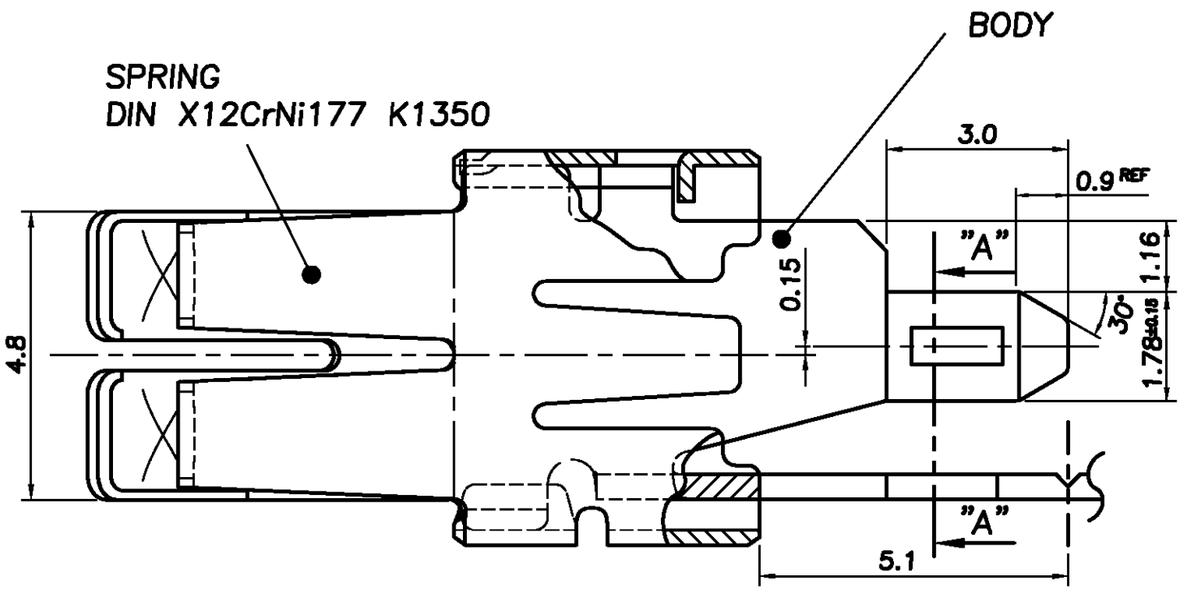

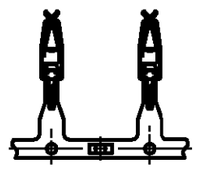

TYPE A

'Y'	1– 368028 –3	TYPE A	2 POST
E3 'X'	0– 368028 –3		
TOP OF REEL	PART NUMBER	REEL TYPE	REMARK

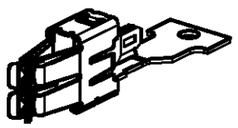

DIRECTION OFF TOP OF REEL

SEE SHEET 1 OF 2

THIS DRAWING IS A CONTROLLED DOCUMENT FOR TYCO ELECTRONICS CORPORATION. IT IS SUBJECT TO CHANGE AND THE CONTROLLING ENGINEERING ORGANIZATION SHOULD BE CONTACTED FOR THE LATEST REVISION.

DIMENSIONS: MM

3rd ANGLE PROJECTION

TOLERANCES UNLESS OTHERWISE SPECIFIED:
0 <XX<10 ± 0.2
10≤XX<30 ± 0.25
30≤XX<100 ± 0.3
ANGLES ± 3°

MATERIAL: CuNiSi Alloy 0.4Thk.

FINISH: PRE–TINNED

DWN
CHK
APVD
PRODUCT SPEC: 108–61041
APPLICATION SPEC
WEIGHT: NET. 1.06gf

tyco Electronics

AMP KOREA.
kyungsan, korea

NAME: STANDARD POWER TIMER CONTACT FOR P.C.B – W/O LATCH

SIZE	CAGE CODE	DRAWING NO	RESTRICTED TO
A3	00779	C– 368028	

CUSTOMER DRAWING | SCALE 10/1 | SHEET 2 OF 2 | REV E3

AMP 1470-19 REV 31MAR2000

ООО «ЛайфЭлектроникс» “LifeElectronics” LLC

ИНН 7805602321 КПП 780501001 Р/С 40702810122510004610 ФАКБ "АБСОЛЮТ БАНК" (ЗАО) в г.Санкт-Петербурге К/С 30101810900000000703 БИК 044030703

Компания «Life Electronics» занимается поставками электронных компонентов импортного и отечественного производства от производителей и со складов крупных дистрибьюторов Европы, Америки и Азии.

С конца 2013 года компания активно расширяет линейку поставок компонентов по направлению коаксиальный кабель, кварцевые генераторы и конденсаторы (керамические, пленочные, электролитические), за счёт заключения дистрибьюторских договоров

Мы предлагаем:

- *Конкурентоспособные цены и скидки постоянным клиентам.*
- *Специальные условия для постоянных клиентов.*
- *Подбор аналогов.*
- *Поставку компонентов в любых объемах, удовлетворяющих вашим потребностям.*

- *Приемлемые сроки поставки, возможна ускоренная поставка.*
- *Доставку товара в любую точку России и стран СНГ.*
- *Комплексную поставку.*
- *Работу по проектам и поставку образцов.*
- *Формирование склада под заказчика.*

- *Сертификаты соответствия на поставляемую продукцию (по желанию клиента).*
- *Тестирование поставляемой продукции.*
- *Поставку компонентов, требующих военную и космическую приемку.*
- *Входной контроль качества.*
- *Наличие сертификата ISO.*

В составе нашей компании организован Конструкторский отдел, призванный помогать разработчикам, и инженерам.

Конструкторский отдел помогает осуществить:

- *Регистрацию проекта у производителя компонентов.*
- *Техническую поддержку проекта.*
- *Защиту от снятия компонента с производства.*
- *Оценку стоимости проекта по компонентам.*
- *Изготовление тестовой платы монтаж и пусконаладочные работы.*

Тел: +7 (812) 336 43 04 (многоканальный)
Email: org@lifeelectronics.ru

www.lifeelectronics.ru