THIS DRAWING IS UNPUBLISHED. RELEASED FOR PUBLICATION 20
© COPYRIGHT 20 BY TYCO ELECTRONICS CORPORATION. ALL RIGHTS RESERVED.

LOC	DIST
AD	00

REVISIONS

P	LTR	DESCRIPTION	DATE	DWN	APVD
	A	EC 0512-0341-04	29JUL2004	BW	GG

1. HOUSING: LCP, UL94V-0, BLACK.
CONTACT: PHOSPHOR BRONZE.
POST: BRASS WIRE.

2. CONTACT: 0.76 µm GOLD PER ASTM B 488 IN CONTACT AREA,
1.27 µm MIN TIN-LEAD ON PCB TAIL,
OVER 1.27µm MIN NICKEL PER SAE AMS-QQ-N-290 OVER ALL.
POST: 1.27 µm MIN NICKEL.

3. MANUFACTURING TOLERANCE FOR A Ø0.56±0.05 FINISHED HOLE.
DRILLED HOLE: Ø0.65±0.02
COPPER PLATE: 0.050-0.025
TIN/LEAD PLATE: 0.0124-0.0038

4. CONTACT: 0.76 µm GOLD PER ASTM B 488 IN CONTACT AREA,
1.27 µm MIN MATTE TIN PER ASTM B 545 ON PCB TAIL,
OVER 1.27 µm MIN NICKEL PER SAE AMS-QQ-N-290 OVER ALL.
POST: 1.27 µm MIN NICKEL.

5. MANUFACTURING TOLERANCE FOR A Ø 0.575 ±0.045 FINISHED HOLE WITHOUT TIN LEAD PLATING:
DRILLED HOLE: Ø0.65 ±0.02
COPPER PLATING: 0.025 - 0.050

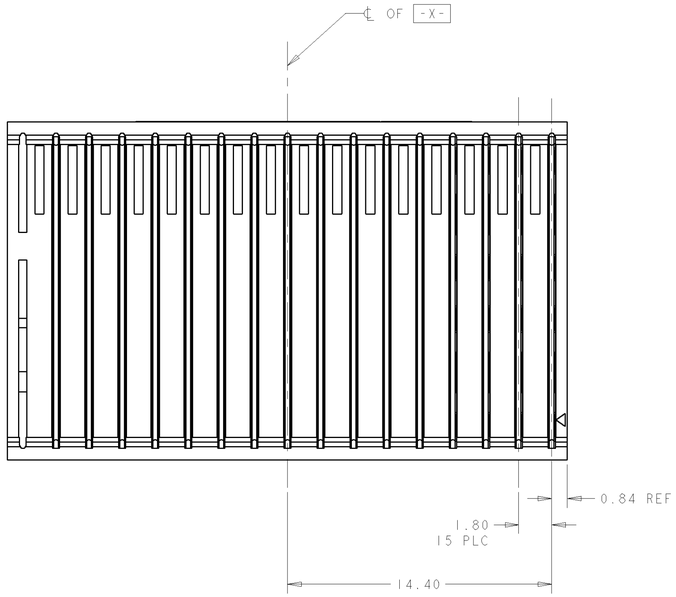

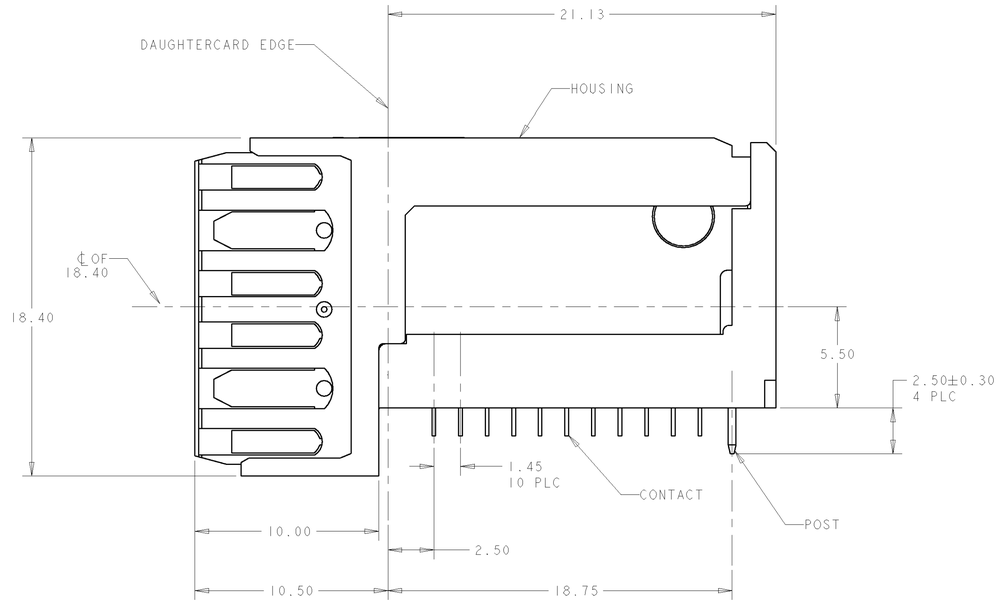

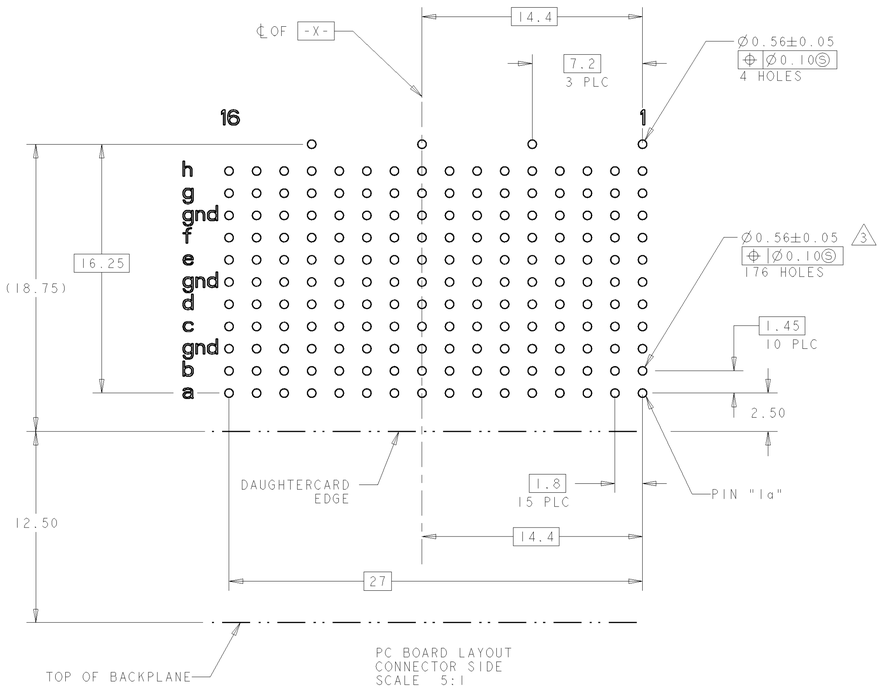

PC BOARD LAYOUT
CONNECTOR SIDE
SCALE 5:1

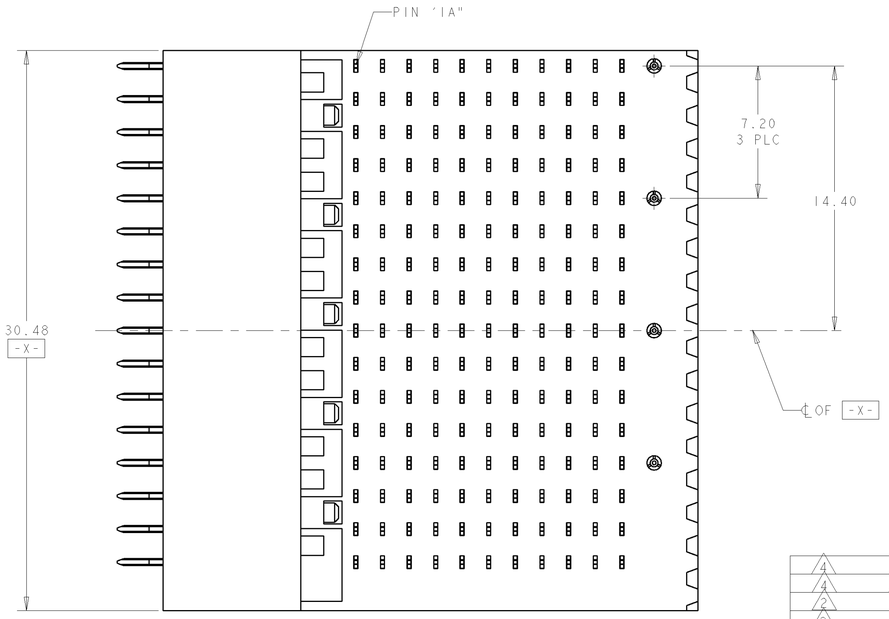

CONTACT TAIL/ HOLE FINISH	DESCRIPTION	PART NO
4 / 5	DIFFERENTIAL, NONSEQUENTIAL	1410207-4
4 / 5	SINGLE END, NONSEQUENTIAL	1410207-3
2 / 3	DIFFERENTIAL, NONSEQUENTIAL	1410207-2
2 / 3	SINGLE END, NONSEQUENTIAL	1410207-1

THIS DRAWING IS A CONTROLLED DOCUMENT FOR TYCO ELECTRONICS CORPORATION. IT IS SUBJECT TO CHANGE AND THE CONTROLLING ENGINEERING ORGANIZATION SHOULD BE CONTACTED FOR THE LATEST REVISION.

DIMENSIONS: mm

TOLERANCES UNLESS OTHERWISE SPECIFIED:
0 PLC ±-
1 PLC ±-
2 PLC ±0.13
3 PLC ±0.013
4 PLC ±-
ANGLES ±1°

MATERIAL 1
FINISH 2

DWN R TREA 21FEB2003
CHK D. DEFIBAUGH 21FEB2003
APVD D. DEFIBAUGH 21FEB2003

AMP Tyco Electronics Harrisburg, PA 17105-3608

NAME RIGHT ANGLE PLUG ASSEMBLY, RIGHT END, FULL, 20.3mm, MultiGig RT 1, DAUGHTERCARD CONNECTOR

PRODUCT SPEC 108-2072
APPLICATION SPEC 114-13056
WEIGHT -

SIZE	CAGE CODE	DRAWING NO	RESTRICTED TO
A1	00779	C-1410207	-

CUSTOMER DRAWING | SCALE 8:1 | SHEET 1 OF 1 | REV A

ООО «ЛайфЭлектроникс» “LifeElectronics” LLC

ИНН 7805602321 КПП 780501001 Р/С 40702810122510004610 ФАКБ "АБСОЛЮТ БАНК" (ЗАО) в г.Санкт-Петербурге К/С 30101810900000000703 БИК 044030703

Компания «Life Electronics» занимается поставками электронных компонентов импортного и отечественного производства от производителей и со складов крупных дистрибьюторов Европы, Америки и Азии.

С конца 2013 года компания активно расширяет линейку поставок компонентов по направлению коаксиальный кабель, кварцевые генераторы и конденсаторы (керамические, пленочные, электролитические), за счёт заключения дистрибьюторских договоров

Мы предлагаем:

- *Конкурентоспособные цены и скидки постоянным клиентам.*
- *Специальные условия для постоянных клиентов.*
- *Подбор аналогов.*
- *Поставку компонентов в любых объемах, удовлетворяющих вашим потребностям.*

- *Приемлемые сроки поставки, возможна ускоренная поставка.*
- *Доставку товара в любую точку России и стран СНГ.*
- *Комплексную поставку.*
- *Работу по проектам и поставку образцов.*
- *Формирование склада под заказчика.*

- *Сертификаты соответствия на поставляемую продукцию (по желанию клиента).*
- *Тестирование поставляемой продукции.*
- *Поставку компонентов, требующих военную и космическую приемку.*
- *Входной контроль качества.*
- *Наличие сертификата ISO.*

В составе нашей компании организован Конструкторский отдел, призванный помогать разработчикам, и инженерам.

Конструкторский отдел помогает осуществить:

- *Регистрацию проекта у производителя компонентов.*
- *Техническую поддержку проекта.*
- *Защиту от снятия компонента с производства.*
- *Оценку стоимости проекта по компонентам.*
- *Изготовление тестовой платы монтаж и пусконаладочные работы.*

Тел: +7 (812) 336 43 04 (многоканальный)
Email: org@lifeelectronics.ru

www.lifeelectronics.ru