THIS DRAWING IS UNPUBLISHED. RELEASED FOR PUBLICATION 20
© COPYRIGHT 20 BY - ALL RIGHTS RESERVED.

REVISIONS

P	LTR	DESCRIPTION	DATE	DWN	APVD
	A	INITIAL	22JAN2015	DW	CW
	A1	ECR-15-010519	20JUN2015	DW	CW
	A2	ECR-16-010326	07JUL2016	DW	DW
	A3	ECR-16-018349	30DEC2016	DW	CW

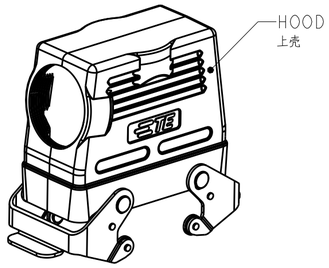

SCALE 1:2

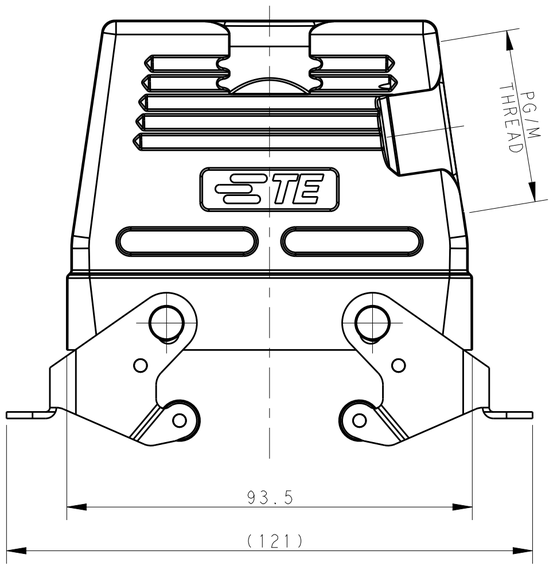

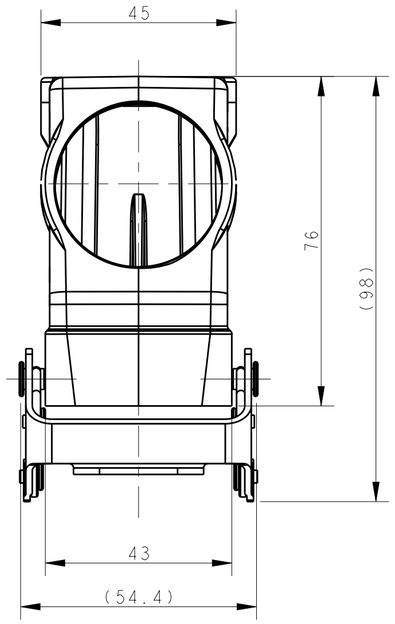

NOTES:
1. TECHNICAL CHARACTERISTICS:
   HOOD MATERIAL: DIE CAST ALUMINIUM ALLOY
   HOOD SURFACE: CONDUCTIVE PAINTING
   HOOD SURFACE COLOR: TRANSPARENCY
   HOOD RESISTANCE: ≤10 mΩ
   DEGREE OF PROTECTION: IP65 (MATED)

注释:
1. 技术参数:
   上壳材料: 铝合金
   上壳表面处理: 喷导电漆
   上壳表面处理颜色: 透明
   上壳电阻: ≤10 mΩ
   防护等级: IP65(配合)

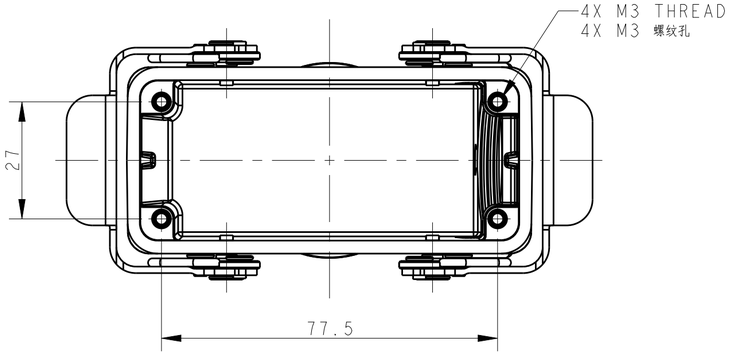

PART NUMBER 零件料号		PART DESCRIPTION 零件描述	PG/M THREAD PG/M 螺纹孔
T1270165121-000	H16B-TSBHS-EMC-PG21	H16B EMC HOOD,SIDE ENTRY PG21,STAINLESS STEEL DOUBLE LOCKING,HIGH CONSTRUCTION H16B屏蔽上壳,侧出PG21,不锈钢双扣,高结构	PG21
T1270165129-000	H16B-TSBHS-EMC-PG29	H16B EMC HOOD,SIDE ENTRY PG29,STAINLESS STEEL DOUBLE LOCKING,HIGH CONSTRUCTION H16B屏蔽上壳,侧出PG29,不锈钢双扣,高结构	PG29
T1270165125-000	H16B-TSBHS-EMC-M25	H16B EMC HOOD,SIDE ENTRY M25,STAINLESS STEEL DOUBLE LOCKING,HIGH CONSTRUCTION H16B屏蔽上壳,侧出M25,不锈钢双扣,高结构	M25
T1270165132-000	H16B-TSBHS-EMC-M32	H16B EMC HOOD,SIDE ENTRY M32,STAINLESS STEEL DOUBLE LOCKING,HIGH CONSTRUCTION H16B屏蔽上壳,侧出M32,不锈钢双扣,高结构	M32
T1270165140-000	H16B-TSBHS-EMC-M40	H16B EMC HOOD,SIDE ENTRY M40,STAINLESS STEEL DOUBLE LOCKING,HIGH CONSTRUCTION H16B屏蔽上壳,侧出M40,不锈钢双扣,高结构	M40

THIS DRAWING IS A CONTROLLED DOCUMENT.

DIMENSIONS: mm

TOLERANCES UNLESS OTHERWISE SPECIFIED:
0 PLC ±-
1 PLC ±-
2 PLC ±-
3 PLC ±-
4 PLC ±-
ANGLES ±-

MATERIAL - -
FINISH - -

DWN DAVID WANG 10JUL2014
CHK CHRIS WANG 10JUL2014
APVD XIANG XU 10JUL2014
PRODUCT SPEC 108-137016
APPLICATION SPEC 114-137016
WEIGHT -

TE Connectivity

NAME H16B-TSBHS-EMC-PG/M

SIZE A2 | CAGE CODE 00779 | DRAWING NO C-T12701651XX000 | RESTRICTED TO -

CUSTOMER DRAWING | SCALE 1:1 | SHEET 1 OF 1 | REV A3

1471-9 (3/13)

ООО «ЛайфЭлектроникс» “LifeElectronics” LLC

ИНН 7805602321 КПП 780501001 Р/С 40702810122510004610 ФАКБ "АБСОЛЮТ БАНК" (ЗАО) в г.Санкт-Петербурге К/С 30101810900000000703 БИК 044030703

Компания «Life Electronics» занимается поставками электронных компонентов импортного и отечественного производства от производителей и со складов крупных дистрибьюторов Европы, Америки и Азии.

С конца 2013 года компания активно расширяет линейку поставок компонентов по направлению коаксиальный кабель, кварцевые генераторы и конденсаторы (керамические, пленочные, электролитические), за счёт заключения дистрибьюторских договоров

Мы предлагаем:

- *Конкурентоспособные цены и скидки постоянным клиентам.*
- *Специальные условия для постоянных клиентов.*
- *Подбор аналогов.*
- *Поставку компонентов в любых объемах, удовлетворяющих вашим потребностям.*

- *Приемлемые сроки поставки, возможна ускоренная поставка.*
- *Доставку товара в любую точку России и стран СНГ.*
- *Комплексную поставку.*
- *Работу по проектам и поставку образцов.*
- *Формирование склада под заказчика.*

- *Сертификаты соответствия на поставляемую продукцию (по желанию клиента).*
- *Тестирование поставляемой продукции.*
- *Поставку компонентов, требующих военную и космическую приемку.*
- *Входной контроль качества.*
- *Наличие сертификата ISO.*

В составе нашей компании организован Конструкторский отдел, призванный помогать разработчикам, и инженерам.

Конструкторский отдел помогает осуществить:

- *Регистрацию проекта у производителя компонентов.*
- *Техническую поддержку проекта.*
- *Защиту от снятия компонента с производства.*
- *Оценку стоимости проекта по компонентам.*
- *Изготовление тестовой платы монтаж и пусконаладочные работы.*

Тел: +7 (812) 336 43 04 (многоканальный)
Email: org@lifeelectronics.ru

www.lifeelectronics.ru