THIS DRAWING IS UNPUBLISHED. RELEASED FOR PUBLICATION 20
© COPYRIGHT 20 BY - ALL RIGHTS RESERVED.

LOC	DIST
AD	00

REVISIONS

P	LTR	DESCRIPTION	DATE	DWN	APVD
	A3	REVISED PER ECO-12-001132	24APR2012	KH	AS

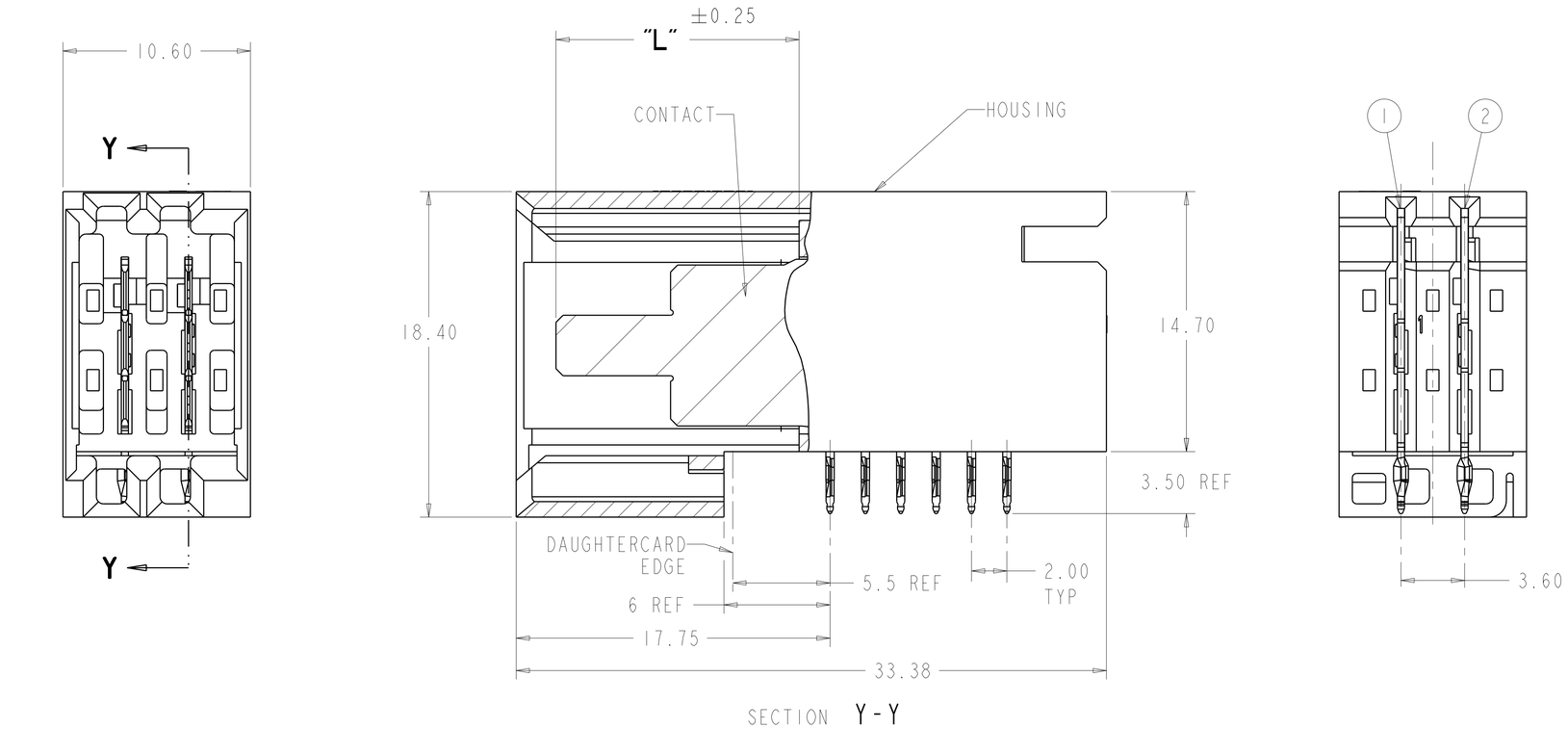

SECTION Y-Y

1. DIMENSIONS PER CUSTOMER BOARD LAYOUT
2. FINISH: 1.27µM MIN GOLD IN CONTACT AREA, 1.27µM MIN TIN-LEAD ON PCB TAIL, OVER 1.27µM MIN NICKEL OVER ALL.
3. HOUSING: LCP, UL94V-0, BLACK
   CONTACT: PHOSPHOR BRONZE
4. FINISH: 1.27 µm MIN GOLD IN CONTACT AREA, 1.27 µm MIN TIN ON PCB TAIL, OVER 1.27 µm MIN NICKEL OVER ALL.
5. OBSOLETE PARTS: OBSOLETE CIS STREAMLINING PER D.RENAUD/D.SINISI

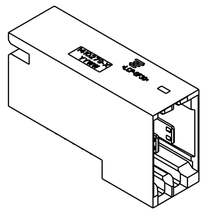

SCALE 2:1

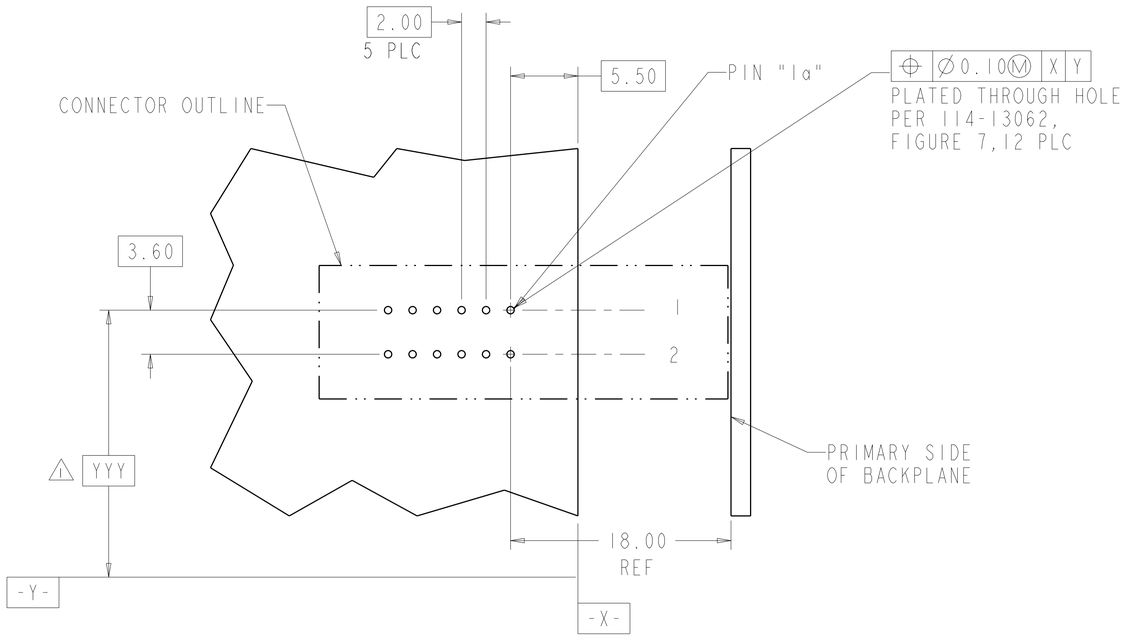

RECOMMENDED PCB HOLE LAYOUT
DAUGHTER CARD
PRIMARY SIDE
SCALE 4:1

	4	12.25	12.25	1-1410279-2
		10.75	12.25	1-1410279-1
		10.75	10.75	1-1410279-0
		10.75	13.75	1410279-9
		12.25	13.75	1410279-8
		13.75	13.75	1410279-7
5 SUPERSEDED BY 1-1410279-2	2	12.25	12.25	~~1410279-6~~
		10.75	12.25	1410279-5
5 SUPERSEDED BY 1-1410279-0		10.75	10.75	~~1410279-4~~
5 SUPERSEDED BY 1410279-9		10.75	13.75	~~1410279-3~~
		12.25	13.75	1410279-2
		13.75	13.75	1410279-1
	FINISH	CIRCUIT ID #2 "L"	CIRCUIT ID #1 "L"	PART NUMBER

THIS DRAWING IS A CONTROLLED DOCUMENT.

DIMENSIONS: mm

TOLERANCES UNLESS OTHERWISE SPECIFIED:
0 PLC ±-
1 PLC ±0.3
2 PLC ±0.25
3 PLC ±-
4 PLC ±-
ANGLES ±1°

MATERIAL 3
FINISH

DWN S.WELLER 02NOV2000
CHK S.WELLER 02NOV2000
APVD D.HELSTER 02NOV2000
PRODUCT SPEC 108-2062
APPLICATION SPEC 114-13062
WEIGHT -

TE Connectivity

NAME ASSEMBLY, POWER, RIGHT ANGLE HEADER, 2 CAVITY, 20.3mm MULTIGIG

SIZE	CAGE CODE	DRAWING NO	RESTRICTED TO
A1	00779	C-1410279	-

CUSTOMER DRAWING | SCALE 6:1 | SHEET 1 OF 1 | REV A3

ООО «ЛайфЭлектроникс» “LifeElectronics” LLC

ИНН 7805602321 КПП 780501001 Р/С 40702810122510004610 ФАКБ "АБСОЛЮТ БАНК" (ЗАО) в г.Санкт-Петербурге К/С 30101810900000000703 БИК 044030703

Компания «Life Electronics» занимается поставками электронных компонентов импортного и отечественного производства от производителей и со складов крупных дистрибьюторов Европы, Америки и Азии.

С конца 2013 года компания активно расширяет линейку поставок компонентов по направлению коаксиальный кабель, кварцевые генераторы и конденсаторы (керамические, пленочные, электролитические), за счёт заключения дистрибьюторских договоров

Мы предлагаем:

- *Конкурентоспособные цены и скидки постоянным клиентам.*
- *Специальные условия для постоянных клиентов.*
- *Подбор аналогов.*
- *Поставку компонентов в любых объемах, удовлетворяющих вашим потребностям.*

- *Приемлемые сроки поставки, возможна ускоренная поставка.*
- *Доставку товара в любую точку России и стран СНГ.*
- *Комплексную поставку.*
- *Работу по проектам и поставку образцов.*
- *Формирование склада под заказчика.*

- *Сертификаты соответствия на поставляемую продукцию (по желанию клиента).*
- *Тестирование поставляемой продукции.*
- *Поставку компонентов, требующих военную и космическую приемку.*
- *Входной контроль качества.*
- *Наличие сертификата ISO.*

В составе нашей компании организован Конструкторский отдел, призванный помогать разработчикам, и инженерам.

Конструкторский отдел помогает осуществить:

- *Регистрацию проекта у производителя компонентов.*
- *Техническую поддержку проекта.*
- *Защиту от снятия компонента с производства.*
- *Оценку стоимости проекта по компонентам.*
- *Изготовление тестовой платы монтаж и пусконаладочные работы.*

Тел: +7 (812) 336 43 04 (многоканальный)
Email: org@lifeelectronics.ru

www.lifeelectronics.ru