4715TS (119□ X 38L)

Metal Blades/Potting

General Specifications

Motor Structure: Shaded Pole Induction Motor

Motor Protection: Impedance Protection

Insulation Resistance:
10M Ω or over with a DC500V Megger

Dielectric Withstand Voltage: AC 700V 1s

Allowable Ambient Temperature Range:
-10°C ~ +60°C (Operating)
-40°C ~ +70°C (Storage)
(non-condensing environment)

Expected Life

Failure Rate: 10%
25°C 50,000 Hours

Material

Casing : Aluminum
Impeller : Steel
Bearing : Ball Bearings
Lead Wire : Faston #110 or Equivalent

Panel Cut-Outs

Units: inch (mm)

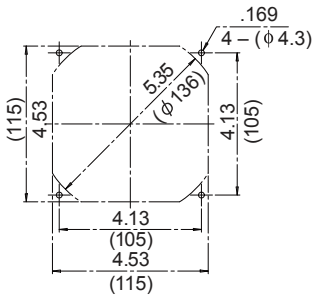

INLET SIDE / OUTLET SIDE

Characteristic Curves

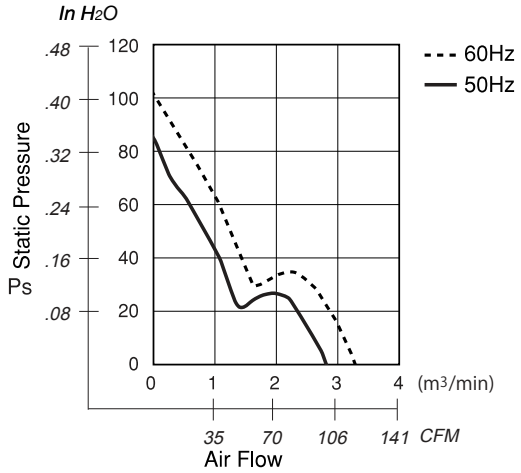

Outline

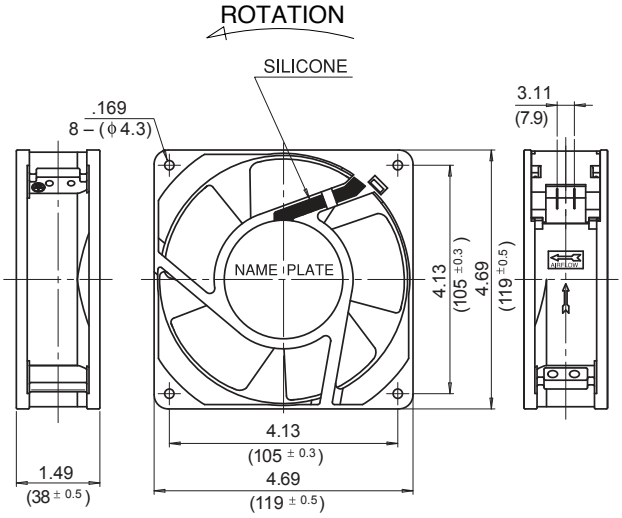

Specifications

	MODEL	Rated Voltage	Frequency	Starting Voltage	Current	Input Power	Speed	Max. Air Flow		Max. Static Pressure		Noise	Mass
		(V)	(Hz)	(V)	(A)*1	(W)	(min-1)*3	CFM	(m3/min)*2	in H2O	(Pa)*2	(dB)*2	(g)
**	4715TS-10T-**B50-BM0**	100	50	65	0.450	20.0	2600	98.84	2.80	0.352	88.0	46	650
**	4715TS-10T-**B50-BM0**	100	60	65	0.340	17.0	3100	116.49	3.30	0.400	100.0	50	650
	4715TS-12T-**B50-AM0**	115	50	75	0.390	21.0	2600	98.84	2.80	0.352	88.0	46	650
	4715TS-12T-**B50-AM0**	115	60	75	0.300	17.0	3100	116.49	3.30	0.400	100.0	50	650
**	4715TS-20T-**B50-BM0**	200	50	130	0.220	21.0	2600	98.84	2.80	0.352	88.0	46	650
**	4715TS-20T-**B50-BM0**	200	60	130	0.170	17.0	3100	116.49	3.30	0.400	100.0	50	650
**	4715TS-22T-**B50-BM0**	220	50	145	0.200	20.0	2600	98.84	2.80	0.352	88.0	46	650
**	4715TS-22T-**B50-BM0**	220	60	145	0.150	17.0	3100	116.49	3.30	0.400	100.0	50	650
	4715TS-23T-**B50-AM0**	230	50	175	0.190	21.0	2600	98.84	2.80	0.352	88.0	46	650
	4715TS-23T-**B50-AM0**	230	60	175	0.140	17.0	3100	116.49	3.30	0.400	100.0	50	650
**	4715TS-24T-**B50-AM0**	240	50	175	0.180	20.0	2600	98.84	2.80	0.352	88.0	46	650
**	4715TS-24T-**B50-AM0**	240	60	175	0.140	17.0	3100	116.49	3.30	0.400	100.0	50	650

Rotation: Counterclockwise
** Contact NMB for Availability
Airflow Outlet: Air Out Over Struts
*1: Maximum Values in Free Air
*2: Average Values in Free Air
*3: Minimum Values in Free Air

ООО «ЛайфЭлектроникс» “LifeElectronics” LLC

ИНН 7805602321 КПП 780501001 Р/С 40702810122510004610 ФАКБ "АБСОЛЮТ БАНК" (ЗАО) в г.Санкт-Петербурге К/С 30101810900000000703 БИК 044030703

Компания «Life Electronics» занимается поставками электронных компонентов импортного и отечественного производства от производителей и со складов крупных дистрибьюторов Европы, Америки и Азии.

С конца 2013 года компания активно расширяет линейку поставок компонентов по направлению коаксиальный кабель, кварцевые генераторы и конденсаторы (керамические, пленочные, электролитические), за счёт заключения дистрибьюторских договоров

Мы предлагаем:

- *Конкурентоспособные цены и скидки постоянным клиентам.*
- *Специальные условия для постоянных клиентов.*
- *Подбор аналогов.*
- *Поставку компонентов в любых объемах, удовлетворяющих вашим потребностям.*

- *Приемлемые сроки поставки, возможна ускоренная поставка.*
- *Доставку товара в любую точку России и стран СНГ.*
- *Комплексную поставку.*
- *Работу по проектам и поставку образцов.*
- *Формирование склада под заказчика.*

- *Сертификаты соответствия на поставляемую продукцию (по желанию клиента).*
- *Тестирование поставляемой продукции.*
- *Поставку компонентов, требующих военную и космическую приемку.*
- *Входной контроль качества.*
- *Наличие сертификата ISO.*

В составе нашей компании организован Конструкторский отдел, призванный помогать разработчикам, и инженерам.

Конструкторский отдел помогает осуществить:

- *Регистрацию проекта у производителя компонентов.*
- *Техническую поддержку проекта.*
- *Защиту от снятия компонента с производства.*
- *Оценку стоимости проекта по компонентам.*
- *Изготовление тестовой платы монтаж и пусконаладочные работы.*

Тел: +7 (812) 336 43 04 (многоканальный)
Email: org@lifeelectronics.ru

www.lifeelectronics.ru