| MALLORY y Sonalert Products Inc. | Part # ASI401TRQ |
|---|---|
| **Sales Outline Drawing** | Revision **F** |

**May not be suitable for all medical and aerospace applications.**

## Specifications: Contact Mallory Sonalert to discuss your application.

| | |
|---|---|
| Oscillation Frequency (Hz) | 2400 ± 300 |
| Operating Voltage (Vdc) | 9.0 ~ 15 |
| Rated Voltage (Vdc) | 12 |
| Current Consumption Max. (mA) | 50 at Rated Voltage |
| Sound Pressure Level Min. (dB) | 90 at 10cm at Rated Voltage |
| Tone/Pulse Rate | Constant |
| Operating Temperature (°C) | -40 ~ +80 |
| Storage Temperature (°C) | -40 ~ +80 |
| Housing | PPS plastic resin (Color: Gray) |
| Type of Connection | SMD |
| Weight (Grams) | 3.0 |
| Condition by reflow soldering (°C) | 250 ±5 / within 5 sec |
| Condition by hand soldering (°C) | 350 ±20 / within 5 sec |
| Options | For other options contact factory |

## Dimensions: (units: mm)

**ROHS Compliant**

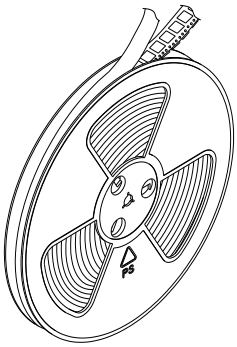

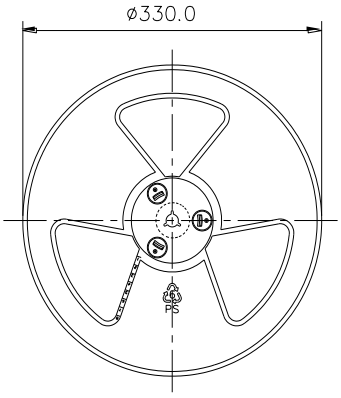


1 Reel : 250PCS

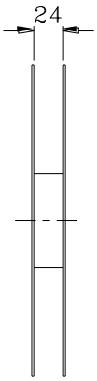


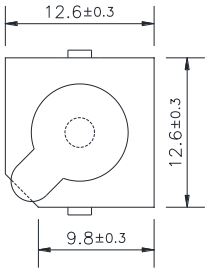


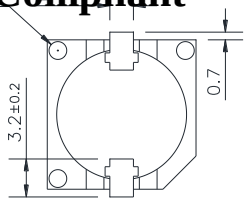


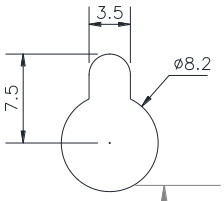


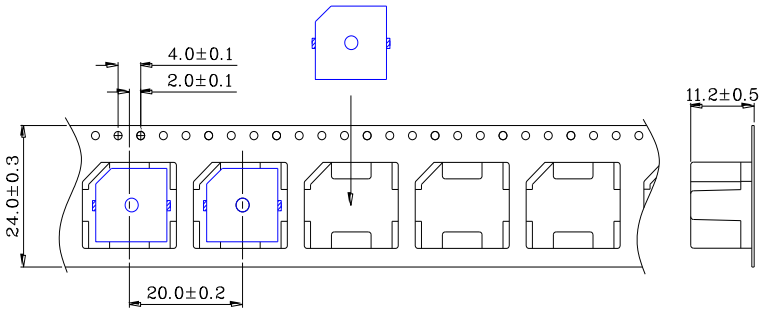


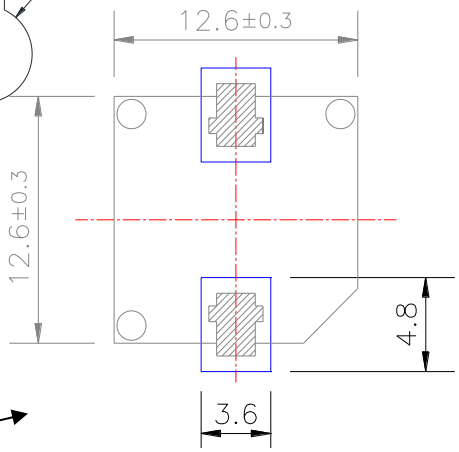


**Recommended PCB Layout:**

**Packaging:**

Parts are supplied on reels (250 pcs per tape and reel).
Parts come with wash label and are suitable for aqueous wash.

4411 South High School Road, Indianapolis, Indiana 46241 USA ● Phone (317) 612-1000 ● Fax (317) 612-1010 ● http://www.mspindy.com

ООО «ЛайфЭлектроникс» “LifeElectronics” LLC

ИНН 7805602321 КПП 780501001 Р/С 40702810122510004610 ФАКБ "АБСОЛЮТ БАНК" (ЗАО) в г.Санкт-Петербурге К/С 30101810900000000703 БИК 044030703

*Компания «Life Electronics» занимается поставками электронных компонентов импортного и отечественного производства от производителей и со складов крупных дистрибьюторов Европы, Америки и Азии.*

*С конца 2013 года компания активно расширяет линейку поставок компонентов по направлению коаксиальный кабель, кварцевые генераторы и конденсаторы (керамические, пленочные, электролитические), за счёт заключения дистрибьюторских договоров*

*Мы предлагаем:*

- *Конкурентоспособные цены и скидки постоянным клиентам.*
- *Специальные условия для постоянных клиентов.*
- *Подбор аналогов.*
- *Поставку компонентов в любых объемах, удовлетворяющих вашим потребностям.*

- *Приемлемые сроки поставки, возможна ускоренная поставка.*
- *Доставку товара в любую точку России и стран СНГ.*
- *Комплексную поставку.*
- *Работу по проектам и поставку образцов.*
- *Формирование склада под заказчика.*

- *Сертификаты соответствия на поставляемую продукцию (по желанию клиента).*
- *Тестирование поставляемой продукции.*
- *Поставку компонентов, требующих военную и космическую приемку.*
- *Входной контроль качества.*
- *Наличие сертификата ISO.*

*В составе нашей компании организован Конструкторский отдел, призванный помогать разработчикам, и инженерам.*

*Конструкторский отдел помогает осуществить:*

- *Регистрацию проекта у производителя компонентов.*
- *Техническую поддержку проекта.*
- *Защиту от снятия компонента с производства.*
- *Оценку стоимости проекта по компонентам.*
- *Изготовление тестовой платы монтаж и пусконаладочные работы.*

*Тел: +7 (812) 336 43 04 (многоканальный)*
*Email: org@lifeelectronics.ru*

***www.lifeelectronics.ru***