THERMOPILE

Thermopile type Infrared sensor utilizing own silicon micromachining technology.

Applications: Tympanic thermometer
Microwave oven
Non contact temperature measurement

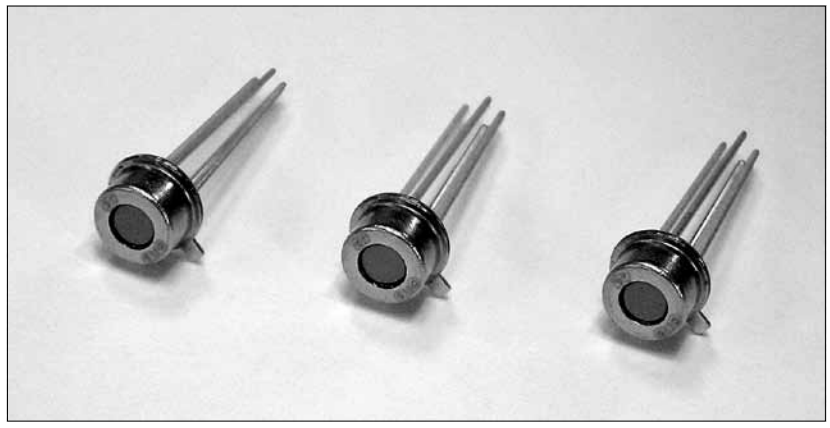

Part number

Part No.	type	Thermistor
10TP583T	TO18	Built-in

Dimensions

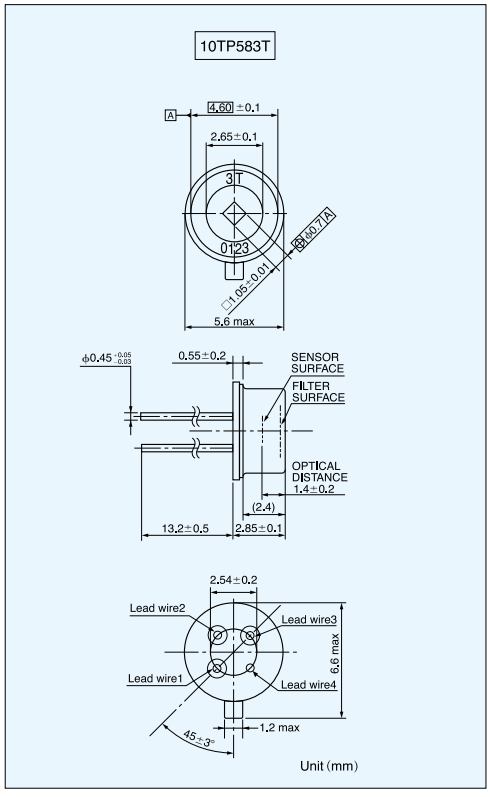

Ratings

Parameters	Value 10TP583T	Unit	Conditions
Sensitive area	1.05×1.05	mm^2	Size of Absorbing Film
*1 Responsivity	15±30%	V/ W	
*1 Output Voltage	200±30%	μV	
*2 Output Voltage	1.00±30%	mV	
*1 Temperature Coefficient of Responsivity	0.02±0.02	% / °C	Reference
Thermopile Resistance	65±30%	kΩ	
Temperature Coefficient of Thermopile Resistance	±0.1	% / °C	
Johnson Noise Voltage	33	nV/ $\sqrt{Hz}$	Johnson Noise r.m.s.,298K 1Hz Typical
*1 S/N Ratio	75.7	dB	Output Voltage/Johnson Noise, Typical
*1 Noise Equivalent Power	2.2	nW/ $Hz^{1/2}$	Typical
*1 Specific Detectivity	4.7×10^{7}	cm·$Hz^{1/2}$/ w	Typical
Time Constant	15	ms	Typical
Operating Temperature range	−20～+100	°C	
Strage Temperature range	−40～+100	°C	
Filter Range	Cut on 5	μm	Standard
Field of View	±50	deg.	Incident Angle to Achieve 50% Responsivity
Insulation Resistance	≧500	MΩ	Application of DC25V
Sealing	$\leqq 1\times10^{-9}$	Pa·m^3/ s	
*3 Thermistor Resistance Value	100±3%	kΩ	Rated Zero-power Resistance Value at 25°C
*3 Thermistor B-Value	3435±0.7%	K	
*3 Thermistor Rated Power	0.5	mW	at 25°C

*1 Test Condition
Blackbody Temperature : 500K
Sensor-Blackbody Distance : 100mm
Sensor Temperature : 298K
Aperture size : φ12.7mm

*2 Test Condition
Blackbody Temperature : 310K
Sensor Temperature : 298K

*3 Built-in Type

Conections

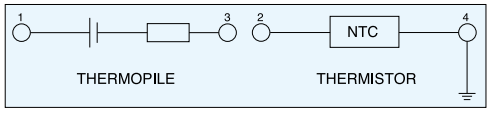

ООО «ЛайфЭлектроникс» “LifeElectronics” LLC

ИНН 7805602321 КПП 780501001 Р/С 40702810122510004610 ФАКБ "АБСОЛЮТ БАНК" (ЗАО) в г.Санкт-Петербурге К/С 30101810900000000703 БИК 044030703

Компания «Life Electronics» занимается поставками электронных компонентов импортного и отечественного производства от производителей и со складов крупных дистрибьюторов Европы, Америки и Азии.

С конца 2013 года компания активно расширяет линейку поставок компонентов по направлению коаксиальный кабель, кварцевые генераторы и конденсаторы (керамические, пленочные, электролитические), за счёт заключения дистрибьюторских договоров

Мы предлагаем:

- *Конкурентоспособные цены и скидки постоянным клиентам.*
- *Специальные условия для постоянных клиентов.*
- *Подбор аналогов.*
- *Поставку компонентов в любых объемах, удовлетворяющих вашим потребностям.*

- *Приемлемые сроки поставки, возможна ускоренная поставка.*
- *Доставку товара в любую точку России и стран СНГ.*
- *Комплексную поставку.*
- *Работу по проектам и поставку образцов.*
- *Формирование склада под заказчика.*

- *Сертификаты соответствия на поставляемую продукцию (по желанию клиента).*
- *Тестирование поставляемой продукции.*
- *Поставку компонентов, требующих военную и космическую приемку.*
- *Входной контроль качества.*
- *Наличие сертификата ISO.*

В составе нашей компании организован Конструкторский отдел, призванный помогать разработчикам, и инженерам.

Конструкторский отдел помогает осуществить:

- *Регистрацию проекта у производителя компонентов.*
- *Техническую поддержку проекта.*
- *Защиту от снятия компонента с производства.*
- *Оценку стоимости проекта по компонентам.*
- *Изготовление тестовой платы монтаж и пусконаладочные работы.*

Тел: +7 (812) 336 43 04 (многоканальный)
Email: org@lifeelectronics.ru

www.lifeelectronics.ru