| NICHT VERMASSTE KANTEN SIND NICHT MAßSTÄBLICH | ÄNDERUNGEN DIE DEM TECHNISCHEN FORTSCHRITT DIENEN, BEHALTEN WIR UNS VOR | VERTRAULICH<br>UNVERÖFFENTLICHTE ZEICHNUNG. ALLE RECHTE VORBEHALTEN. VERVIELFÄLTIGUNG UND WEITERGABE NUR MIT GENEHMIGUNG DURCH AMP DEUTSCHLAND GMBH | ZEICHNUNG GESCHÜTZT DURCH ©COPYRIGHT 1993 AMP DEUTSCHLAND GMBH ALLE RECHTE VORBEHALTEN |
|---|---|---|---|

| REV. | ÄNDERUNG | DATUM | NAME |
|---|---|---|---|
| 1 | Zeichnung neu erstellt | 12.01.93 | R.Schwan |
| 2 | Kontaktübersicht: Werkzeuge hinzu | 14.04.93 | R.Schwan |
| 3 | Maße ergänzt | 10.05.93 | R.Schwan |
| A | Bemerkungen in englisch hinzu | 30.01.95 | B.Honigmann |

NUMMER 964514

VERWENDET FÜR –

PASSEND ZU –

CAD-ORIGINAL ZEICHNUNG NICHT ÄNDERN

Schnitt A-F
SECTION A-F

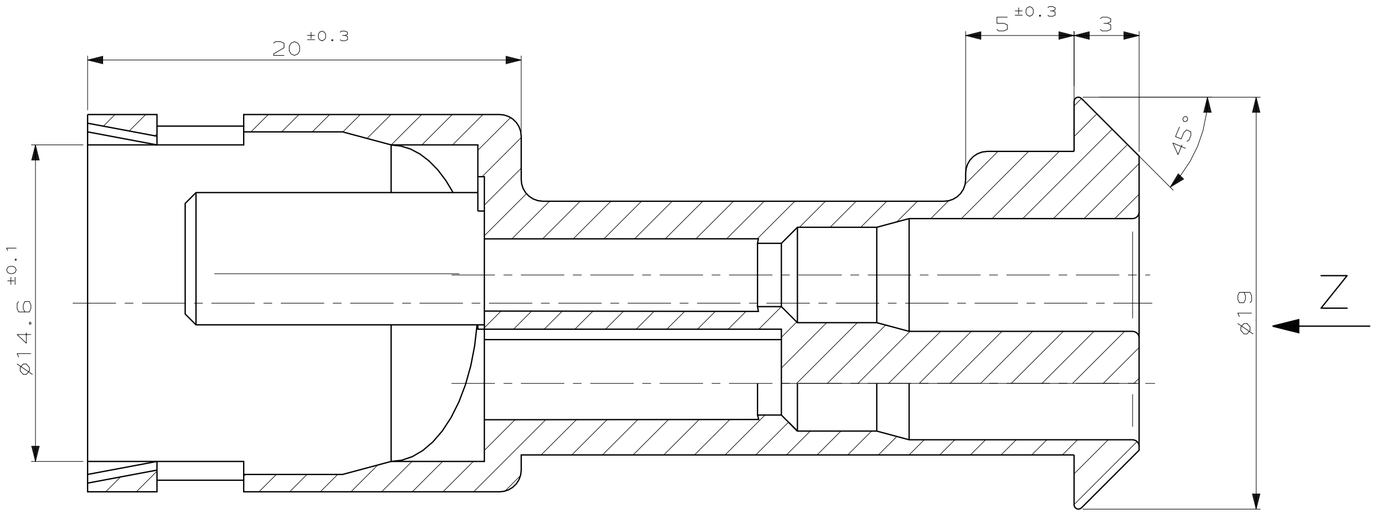


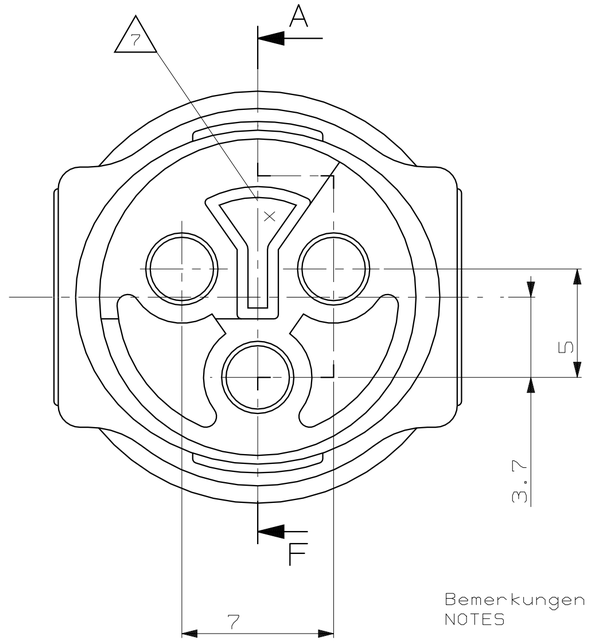


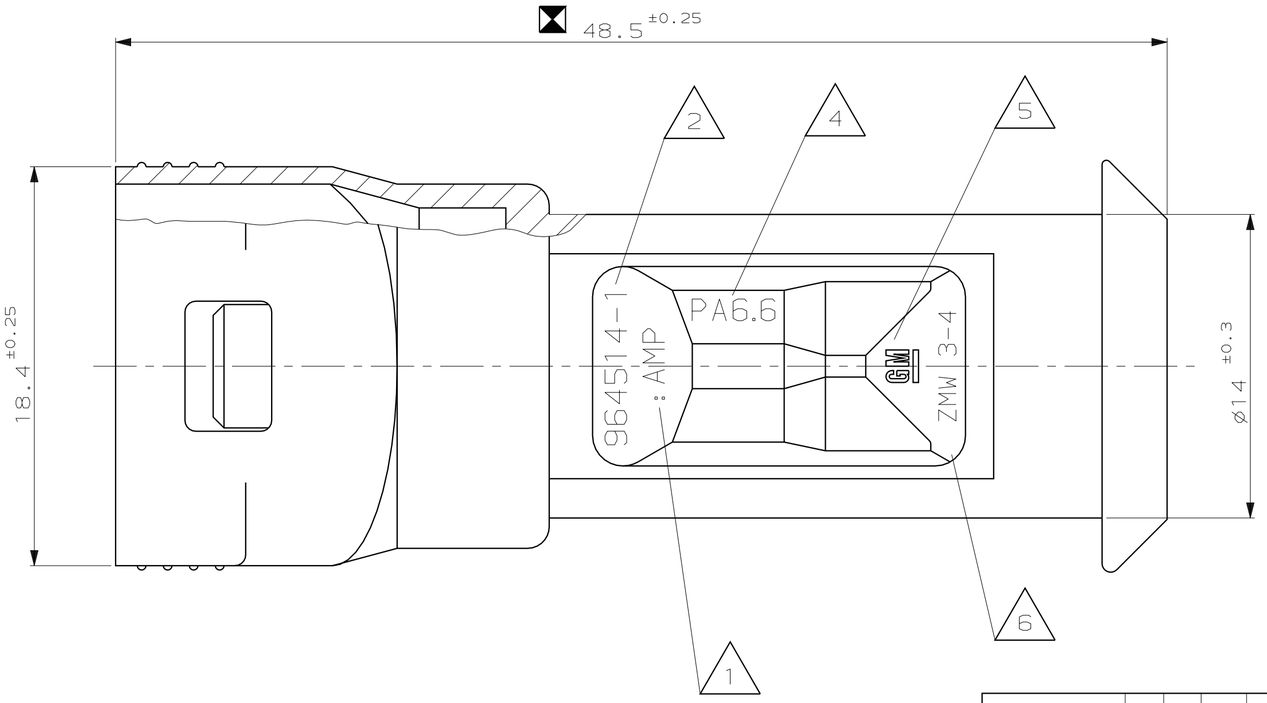


Ansicht Z
VIEW Z

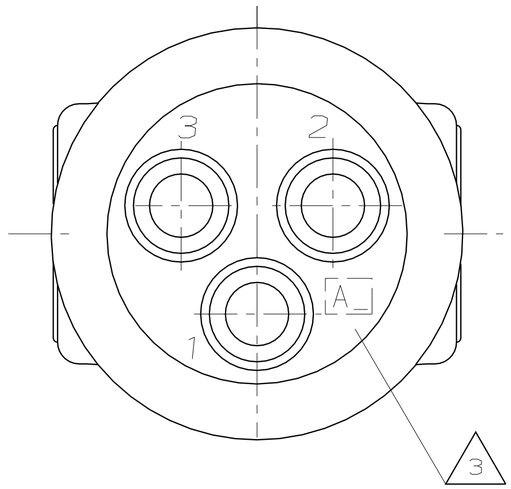


Bemerkungen
NOTES

1. AMP-Logo / AMP-LOGO
2. Bestell-Nummer / ORDER NUMBER
3. Werkzeugänderungsindex / REVISION STATUS OF THE MOULD
4. Werkstoffkennzeichnung / MATERIAL MARKING
5. GM-Logo / GM-LOGO
6. Kunden-Kurzzeichen / COSTOMER SIGN
7. Nestmarkierung / CAVITY MARKING

Maß für / DIMENSION FOR "SPC"

ONLY FOR OPEL

LOC AI
DIST –
WAR NR. A92-52140-3

CONTACTS

| AMP ORDER NUMBER STRIP FORM | AMP ORDER NUMBER LOOSE PIECE | SEAL | WIRE RANGE | MATERIAL | FINISH | CRIMP TOOL APPLICATOR | CRIMP TOOL HAND TOOL |
|---|---|---|---|---|---|---|---|
| 964 136-1 | 964 137-1 | 963 294-1 | 0.5 - 1mm² | CuSn | PRE TIN PLATED | 878 817 | - |

| BESTELL-NR. | POS. | POS. | STÜCK | BENENNUNG EINZELTEIL | WERKSTOFF | OBERFLÄCHE / FARBE |
|---|---|---|---|---|---|---|
| 964514-1 | A | – | 1 | 3pol.Stiftgehäuse | PA66-GF | Schwarz |

GEZ. 12.01.93 R.Schwan
GEPR. 13.01.93 R.Forell

ZEICHNUNG GÜLTIG AB KW 19/93

AMP DEUTSCHLAND G.m.b.H.
Langen b.Ffm.,West Germany

BENENNUNG
3pol.Econoseal Stiftgehäuse
3POS. ECONOSEAL PIN HOUSING

K

NICHT TOLERIERTE MASSE ± 0.2mm ± 2°
FORMAT A2
ZEICHNUNGS-NR. 964514
MASSTAB 5:1
BLATT 1 VON 1
REV. A

AMP-EN-555 REV 10-90

ООО «ЛайфЭлектроникс» “LifeElectronics” LLC

ИНН 7805602321 КПП 780501001 Р/С 40702810122510004610 ФАКБ "АБСОЛЮТ БАНК" (ЗАО) в г.Санкт-Петербурге К/С 30101810900000000703 БИК 044030703

*Компания «Life Electronics» занимается поставками электронных компонентов импортного и отечественного производства от производителей и со складов крупных дистрибьюторов Европы, Америки и Азии.*

*С конца 2013 года компания активно расширяет линейку поставок компонентов по направлению коаксиальный кабель, кварцевые генераторы и конденсаторы (керамические, пленочные, электролитические), за счёт заключения дистрибьюторских договоров*

*Мы предлагаем:*

- *Конкурентоспособные цены и скидки постоянным клиентам.*
- *Специальные условия для постоянных клиентов.*
- *Подбор аналогов.*
- *Поставку компонентов в любых объемах, удовлетворяющих вашим потребностям.*

- *Приемлемые сроки поставки, возможна ускоренная поставка.*
- *Доставку товара в любую точку России и стран СНГ.*
- *Комплексную поставку.*
- *Работу по проектам и поставку образцов.*
- *Формирование склада под заказчика.*

- *Сертификаты соответствия на поставляемую продукцию (по желанию клиента).*
- *Тестирование поставляемой продукции.*
- *Поставку компонентов, требующих военную и космическую приемку.*
- *Входной контроль качества.*
- *Наличие сертификата ISO.*

*В составе нашей компании организован Конструкторский отдел, призванный помогать разработчикам, и инженерам.*

*Конструкторский отдел помогает осуществить:*

- *Регистрацию проекта у производителя компонентов.*
- *Техническую поддержку проекта.*
- *Защиту от снятия компонента с производства.*
- *Оценку стоимости проекта по компонентам.*
- *Изготовление тестовой платы монтаж и пусконаладочные работы.*

*Тел: +7 (812) 336 43 04 (многоканальный)*
*Email: org@lifeelectronics.ru*

***www.lifeelectronics.ru***