AC - 2 WIRE WELD IMMUNE LIMIT STYLE
Trogamid T Housing
20-250V AC, 500mA
2 LEDs for Operating Voltage and Output Energized

- *9 rotatable sensing head positions*
- *Programmable NO/NC outputs*
- *Circuitry that protects for electro magnetic performance*
- *Carries CE mark*

- IEC (529) IP67 (NEMA 1, 3, 4, 6, 12, 13) Protection
- Temperature Range: -25 to 70°C (-13 to 158°F)

	Flush Mount	Partially Flush Mount
Sensing Distance	**15mm (.59 in.)**	**25mm (.98 in.)**
Cable or Connector Style Cat. No.	**Screw Terminals**	**Screw Terminals**
(Programmable NO/NC)	9853-5831	9853-5931
Voltage Range	20V - 250V AC	20V - 250V AC
Operating Frequency	50 - 60Hz	50 - 60Hz
Supply Curent	≤2 mA	≤2 mA
Maximum Load Current	500 mA	500 mA
Voltage Drop Across Sensor	≤5V	≤5V
Short Term Current (20 ms, 1Hz)	8A	8A
Maximum Leakage Current	≤2 mA	≤2 mA
Switching Frequency	15Hz	15Hz
Hysterisis	≤15%	≤15%
Temperature Drift	≤10%	≤10%
Repeatability	.75mm (.03in.)	1.25mm (.049 in.)

Note: Sensor dimensions in mm.

Metric/in. Conversion Table

3.0 mm	=	.11 in.	41 mm	=	1.61 in.
5.0 mm	=	.20 in.	60 mm	=	2.36 in.
7.0 mm	=	.27 in.	121 mm	=	4.76 in.

This table converts millimeters to inches in reference to the illustrations included on these pages

Accessories

Mounting Brackets – see Pages 114-115

Screw Terminals

Screw terminals are located internally in housing for wire connections

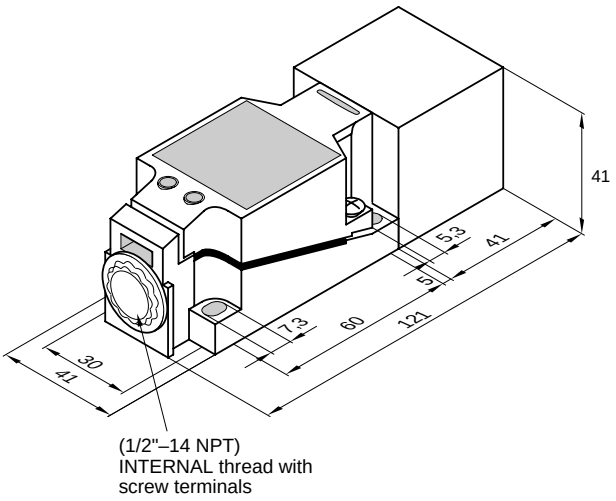

Wiring Diagrams

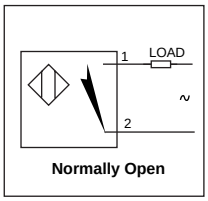

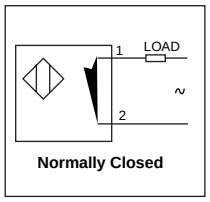

ООО «ЛайфЭлектроникс» “LifeElectronics” LLC

ИНН 7805602321 КПП 780501001 Р/С 40702810122510004610 ФАКБ "АБСОЛЮТ БАНК" (ЗАО) в г.Санкт-Петербурге К/С 30101810900000000703 БИК 044030703

Компания «Life Electronics» занимается поставками электронных компонентов импортного и отечественного производства от производителей и со складов крупных дистрибьюторов Европы, Америки и Азии.

С конца 2013 года компания активно расширяет линейку поставок компонентов по направлению коаксиальный кабель, кварцевые генераторы и конденсаторы (керамические, пленочные, электролитические), за счёт заключения дистрибьюторских договоров

Мы предлагаем:

- *Конкурентоспособные цены и скидки постоянным клиентам.*
- *Специальные условия для постоянных клиентов.*
- *Подбор аналогов.*
- *Поставку компонентов в любых объемах, удовлетворяющих вашим потребностям.*

- *Приемлемые сроки поставки, возможна ускоренная поставка.*
- *Доставку товара в любую точку России и стран СНГ.*
- *Комплексную поставку.*
- *Работу по проектам и поставку образцов.*
- *Формирование склада под заказчика.*

- *Сертификаты соответствия на поставляемую продукцию (по желанию клиента).*
- *Тестирование поставляемой продукции.*
- *Поставку компонентов, требующих военную и космическую приемку.*
- *Входной контроль качества.*
- *Наличие сертификата ISO.*

В составе нашей компании организован Конструкторский отдел, призванный помогать разработчикам, и инженерам.

Конструкторский отдел помогает осуществить:

- *Регистрацию проекта у производителя компонентов.*
- *Техническую поддержку проекта.*
- *Защиту от снятия компонента с производства.*
- *Оценку стоимости проекта по компонентам.*
- *Изготовление тестовой платы монтаж и пусконаладочные работы.*

Тел: +7 (812) 336 43 04 (многоканальный)
Email: org@lifeelectronics.ru

www.lifeelectronics.ru