104TL1-111 SERIES CHART 1

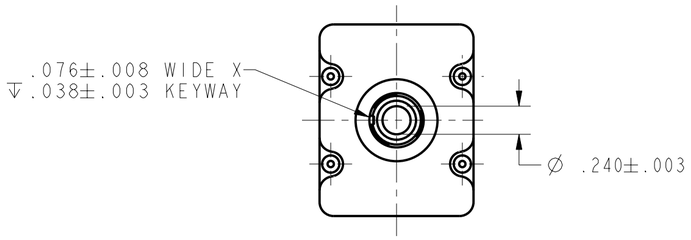

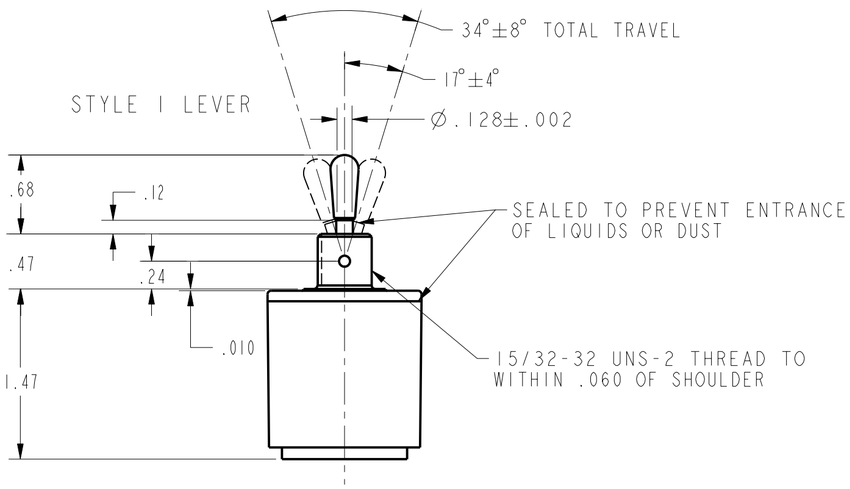

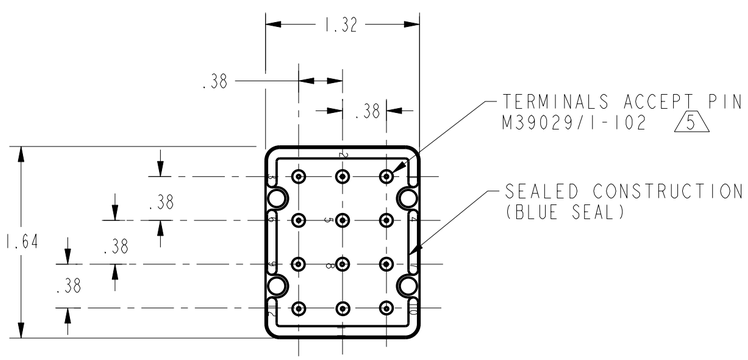

CATALOG LISTING	AVAILABLE LOCKING COMBINATIONS FOR CONFIGURATION SEE LETTERED DETAILS	STYLE NUMBER	CURRENT CAPACITY (AMPS) RESISITIVE LOAD DC VOLTS 28	125	250	AC VOLTS 125	250	LAMP LOAD 28 VDC	125 VAC	INDUCTIVE LOAD 28 VDC	125 VAC
104TL1-111	NONE	1	20	.75	5	15	6	7	4	12	15
104TL1-111/6	ALL	2									

"A" 3 LOCKED IN THREE POSITIONS	"B" 3 LOCKED IN CENTER AND EXTREME POSN (KEYWAY SIDE)	"D" 3 LOCKED OUT OF CENTER POSITION	"E" 3 LOCKED IN CENTER POSITION	"F" 3 LOCKED IN EXTREME POSN (OPP KEYWAY)	"G" 3 LOCKED IN EXTREME POSN (KEYWAY SIDE)
"H" 3 LOCKED OUT OF CENTER AND EXTREME POSN (KEYWAY SIDE)	"J" 3 LOCKED OUT OF CENTER AND EXTREME POSN (OPP KEYWAY)	"K" 3 LOCKED IN CENTER AND EXTREME POSN (OPP KEYWAY)	"L" 3 LOCKED OUT OF EXTREME POSN (KEYWAY SIDE)	"M" 3 LOCKED OUT OF AND INTO EXTREME POSN	"N" 3 LOCKED OUT OF EXTREME POSN (OPP KEYWAY)
"P" 3 LOCKED OUT OF AND INTO EXTREME POSN (KEYWAY SIDE)					

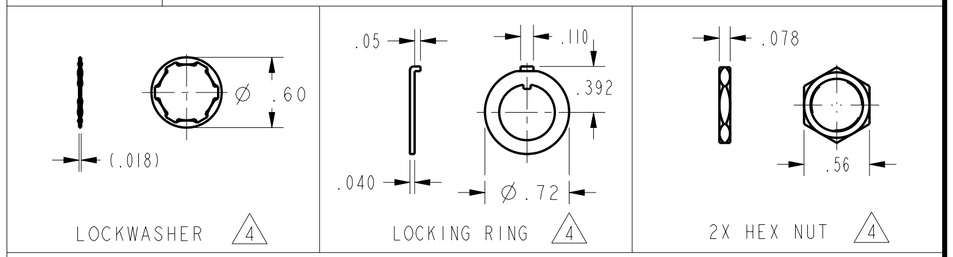

CIRCUIT MADE WITH TOGGLE LEVER IN

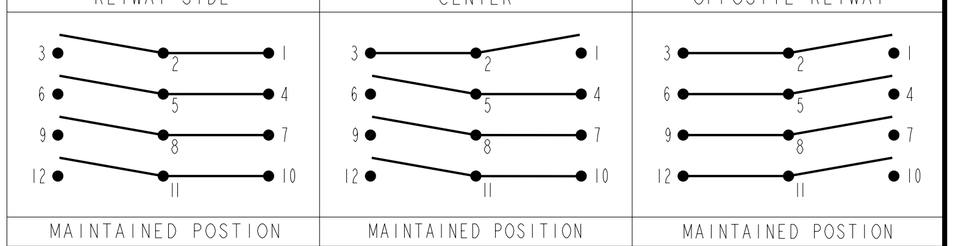

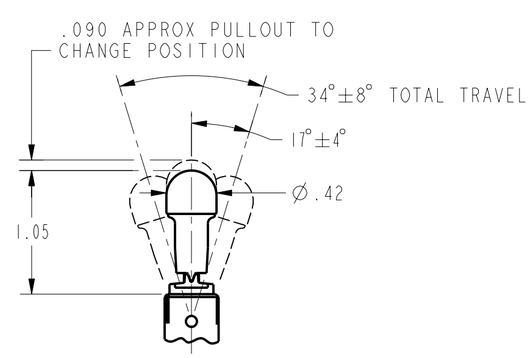

STYLE 2 LEVER

NOTES
1 - SWITCHES ARE CAPABLE OF WITHSTANDING A TEMPERATURE OF 160°F CONTINUOUSLY AT FULL RATED LOAD
2 - CIRCUIT DESIGNATION AND MICRO SWITCH CATALOG LISTING MARKED ON SIDE OF SWITCH
3 KEYWAY SHOWN ON LEFT SIDE
4 FURNISHED UNASSEMBLED
5 THE SEALING GROMMET SHALL SEAL ON A SMOOTH WIRE INSULATION OF .068 TO .103 DIAMETERS (14-16 GAGE)
6 SUFFIX LETTER MUST BE ADDED FOR DESIRED TYPE TOGGLE LOCKING. SEE CHART FOR AVAILABLE LOCKING COMBINATIONS
7 - UNUSED TERMINAL HOLES MAY BE SEALED WITH PLUGS M83723/28-16

MASTER REDUCED
ANSI Y14.5M-1982 APPLIES

THIS DRAWING COVERS A PROPRIETARY ITEM AND IS THE PROPERTY OF MICRO SWITCH. A DIVISION OF HONEYWELL. THIS DRAWING IS NOT TO BE COPIED OR USED WITHOUT THE APPROVAL OF MICRO SWITCH.

MICRO SWITCH a Honeywell Division
FED. MFG. CODE 91929

SWITCH-TOGGLE

CATALOG LISTING
104TL1-111 SERIES CHART 1

THIRD ANGLE PROJECTION
SCALE FULL
DO NOT SCALE PRINT

UNLESS OTHERWISE SPECIFIED TOLERANCES ARE

ONE PLACE	(.0)	±.030
TWO PLACES	(.00)	±.015
THREE PLACES	(.000)	±.005
ANGLES		±

WEIGHT

104TL1-111 SERIES CHART 1
PAGE 1 OF 1
RELEASE NO. PR-24058
REPLACES
DRAWING NUMBER
ISSUE 1
CHECK
REVISIONS
CHECK
14MAY99 JAF
CHECK
14MAY99 TSM
DRAWN
PTC/CAD 2D

ООО «ЛайфЭлектроникс» “LifeElectronics” LLC

ИНН 7805602321 КПП 780501001 Р/С 40702810122510004610 ФАКБ "АБСОЛЮТ БАНК" (ЗАО) в г.Санкт-Петербурге К/С 30101810900000000703 БИК 044030703

Компания «Life Electronics» занимается поставками электронных компонентов импортного и отечественного производства от производителей и со складов крупных дистрибьюторов Европы, Америки и Азии.

С конца 2013 года компания активно расширяет линейку поставок компонентов по направлению коаксиальный кабель, кварцевые генераторы и конденсаторы (керамические, пленочные, электролитические), за счёт заключения дистрибьюторских договоров

Мы предлагаем:

- *Конкурентоспособные цены и скидки постоянным клиентам.*
- *Специальные условия для постоянных клиентов.*
- *Подбор аналогов.*
- *Поставку компонентов в любых объемах, удовлетворяющих вашим потребностям.*

- *Приемлемые сроки поставки, возможна ускоренная поставка.*
- *Доставку товара в любую точку России и стран СНГ.*
- *Комплексную поставку.*
- *Работу по проектам и поставку образцов.*
- *Формирование склада под заказчика.*

- *Сертификаты соответствия на поставляемую продукцию (по желанию клиента).*
- *Тестирование поставляемой продукции.*
- *Поставку компонентов, требующих военную и космическую приемку.*
- *Входной контроль качества.*
- *Наличие сертификата ISO.*

В составе нашей компании организован Конструкторский отдел, призванный помогать разработчикам, и инженерам.

Конструкторский отдел помогает осуществить:

- *Регистрацию проекта у производителя компонентов.*
- *Техническую поддержку проекта.*
- *Защиту от снятия компонента с производства.*
- *Оценку стоимости проекта по компонентам.*
- *Изготовление тестовой платы монтаж и пусконаладочные работы.*

Тел: +7 (812) 336 43 04 (многоканальный)
Email: org@lifeelectronics.ru

www.lifeelectronics.ru