THIS COPY IS PROVIDED ON A RESTRICTED BASIS AND IS NOT TO BE USED IN ANY WAY DETRIMENTAL TO THE INTERESTS OF PANDUIT CORP.

PANDUIT PART # PREFIX	STUD SIZE	DIMENSIONS mm A ±0,51	W ±0,25	C ±0,38	M ±0,51	H ±0,25
PM1-3R	M3	15,75 (.62)	5,84 (.23)	5,59 (.22)	12,70 (.50)	3,30 (.13)
PM1-4R	M4	18,03 (.71)	7,87 (.31)	7,37 (.29)	13,97 (.55)	4,57 (.18)
PM1-5R	M5	18,03 (.71)	8,89 (.35)	7,37 (.29)	13,97 (.55)	5,33 (.21)
PM1-6R	M6	23,11 (.91)	10,92 (.43)	10,69 (.42)	17,27 (.68)	6,86 (.27)

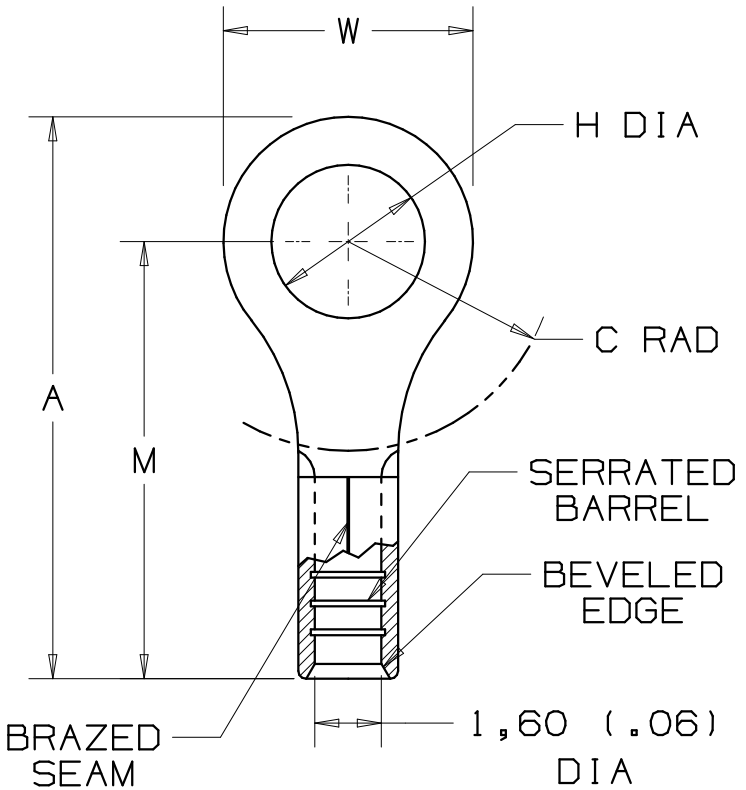

NOTES :

1. USED FOR :
   A. 0,5-1,5mm² (#22-18 AWG), SOLID OR STRANDED, COPPER WIRE
2. MATERIAL :
   A. STAMPING - 0,81mm (.03) THK COPPER, TIN PLATED
3. DIMENSIONS IN BRACKETS ARE IN INCHES
4. PACKAGE QTY:
   A. -X =10, -C =100, -M =1000
5. WIRE STRIP LENGTH: $7,1^{+,8}_{-0}$ ($9/32^{+1/32}_{-0}$)
6. INSTALLATION TOOLS: REF. DWGS. A41522, A41523, A41524, A41525

A41430_02

REV	DATE	BY	CHK	DESCRIPTION	ECN #	CUST	PM
02	10/06	DAW	DAW	ADDED -X PACKAGE QTY.	TR00171	LCA	TRO
01	10/97	TM	WJB	CHANGED DECIMAL POINTS TO COMMAS	06431	LCA	DBH
00	11/91	BK	RS	RELEASED	00687	LA	KS

PANDUIT CORP. TINLEY PARK, ILLINOIS

NON-INSULATED METRIC RINGS
0,5-1,5mm² BARREL

DRAWN BY	CHK'D	SCALE	DRAWING NO.
BDK		NONE	A41430

ООО «ЛайфЭлектроникс» “LifeElectronics” LLC

ИНН 7805602321 КПП 780501001 Р/С 40702810122510004610 ФАКБ "АБСОЛЮТ БАНК" (ЗАО) в г.Санкт-Петербурге К/С 30101810900000000703 БИК 044030703

Компания «Life Electronics» занимается поставками электронных компонентов импортного и отечественного производства от производителей и со складов крупных дистрибьюторов Европы, Америки и Азии.

С конца 2013 года компания активно расширяет линейку поставок компонентов по направлению коаксиальный кабель, кварцевые генераторы и конденсаторы (керамические, пленочные, электролитические), за счёт заключения дистрибьюторских договоров

Мы предлагаем:

- *Конкурентоспособные цены и скидки постоянным клиентам.*
- *Специальные условия для постоянных клиентов.*
- *Подбор аналогов.*
- *Поставку компонентов в любых объемах, удовлетворяющих вашим потребностям.*

- *Приемлемые сроки поставки, возможна ускоренная поставка.*
- *Доставку товара в любую точку России и стран СНГ.*
- *Комплексную поставку.*
- *Работу по проектам и поставку образцов.*
- *Формирование склада под заказчика.*

- *Сертификаты соответствия на поставляемую продукцию (по желанию клиента).*
- *Тестирование поставляемой продукции.*
- *Поставку компонентов, требующих военную и космическую приемку.*
- *Входной контроль качества.*
- *Наличие сертификата ISO.*

В составе нашей компании организован Конструкторский отдел, призванный помогать разработчикам, и инженерам.

Конструкторский отдел помогает осуществить:

- *Регистрацию проекта у производителя компонентов.*
- *Техническую поддержку проекта.*
- *Защиту от снятия компонента с производства.*
- *Оценку стоимости проекта по компонентам.*
- *Изготовление тестовой платы монтаж и пусконаладочные работы.*

Тел: +7 (812) 336 43 04 (многоканальный)
Email: org@lifeelectronics.ru

www.lifeelectronics.ru