PRODUCT NR:	CABLES	ød1	ød2	ød3	ød4	d5	d6	d7
88977-001	RG 178B/U, RG196A/U	1.10	1.70	2.20	3.20	7.8	5.00	3.00
88977-002	RG188A/U, RG174A/U, RG316/U	1.70	2.50	2.90	3.60	9.0	5.00	3.00
88977-003	RG 179 75ohm (see note 2)							
88977-004	RG 178B/U, RG196A/U	1.10	1.70	2.20	3.20	7.8	9.00	7.00
88977-005	RG188A/U, RG174A/U, RG316/U	1.70	2.50	2.90	3.60	9.0	9.00	7.00
88977-006	RG 179 75ohm (see note 2)							

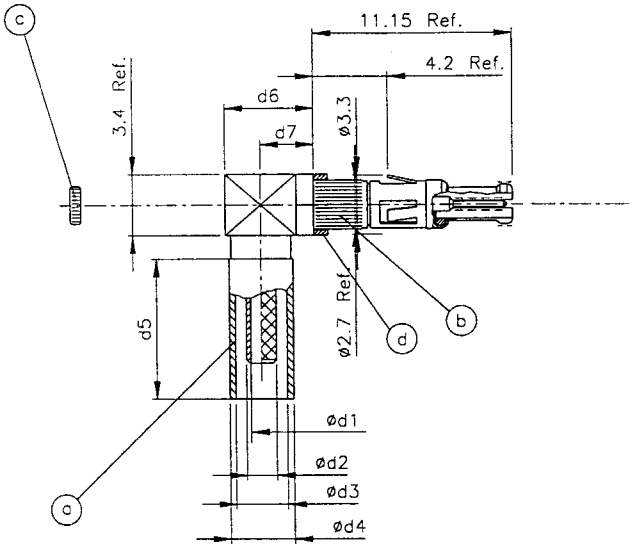

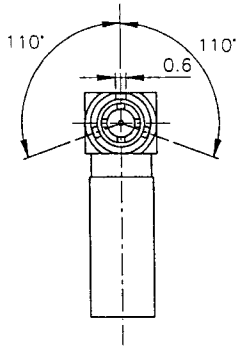

RECOMMENDED HOLE PATTERN

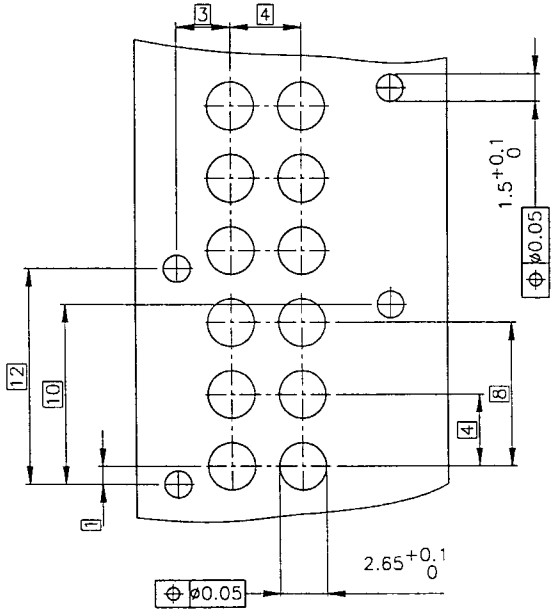

NOTES:
1 All dimension shown are references.
2 When used with 75ohm cables the performance of the contact will be lower.
3 Assemble product in accordance with TA-597.
4 Contact numbers 1 is product dash numbers -004 to -006 and contact number 2 is product dash numbers -001 to -003.
5 This product will be packed in a plastic bag containing four parts, as follows:
  a: Crimp ferrule.
  b: Outer contact.
  c: Plug.
  d: Spacer. (This is used if you have a PCB of 2.4mm Thk.)
6 The PCB thickness range is 2.25-3.25mm for this product.

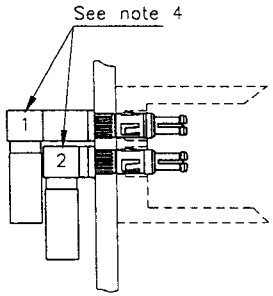

PCB 2.4mm

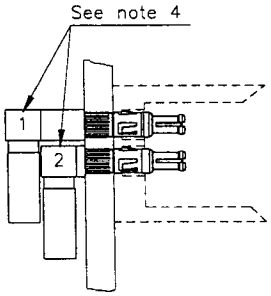

PCB 3.2mm

1.27µm Au Min.
Plating on contact area

mat'l code				tolerances unless otherwise specified			CUSTOMER COPY	BERG ELECTRONICS	
ltr	ecn no	dr	date	linear			projection	title	R.A. CTW HEADER 50Ω MINI COAX
A	H30693	DAN	931022						
B	H40086	DAN	940203						
C	H60472	RVI	960723	angles					
D	H70499	DDB	970805	dr	D.Andrews	931022	mm	product family METRAL (tm)	code 213
				engr	D.Andrews	931022		size A2 dwg no 88977	sheet 1 of 1
				chr	R.Visschers	931022	scale 5:1		
				appd	H.Coolijmans	960723			
sheet index	revision sheet	D 1							

ООО «ЛайфЭлектроникс» “LifeElectronics” LLC

ИНН 7805602321 КПП 780501001 Р/С 40702810122510004610 ФАКБ "АБСОЛЮТ БАНК" (ЗАО) в г.Санкт-Петербурге К/С 30101810900000000703 БИК 044030703

Компания «Life Electronics» занимается поставками электронных компонентов импортного и отечественного производства от производителей и со складов крупных дистрибьюторов Европы, Америки и Азии.

С конца 2013 года компания активно расширяет линейку поставок компонентов по направлению коаксиальный кабель, кварцевые генераторы и конденсаторы (керамические, пленочные, электролитические), за счёт заключения дистрибьюторских договоров

Мы предлагаем:

- *Конкурентоспособные цены и скидки постоянным клиентам.*
- *Специальные условия для постоянных клиентов.*
- *Подбор аналогов.*
- *Поставку компонентов в любых объемах, удовлетворяющих вашим потребностям.*

- *Приемлемые сроки поставки, возможна ускоренная поставка.*
- *Доставку товара в любую точку России и стран СНГ.*
- *Комплексную поставку.*
- *Работу по проектам и поставку образцов.*
- *Формирование склада под заказчика.*

- *Сертификаты соответствия на поставляемую продукцию (по желанию клиента).*
- *Тестирование поставляемой продукции.*
- *Поставку компонентов, требующих военную и космическую приемку.*
- *Входной контроль качества.*
- *Наличие сертификата ISO.*

В составе нашей компании организован Конструкторский отдел, призванный помогать разработчикам, и инженерам.

Конструкторский отдел помогает осуществить:

- *Регистрацию проекта у производителя компонентов.*
- *Техническую поддержку проекта.*
- *Защиту от снятия компонента с производства.*
- *Оценку стоимости проекта по компонентам.*
- *Изготовление тестовой платы монтаж и пусконаладочные работы.*

Тел: +7 (812) 336 43 04 (многоканальный)
Email: org@lifeelectronics.ru

www.lifeelectronics.ru