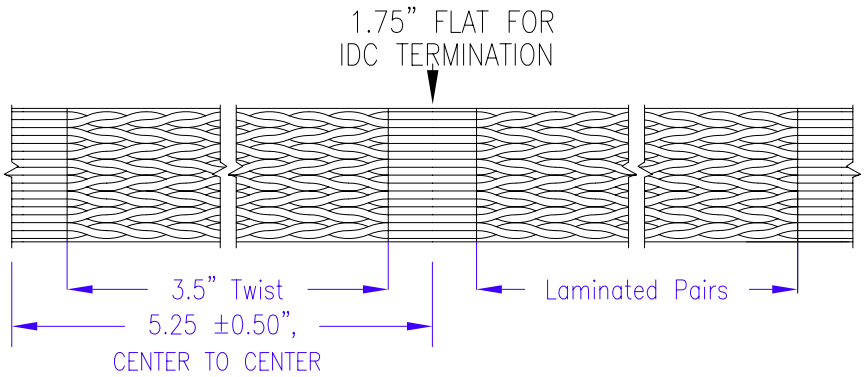

CROSS SECTION THRU FLAT

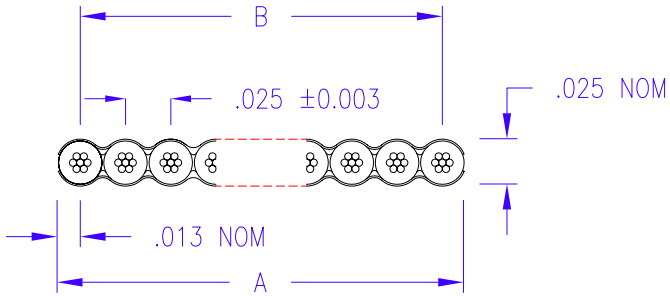

PHYSICAL

Conductors:	30 AWG 7/38 Tinned Copper
Insulation:	.006" PVC
Color Code:	1st Pair Red/Gray followed by Blue/Gray and repeat
Laminate:	Polyester
Temperature Rating:	80°C

ELECTRICAL

Impedance:	80 ohms [1] 110 ohms [2]
Capacitance:	20.3 pF/ft [1] 15.9 pF/ft [2]
Propagation Delay:	1.59 ns/ft
Voltage Rating:	150 volts
Current Rating:	0.75 amp
DC Resistance:	106 ohm per 1,000 ft

[1] Above values measured single-ended, with one conductor of each pair commoned to one Buss(SCSI mode).

[2] Above values measured differentially.

Approvals: UL AWM Style 20744
CSA AWM

Print Legend: **Amphenol SPECTRA-STRIP**
ℛU® AWM 80C LL31941 CSA AWM I A80C 150V FT-1
<Date Code> Spectra-Green Lead Free/PBB Free

Part Number	Count	Pairs	A Span	B Span
125-3007-010	10	5	.251 ±0.012	.225 ±0.010
125-3007-014	14	7	.351 ±0.012	.325 ±0.010
125-3007-016	16	8	.401 ±0.012	.375 ±0.010
125-3007-020	20	10	.501 ±0.012	.475 ±0.010
125-3007-026	26	13	.651 ±0.012	.625 ±0.010
125-3007-034	34	17	.851 ±0.012	.825 ±0.010
125-3007-036	36	18	.901 ±0.012	.875 ±0.010
125-3007-040	40	20	1.001 ±0.012	.975 ±0.010
125-3007-050	50	25	1.251 ±0.012	1.225 ±0.010
125-3007-060	60	30	1.501 ±0.012	1.475 ±0.010
125-3007-064	64	32	1.601 ±0.012	1.575 ±0.010
125-3007-068	68	34	1.701 ±0.012	1.675 ±0.010
125-3007-080	80	40	2.001 ±0.012	1.975 ±0.010
125-3007-100	100	50	2.501 ±0.012	2.475 ±0.010

Alternative Twist Lengths Available, Consult Factory for Ordering Information.

All Dimensions in Inches, Unless Otherwise Noted

DRAWN	PROD ENG	QA	MKT	P/ECN#
FITTS 1/07/98	8/4/04			781

DRAWING NO. 125-3007-XXX
TITLE: .025" Twist 'N' Flat
Full Lamination, 30 AWG 7/38

AMPHENOL SPECTRA-STRIP
720 SHERMAN AVE TEL (203) 281-3200
HAMDEN CT 06514 FAX (203) 281-5872

Rev D
SHEET 1 of 1

ООО «ЛайфЭлектроникс» “LifeElectronics” LLC

ИНН 7805602321 КПП 780501001 Р/С 40702810122510004610 ФАКБ "АБСОЛЮТ БАНК" (ЗАО) в г.Санкт-Петербурге К/С 30101810900000000703 БИК 044030703

Компания «Life Electronics» занимается поставками электронных компонентов импортного и отечественного производства от производителей и со складов крупных дистрибьюторов Европы, Америки и Азии.

С конца 2013 года компания активно расширяет линейку поставок компонентов по направлению коаксиальный кабель, кварцевые генераторы и конденсаторы (керамические, пленочные, электролитические), за счёт заключения дистрибьюторских договоров

Мы предлагаем:

- *Конкурентоспособные цены и скидки постоянным клиентам.*
- *Специальные условия для постоянных клиентов.*
- *Подбор аналогов.*
- *Поставку компонентов в любых объемах, удовлетворяющих вашим потребностям.*

- *Приемлемые сроки поставки, возможна ускоренная поставка.*
- *Доставку товара в любую точку России и стран СНГ.*
- *Комплексную поставку.*
- *Работу по проектам и поставку образцов.*
- *Формирование склада под заказчика.*

- *Сертификаты соответствия на поставляемую продукцию (по желанию клиента).*
- *Тестирование поставляемой продукции.*
- *Поставку компонентов, требующих военную и космическую приемку.*
- *Входной контроль качества.*
- *Наличие сертификата ISO.*

В составе нашей компании организован Конструкторский отдел, призванный помогать разработчикам, и инженерам.

Конструкторский отдел помогает осуществить:

- *Регистрацию проекта у производителя компонентов.*
- *Техническую поддержку проекта.*
- *Защиту от снятия компонента с производства.*
- *Оценку стоимости проекта по компонентам.*
- *Изготовление тестовой платы монтаж и пусконаладочные работы.*

Тел: +7 (812) 336 43 04 (многоканальный)
Email: org@lifeelectronics.ru

www.lifeelectronics.ru